GAFNER Mist- u. Kompoststreuer

ERSATZTEILLISTE

für Gafner-Streuer 1500 - 3100 Fabr.-Nr. 740 - Nr. 4278

Copyright ©

Herausgeber dieser Kundendokumente ist die GAFNER Maschinenbau AG,
CH-8637 Laupen-Wald (Tel. 055 246 34 15 / FAX 055 246 51 70)
Alle Rechte, insbesondere das Recht der Vervielfältigung und der Verbreitung sowie der Übersetzung, bleiben vorbehalten. Kein Teil des Werks darf in irgendeiner Form (Druck, Fotokopie, Mikrofilm oder ein anderes Verfahren) ohne schriftliche Genehmigung reproduziert oder unter Verwendung elektronischer Systeme gespeichert, verarbeitet, vervielfältigt oder verbreitet werden.

Technische Änderungen
GAFNER behält sich das Recht vor, jederzeit ohne gesonderte Mitteilung Änderungen am Produkt oder an diesem Dokument vorzunehmen.

Inhaltsverzeichnis

Kapitel		Seite
1	Antriebseinheit	3 - 7
2	Sternrotor - Planet	8 - 10
3	Streurotor - Streuklappe	11 - 13
4	Kratzboden	14 - 19
4c	Neue Umlenkung	20 - 21
5	Hydraulikschläuche	22
6	Hydraulik - Betätigungsteile	23 - 26
7	Wanne und Streugehäuse	27 - 30
8	Teile für Anhänger	31 - 32
9	Rückleuchten u. Stützen	33 - 34
12	Aufbauteile für Transporter	35 - 38

Bestellbeispiel für Ersatzteile

Gafner Typ: z.B. Typ 2.0 VARIO
Chassenummer: z.B. No. 4480

Ersatzteilnummer: z.B. Nr. 201.01.100
Bestelltext: z.B. Antriebswelle Aufbaumaschine VARIO
Stückzahl: z.B. 1 Stück

Antrieb ab Nr. 740 - 1700

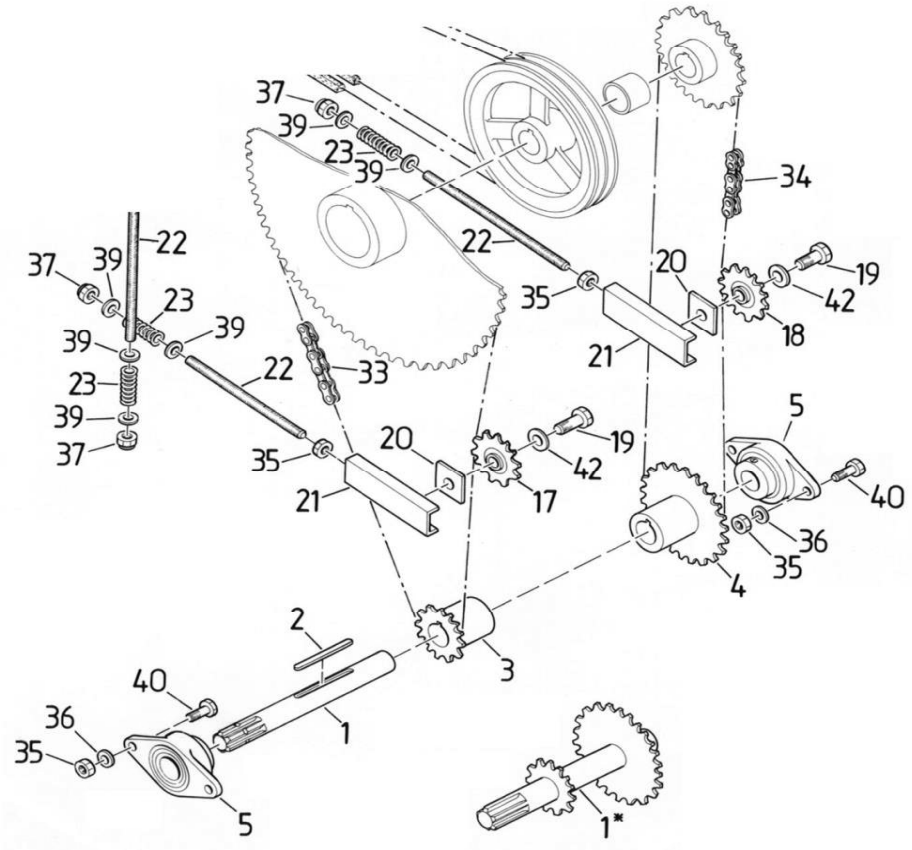

Antrieb ab Nr. 740 - 1700

Pos.	Bestell Nr.	alte Nr.	Bestelltext	
1-4	**001.01.100**	1.01.01	Antriebswelle Aufbau - Normalmasch.	3/4"
	001.01.200	2.01.02	Antriebswelle Anhänger - Normalmasch.	3/4"
5	**000.02.010**	5.01	Flanschlager Oval	ø35
	001.01.005		Lagereinsatz	ø35
17+18	**000.18.002**	2.18	Kettenspannritzel	3/4" Z 15
	000.01.017		Kettengleiter	3/4“
19	**601.01.045**		6kt-Schraube	M12x55
20	**000.01.020**	2.20	Lochplatte	M12-Gewinde
21	**000.01.021**	2.21	Gleitstück zu Spanner	
22	**000.01.022**	2.22	Gewindestange (Länge angeben)	M12
23	**000.01.023**	2.23	Druckfeder	3,2/19,2x59
24-30	**102.03.900**	2.24-2.30	Keilriemenspannrolle Alu mit Kugellager	
33	**001.01.033**	33.01.01	Rollenkette 1500/1800/1800L	3/4“ASA60 115GI
	002.01.033	33.01.02	Rollenkette 2400/3100/4000 lang	3/4“ASA60 123GI
	003.01.033	33.01.03	Rollenkette 4000 kurz/5000	3/4“ASA60 153GI
34	001.01.034	34.01.01	Rollenkette 1500/1800/1800L	3/4“ASA60 87GI
	002.01.034	34.01.02	Rollenkette 2400/3100/4000 lang	3/4“ASA60 95GI
	003.01.034	34.01.03	Rollenkette 4000 kurz/5000	3/4“ASA60 109GI
ohne Abb	**004.01.034**		Kettenschloss gerade	3/4“
	005.01.034		Kettenschloss gekröpf	3/4“
35	**000.02.032**	2.35	6kt-Mutter	M12
36	**000.02.031**	2.36	U-Scheibe	M12
37	**000.03.018**	2.37	Sicherungsmutter	M12
38	**000.03.017**	2.38	6kt-Schraube Qual. 10.9	M12x40
39	**000.02.031**	2.39	U-Scheibe	M12
40	**000.02.037**	2.40	6kt-Schraube	M12x40
41	**301.02.024**	2.41	Senkschraube mit Innensechskant	M12x40
42	**101.06.016**	2.42	U-Scheibe	M16

Antrieb ab Nr. 1701 - 6383

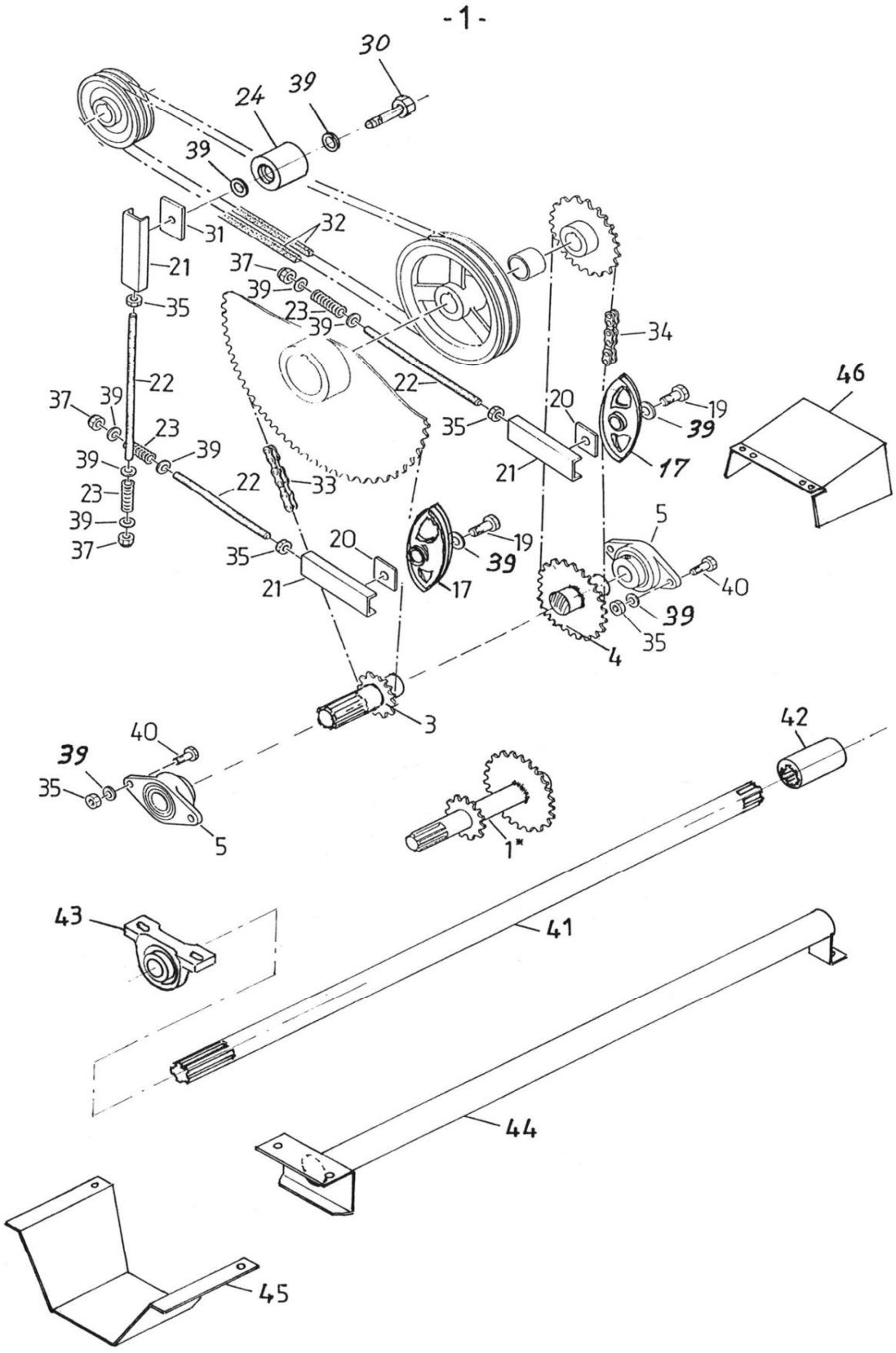

Antriebseinheit ab Nr. 1701 - 6383

Pos.	Bestell Nr.	alte Nr.	Bestelltext	
1-4	001.01.100	1.01.01	Antriebswelle Aufbau - Normalmasch.	3/4"
	001.01.200	2.01.02	Antriebswelle Anhänger - Normalmasch.	3/4"
5	000.02.010	5.01	Flanschlager Oval	ø35
	001.01.005	5.01.01	Lagereinsatz	ø35
17	000.01.017	17.01	Kettengleiter	3/4“
19	201.03.043	19.01	6kt-Schraube	M12x50
20	000.01.020	20.01	Lochplatte	
21	000.01.021	21.01	Gleitstück zu Spanner	M12-Gewinde
22	000.01.022	22.01	Gewindestange (Länge angeben)	M12
23	000.01.023	23.01	Druckfeder	3,2/19,2x59
24	102.03.900	24.01	Keilriemenspannrolle Alu mit Kugellager	
30	101.03.010	30.01	6kt-Schraube	M12x65
31	101.03.006	31.01	Lochplatte für Keilriemenspannrolle	
32			Keilriemen siehe Bild Seite 11	
33	001.01.033	33.01.01	Rollenkette 1500/1800/1800L	3/4“ASA60 115Gl
	002.01.033	33.01.02	Rollenkette 2400/3100	3/4“ASA60 123Gl
	003.01.033	33.01.03	Rollenkette 4000/5000	3/4“ASA60 153Gl
34	001.01.034	34.01.01	Rollenkette 1500/1800/1800L	3/4“ASA60 87Gl
	002.01.034	34.01.02	Rollenkette 2400/3100	3/4“ASA60 95Gl
	003.01.034	34.01.03	Rollenkette 4000/5000	3/4“ASA60 109Gl
o.Abb	004.01.034	34.01.04	Kettenschloss gerade	3/4“
	005.01.034	34.01.05	Kettenschloss gekröpft	3/4“
35	000.02.032	35.01	6kt-Mutter	M12
37	000.03.018	37.01	6kt-Sicherungsmutter	M12
39	000.02.031	39.04	U-Scheibe	M12
40	000.02.030	40.01	6kt-Schraube	M12x30

Antriebsverlängerung

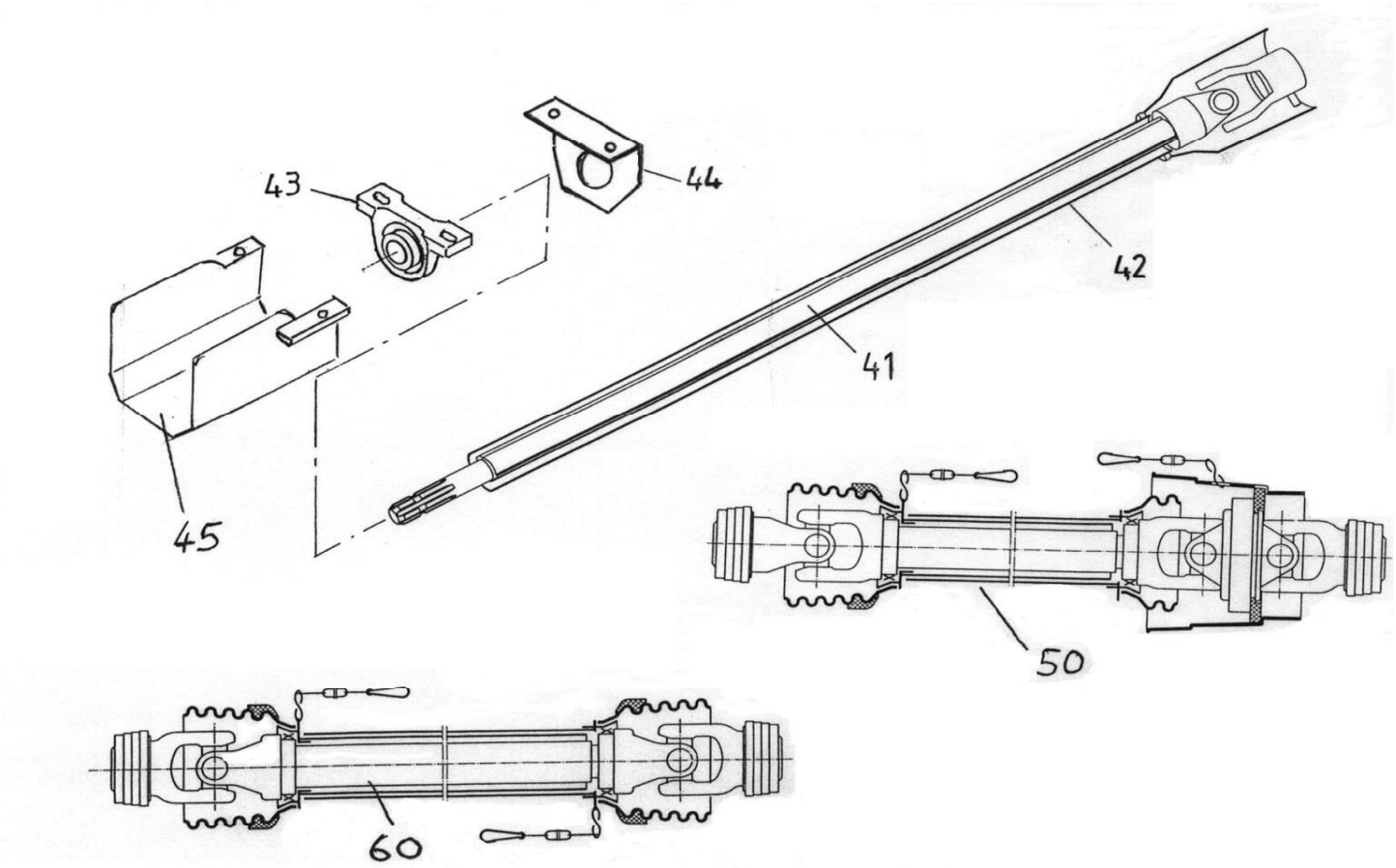

Antriebsverlängerung alte Ausführung bis No. 4278

41	000.01.052	41.01.203	Wellenverlängerung fest ohne Scherbolzen		nicht mehr im Sortiment
42	000.01.042	42.01	Keil-Muffe		
43	000.03.026	43.01	Stehlager		ø35
	001.01.005	5.01.01	Lagereinsatz		ø35
45	000.01.045	45.01	Zapfwellenschutzblech Aufbau		
46	000.01.046	46.01	Zapfwellenschutzblech Anhänger (2 Stück)	à	

Antriebsverlängerung neue Ausführung

41	000.01.052	41.01.203	Wellenverlängerung ausziehbar ohne Scherbolzen		
44	201.01.044	44.01.201	Blechwinkel mit Loch für Wellenverlängerung		
45	201.01.451	45.01.201	Schutztopf Blech f. Aufbaumasch.		
50	000.01.050	50.01	Weitwinkelgelenkwelle f. Anhängermasch.mit Scherbolzen		
	000.01.051	50.01	Weitwinkelgelenkwelle f. Anhängermasch.		
60	000.01.060	60.01	Gelenkwelle m. Schutz Länge ü. alles 75 cm mit Scherbolzen		
	000.02.060	60.02	Gelenkwelle m. Schutz Länge ü. alles 108 cm		
	000.03.060	60.03	Gelenkwelle m. Schutz Länge ü. alles 140 cm		
	000.03.065		6kt-Scherschraube Qual. 10.9 zu Gelenkwelle		M8x50
	000.03.066		6kt-Scherschraube Qual. 8.8 zu Gelenkwelle		M10x50

Sternrotor-Planet

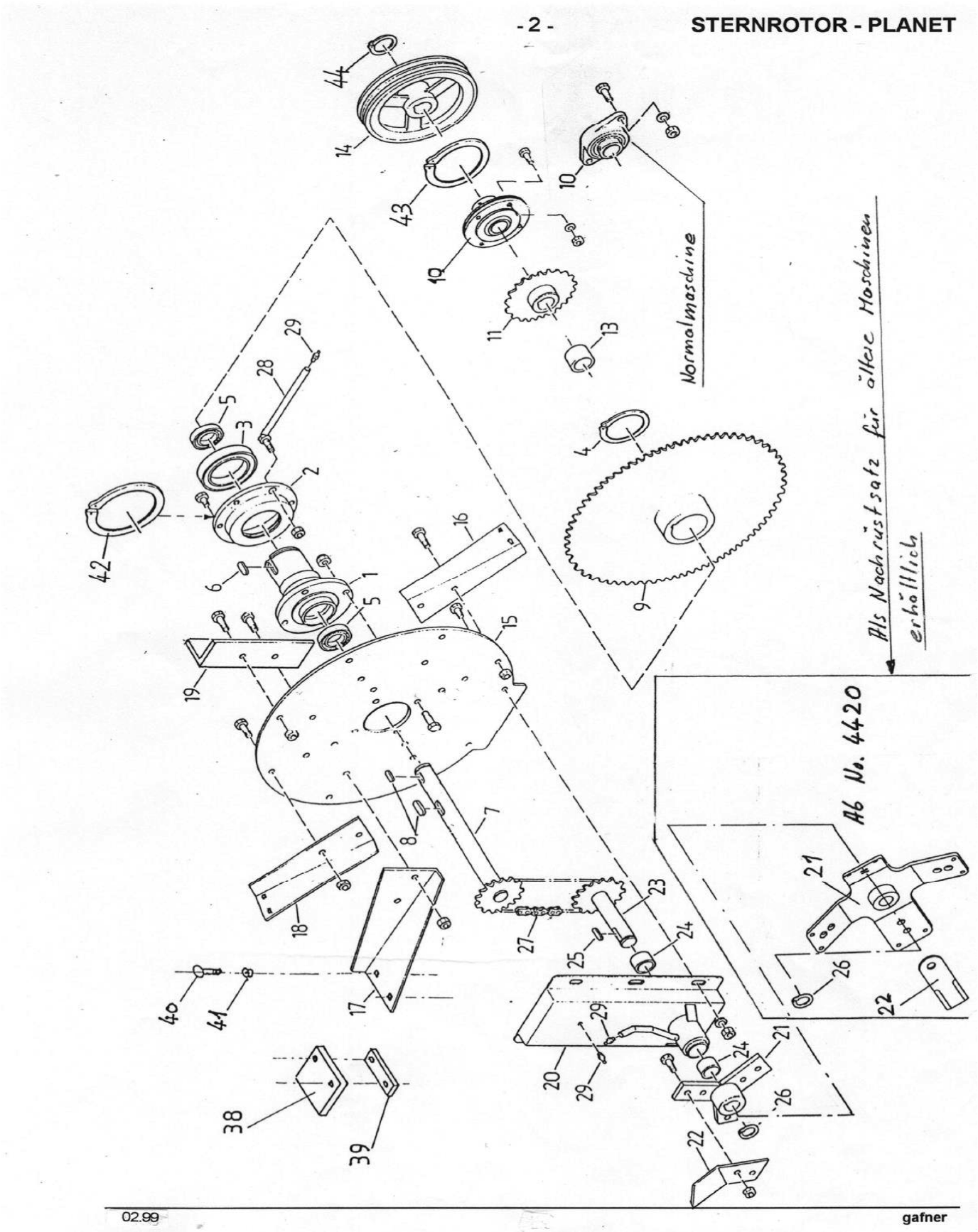

Sternrotor-Planet

Pos.	Bestell Nr.	alte Nr.	Bestelltext		
1	000.02.001	1.02	Hohlwelle		
2	000.02.002	2.02	Sternrotorlager ohne Kugellager		
o.Abb	301.01.018		Fiilzdichtung		
3	000.02.003	3.02	Kugellager	6016	
4	000.02.004	4.02	Seegerring	A80	
5	000.02.005	5.02	Kugellager	6007	
6	000.02.006	6.02	Federkeil	10/8x56	
7	000.02.700	7.02	Durchtriebwelle mit Kettenrad	3/4“ Z 15	
	000.01.003	7.02.02	Kettenradscheibe zu Durchtriebwelle	3/4" Z 15	
8	000.02.008	8.02	Federkeil	10/8x45	
9	777.01.136		Kettenradscheibe 1500-3100	3/4" Z 81	
	201.02.900		Nabe schraubbar zu Kettenradscheibe (oben)		
	002.02.009	9.02.02	Kettenrad 4000/5000	3/4“ Z 100	
			Nabe schraubbar zu Kettenradscheibe (oben)		nicht mehr im
10	000.02.010	10.02	Flanschlager	ø35	
	001.01.005	5.01.01	Lagereinsatz	ø35	
11	000.02.011	11.02	Kettenrad	3/4“ Z 25	
11+12	001.02.110		Kettenradpaar f. Maschine mit Hydroaggregat	3/4“ Z25 3/8“ Z60	
12					
13	150.01.001	13.02	Distanzring		
14	001.02.014	14.02.01	Keilriemenscheibe (2-rillig) mit Taperlock bis Nr. 3614	SPA-250-2	
	201.02.014	14.02.01	Keilriemenscheibe m. Taperlock (3-rillig) ab Nr. 3615	SPA-250-3	
	002.02.014	14.02.02	Keilr.-scheibe m. Taperlock (2-rillig) für 4000/5000	SPB-315-2	
15	001.02.015	15.02.01	Sternrotorscheibe 1500-1800L		
	002.02.015	15.02.02	Sternrotorscheibe 2400/3100		
	003.02.015	15.02.03	Sternrotorscheibe 4000/5000		
16	000.02.016	16.02	Zubringerschaufel nieder rechts		
16	001.02.160	16.02.01	Zubringerschaufel nieder rechts kompl. mit Gummi		
17	100.02.017	17.02	Zubringerschaufel hoch rechts (Anhänger)		
17	101.02.170	17.02.01	Zubringerschaufel hoch rechts kompl. mit Gummi (Anhänger)		
17	000.02.017		Zubringerschaufel hoch links (Aufbaumasch.)		
17	001.02.170		Zubringerschaufel hoch links kompl. mit Gumm (Aufbaumasch.)		
18	000.02.018	18.02	Zubringerschaufel nieder links		
18	001.02.180	18.02.01	Zubringerschaufel nieder links kompl. mit Gummi		
19	000.02.019	19.02	Gegengewicht		

Sternrotor-Planet

Pos.	Bestell Nr.	alte Nr.	Bestelltext	
20	001.02.200	20.02.01	Planetkasten 1800,2400	
	003.02.200		Planetkasten kompl. (Kasten,Lager,Welle,Nabe,Messer)	
	002.02.200	20.02.02	Planetkasten 4000-5000	
	004.02.200		Planetkasten kompl. zu 4000/5000 (Kasten,Lager,Welle,Nabe,Messer)	
21	001.02.210	21.02.01	Planetstern für gerade Messer (geschweisst)	
22	001.02.022	22.02.01	Planetmesser Aufbau, gebogen	
	011.02.220	22.02.01S	Planetmesser Aufbau, gebogen . (1Satz o.Schr.)	
	002.02.022	22.02.02	Planetmesser Anhänger, gebogen	
	022.02.220	22.02.02S	Planetmesser Anhänger, gebogen . (1Satz o.Schr.)	
36	033.02.220	22.02.03	Schraubensatz für gebogene Planetmesser (6 Schr.+Mut	M12x35
	222.02.220	22.02.201NS	Nachrüstsatz f. geschliffene Planetmesser 4 (Nabe, Messer, Schr.)	
	201.02.022	22.02.201	Planetmesser gerade u. geschliffen	
	211.02.220	22.02.201S	Planetmesser gerade u. geschliffen (1Satz à 4 o. Schr.)	
	203.02.022	22.02.203	Schraubensatz für gerade Planetmesser (4xM16+Mutter 4xM8)	
36	201.12.032		6kt-Schraube	M16x35
	000.02.480	48.02	Scherschraube f. gerade Planetmesser + Sich.-mutter	M8x20
23	000.02.230	23.02	Planetwelle mit Kettenrad	3/4“ Z 15
24	000.02.024	24.02	Broncelager	
25	000.02.025	25.02	Federkeil	8/7x36
26	000.02.026	26.02	Seegerring	A30
27	001.02.027	27.02.01	Endlosrollenkette 1500/1800/1800L	3/4“ASA60 38 Gl
	002.02.027	27.02.02	Endlosrollenkette 2400 / 3100	3/4“ASA60 40 Gl
	003.02.027	27.02.03	Endlosrollenkette 4000/5000	3/4“ASA60 50 Gl
28	001.02.280	28.02.01	Schmierrohr 1500-3100	
	002.02.280	28.02.02	Schmierrohr 4000/5000	
29	000.02.029	29.02	Schmiernippel	
30	000.02.030	30.02	6kt-Schraube	M12x30
31	000.02.031	31.02	U-Scheibe	M12
32	000.02.032	32.02	6kt-Mutter	M12
33	000.03.018	33.02	6kt-Sicherungsmutter	M12
34	000.02.034	34.02	6kt-Schraube	M12x20
35	000.03.035	35.02	6kt-Schraube	M12x25
36	601.04.032	36.02	6kt-Schraube	M12x35
37	000.02.037	37.02	6kt-Schraube	M12x40
38	000.02.038	38.02	flexible Gummiplatte	
39	000.02.039		Gegenplättli gekröpft	
	001.02.039	39.02	Gegenplättli alt (gerade)	
40	000.02.040	40.02	Schloss-Schraube	M8x35
41	000.02.041	41.02	Sicherungsmutter	M8

Streurotor-Streuklappe

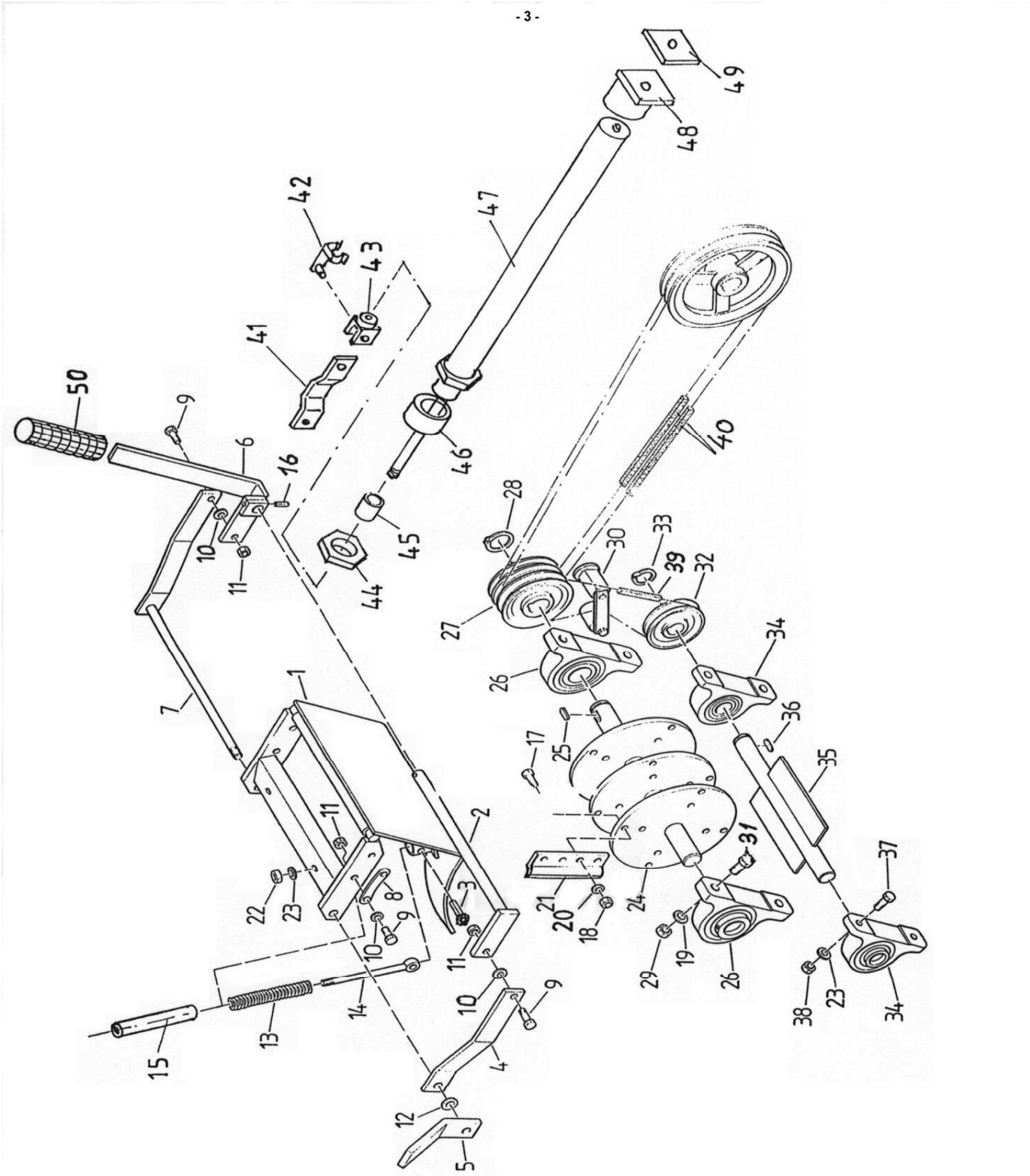

Streurotor-Streuklappe

Pos.	Bestell Nr.	alte Nr.	Bestelltext	
1	001.03.100	1.03.01	Auswurfklappe für Normalmaschine 1500-3100	
	003.03.100	1.03.03	Auswurfklappe kompl. mit Federn für Normalmaschine 1500-3100	
	002.03.100	1.03.02	Auswurfklappe 4000/5000	
	004.03.100	1.03.04	Auswurfklappe kompl. mit Federn 4000-5000	
2	001.03.200	2.03.01	Schaltgestänge 1500-3100 für Normalmasch. mit 15-er Welle	
	002.03.200	2.03.02	Schaltgestänge 4000/5000 mit 15-er Welle u. V-Hebel	
3	000.03.003	3.03	6kt-Schraube	M8x50
4	001.03.004	4.03.01	Flacheisen gebogen ohne Welle 1500-3100	
	002.03.004	4.03.02	Blechhebel gebogen ohne Welle 4000/5000	
5	000.03.005	5.03	Klemmhebel	
6	001.03.600	6.03.01	Handhebel 1500-3100	
	002.03.006	6.03.02	Handhebel 4000/5000	
7	001.03.700	7.03.01	Schaltgestänge mit 12-er Welle für Normalmaschine 1500-3100	
	002.03.700	7.03.02	Schaltgestänge mit 12-er Welle für 4000/5000	
8	001.03.008	8.03.01	Führungsstück 1500-3100 für Normalmaschine	
	002.03.008	8.03.02	Führungsstück 4000/5000	
9	302.01.019	9.03	6kt-Schraube	M8x25
10	302.01.025	10.03	U-Scheibe	M8
11	000.02.041	11.03	6kt-Sicherungsmutter	M8
12	000.02.031	12.03	U-Scheibe	M12
13	001.03.013	13.03	Druckfeder	5/25x125
14	000.03.014	14.03	Augenschraube	M10x140
15				nicht mehr im Sortiment
16	000.06.098	16.03	Schwerspannstift	ø5x30
17	000.03.017	17.03	6kt-Schraube Qual. 10.9	M12x40
18	000.03.018	18.03	Sicherungsmutter	M12
19	000.02.031	19.03	U-Scheibe	M12
20	000.03.020	20.03	Sperrkantscheibe	M12
21	000.03.021	21.03	Streuzinken Normal	
	002.03.021		Weit-Streuzinken	
22	003.03.101	22.03	6kt-Sicherungsmutter	M10
23	003.03.102	23.03	U-Scheibe	M10
24	001.03.240	24.03.01	Streurotor o. Zinken 1500-3100	
	002.03.240	24.03.02	Streurotor o. Zinken 4000/5000	
25	000.02.008	25.03	Federkeil	10x8x45
26	000.03.026	26.03	Stehlager SW	ø35
	001.01.005	5.01.01	Lagereinsatz zu SW 35	ø35

Streurotor-Streuklappe

Pos.	Bestell Nr.	alte Nr.	Bestelltext	
27	003.03.027		Keilr.-scheibe m. Taperlock (3-rillig) bis Nr. 3614	SPA-125-3
	201.03.027		Keilr.-scheibe m. Taperlock (4-rillig) ab Nr. 3615	SPA-125-4
	002.03.027	27.03.02	Keilriemenscheibe 4000/5000	SPB-190-3
28	000.05.005	28.03	Seegerring	A35
29	000.02.032	29.03	6kt-Mutter	M12
30	000.03.300	30.03	ROSTA Riemenspanner kompl.	
	102.03.310		ROSTA-Spannrolle mit Kugellager	ø30
	102.03.320		ROSTA-Spannelement	SE 11
31	000.02.037	31.03	6kt-Schraube	M12x40
32	000.03.031	32.03	Keilriemenscheibe	SPA-80-1
33	000.03.033	33.03	Seegerring	A25
34	000.03.034	34.03	Stehlager	ø25
	001.03.034		Lagereinsatz zu SW 25	ø25
35	000.03.350	35.03	Kleinrotor	
36	000.03.036	36.03	Federkeil	8/7x28
37	000.06.055	37.03	6kt-Schraube	M10x35
38	201.04.165	38.03	6kt-Mutter	M10
39	001.03.039	39.03.01	Keilriemen für Kleinrotor 1500-3100	SPA-882 LW
	002.03.039	39.03.02	Keilriemen 4000/5000	SPA-1082 LW/1100LA
40	001.03.040	40.03.01	Keilriemen für Streurotor 1500 - 1800L	SPA-2057 LW
	005.03.040		Keilriemen für Streurotor **Red-Power (mit mehr Leistung**	SPA-2057 LW
	002.03.040	40.03.02	Keilriemen zu 2400 / 3100	SPA-2232 LW
	006.03.040		Keilriemen für Streurotor **Red-Power (mit mehr Leistung**	SPA-2232 LW
	003.03.040	40.03.03	Keilriemen 4000/5000	SPB-2800 LW
41	001.03.041	41.03.01	Verbindung zu hydr. Streuweitenverst.	
	002.03.041	41.03.02	Verbindung 4000/5000	
42	000.03.042	42.03	Sicherungsbolzen	
43	000.03.043	43.03	Gabelkopf	M12
44	000.03.044	44.03	Mutter zu Gasdruckzylinder	M30
45	000.03.045	45.03	Distanzröhrchen (nur 1500-3100)	
46	000.03.046	46.03	Distanzrohr (nur 1500-3100)	
47	000.03.047	47.03	Gasdruckzylinder	
	000.03.470	47.03S	Nachrüstsatz für hydr. Streuweitenverstellung Normalmasch.	
48	000.03.048	48.03	Zylinderbefestigung (nur 1500-3100)	
49	000.03.049	49.03	Gegenplatte (nur 1500-3100)	
50	000.03.050	50.03	Gummigriff	

Kratzboden bis No. 1981

Vorschubantrieb mit Kettenübersetzung

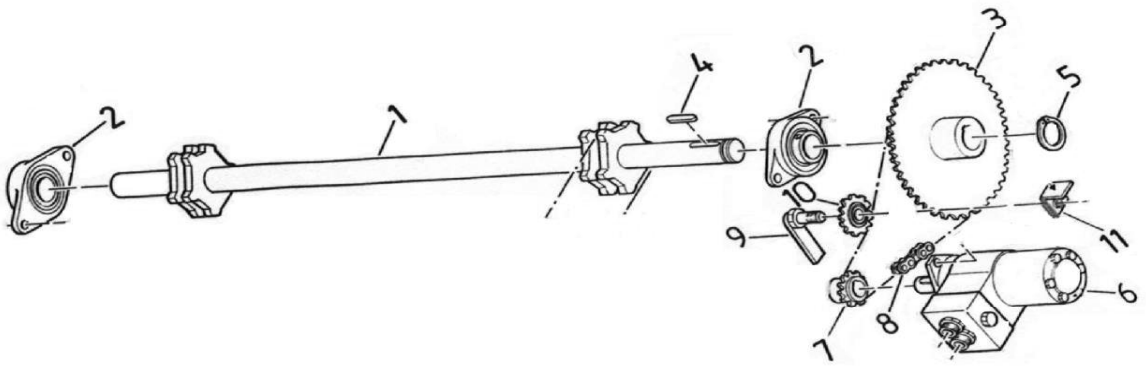

Kratzboden bis No. 1981

Vorschubantrieb mit Kettenübersetzung

Pos.	Bestell Nr.	alte Nr.	Bestelltext	
1	000.01.500	05.01	Vorschubwelle	ø35
2	000.02.010	05.02	Flanschlager Oval	ø35
	001.01.005	5.01.01	Lagereinsatz	ø35
3	301.01.710	05.03	Kettenrad	5/8“ Z48 ø35
	001.03.005	05.03.01	Kettenrad für Planetengetriebe (3100-5000 ab No.1356)	5/8“ Z40 ø35
4	000.02.008	05.04	Federkeil	10x8x45
5	000.05.005	05.05	Seegerring	A35
6	300.06.005	05.06.300	G-Rollermotor/Welle ø25/hoh.Drehmoment inkl.Schockve	300 cm³
			Planetengetriebe mit Kettenübersetzung	
	201.04.004		G-Rollermotor mit Vielkeilwelle ohne Schockventil	50 cm³
			1-stufiges Planetengetriebe mit Ausgangswelle ø 38	nicht mehr im Sortiment
	001.06.005	05.06.01	Schockventil zu "Oildrive"- Motor	
	002.06.005		Druckbegrenzungspatrone zu Schockventil "Oildrive"	
7	000.07.005	05.07	Kettenrad	5/8“ Z 10 ø25
	011.07.005	05.07.01	Kettenrad für Planetgetriebe (bei 3100-5000 ab No.1356)	5/8“ Z 13 ø38
8	000.08.005	05.08	Rollenkette + Schlussgl.	5/8“ ASA50 71Gl
8	001.08.005	05.08.01	Rollenkette + Schlussgl. (für Planetgetriebe)	5/8“ ASA50 60Gl
9	000.09.005	05.09	Kettenspannschraube mit Hebel	
10	000.10.005	05.10	Kettenspannritzel	5/8“ Z 17
10	001.10.005	05.10.01	ROSTA-Kettengl. Planetengetr(3100-5000 ab No.1356)	P 5/8"
11	000.11.005	05.11	Spannwinkel	

Kratzboden bis No. 1981

- 4 -

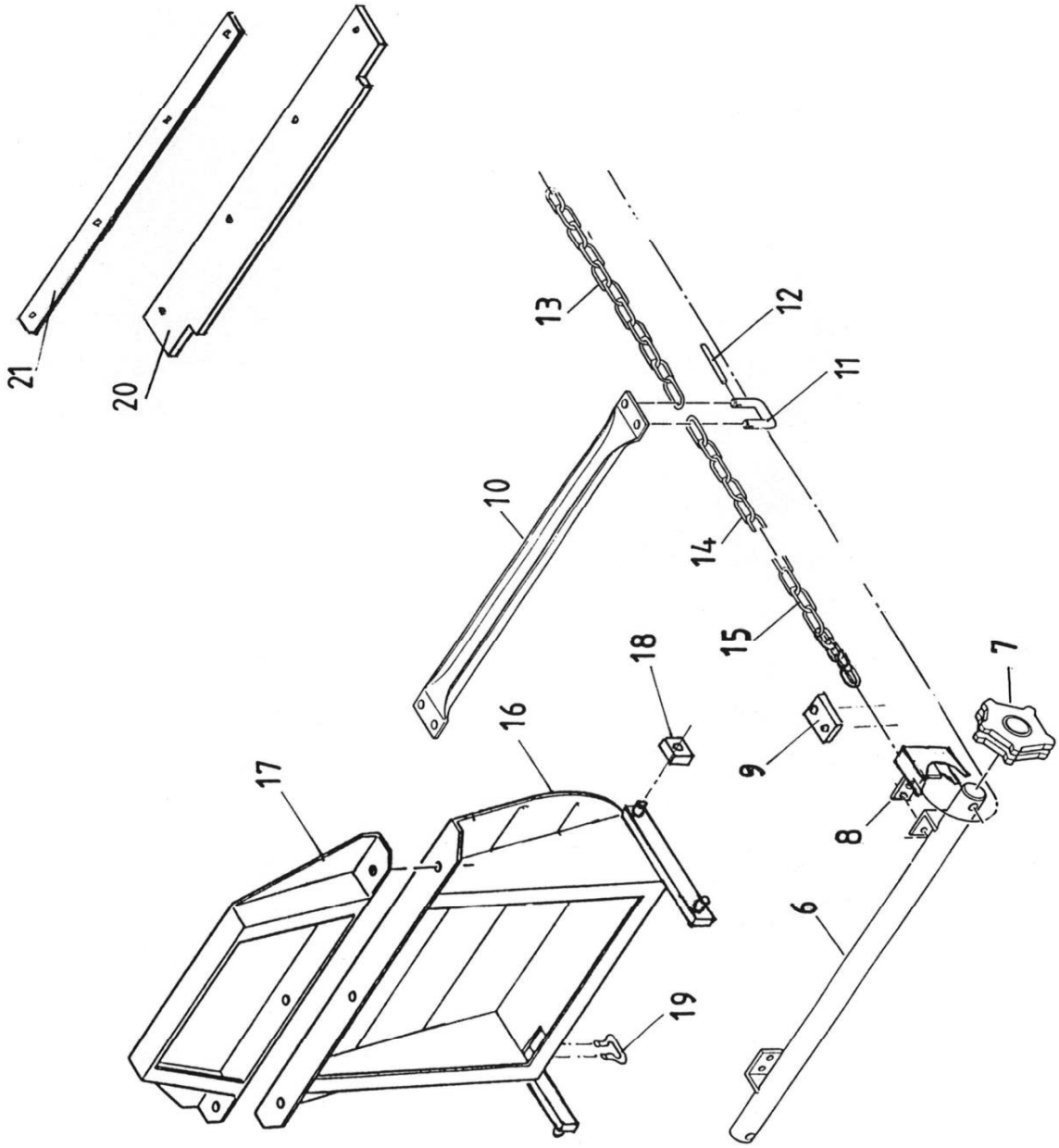

Kratzboden bis No. 1981

Pos.	Bestell Nr.	alte Nr.	Bestelltext			
6	001.04.610		Umlenkwelle neu (siehe Seite 20-21)			
7						nicht mehr im Sortiment
8	001.04.608	8.04	Auskratzer mit Schutzblech			
9	000.04.009	9.04	Anschlagflacheisen			
10	001.04.010		Kratzbodenstab			M10
	302.07.010		Kettenschlossbügel verschraubbar	mit Muttern		M10
12	000.04.012	12.04	Sicherungsstift Rostfrei zu Kettenschlossbügel			
13	000.04.013	13.04	Rundgliederkettenteil			15 Gl
14	000.04.014	14.04	Rundgliederkettenteil			17 Gl
	001.04.014	14.04.01	Rundgliederkettenteil			21 Gl
	002.04.015	15.04.02	Rundgliederkettenteil	1800/2400		97 Gl
	304.07.013		Rundgliederkettenteil	1800/2400		103 Gl
15	005.04.015	15.04.05	Rundgliederkettenteil	1800L/3100/5000		123 Gl
	006.04.015	15.04.06	Rundgliederkettenteil	lange 4000		147 Gl
16	001.04.160	16.04.01	Schubwand	1500/1800/1800L	mit Kunststoffgleiter + Kettenschloss	
	002.04.160	16.04.02	Schubwand	2400/3100/lange 4000	mit Kunststoffgleiter + Kettenschloss	
	003.04.160	16.04.03	Schubwand	4000/5000	mit Kunststoffgleiter + Kettenschloss	
17	000.04.170	17.04	Schubwandaufsatz	1800 - 3100		
18	000.04.018	18.04	Kunststoffgleiter	nicht mehr im Sortiment		38/25x50
18	001.04.018	18.04.01	Kunststoffgleiter lang	doppelt verwendbar		38/25x190
20	000.04.020	20.04	Gummiplatte			645x100x10
21	000.04.021	21.04	Befestigungseisen			

Kratzboden ab Nr. 1982 - Nr. 4278 + für 5000 A bis Nr. 6383

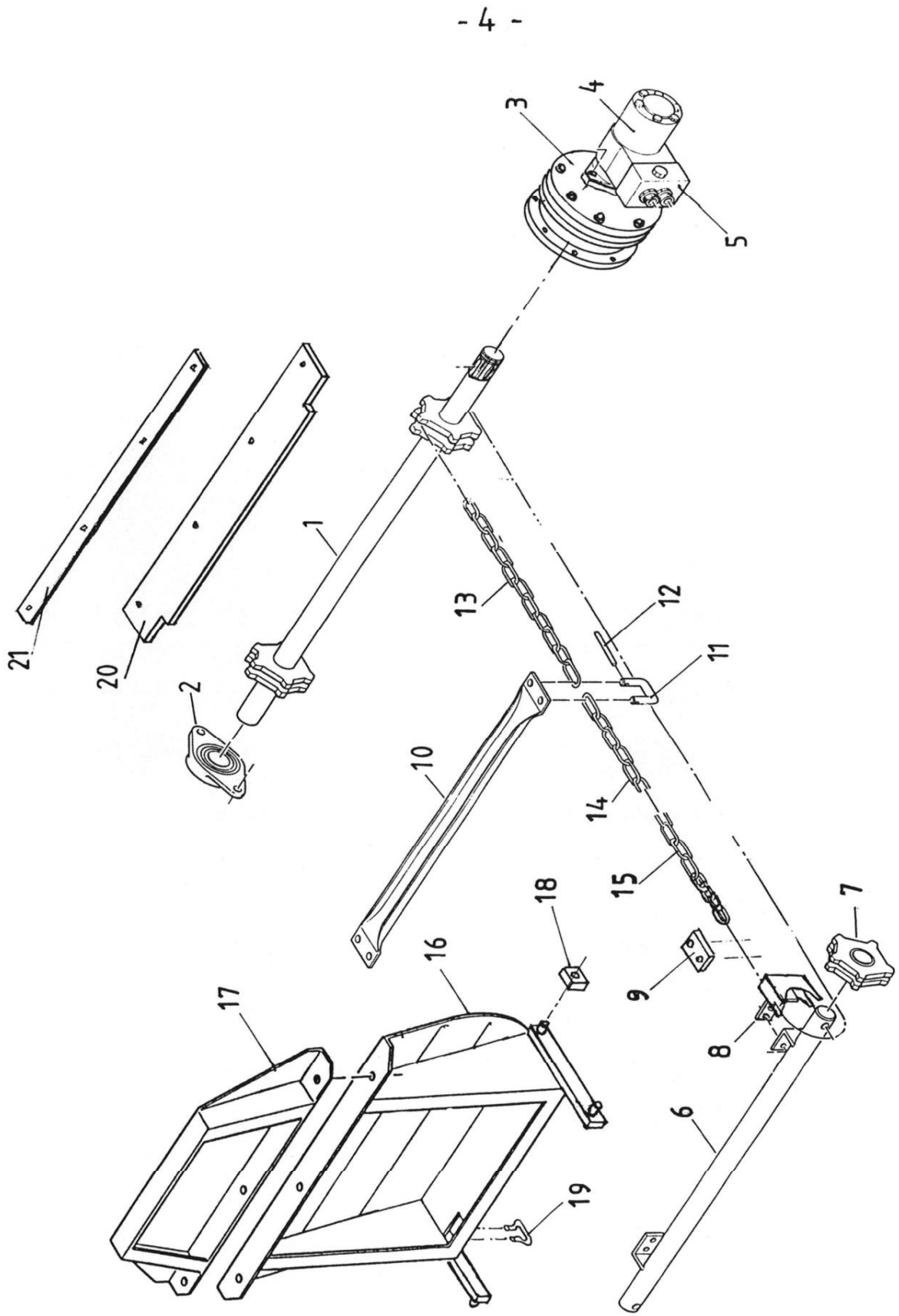

Kratzboden ab Nr. 1982 - Nr. 4278 + für 5000 A bis Nr. 6383

Vorschubantrieb mit Planetengetriebe

1	000.04.100	1.04	Vorschubwelle	ø40
2	000.04.002	2.04	Flanschlager Oval	ø40
	001.04.002	2.04.01	Lagereinsatz	ø40
3				micht mehr im Sortiment
4	201.04.004		G-Rollermotor mit Vielkeilwelle ohne Schockventil	50 cm³
	300.04.005		G-Rollermotor mit Vielkeilwelle mit Schockventil	300 cm³
	601.04.022		G-Rollermotor mit Vielkeilwelle ohne Schockventil zu Planetgetriebe 2-stufig	100 cm³
5	001.06.005	05.06.01	Schockventil zu "Oildrive"- Motor	
	002.06.005		Druckbegrenzungspatrone zu Schockventil "Oildrive"	
6	001.04.610		Umlenkwelle neu (siehe Seite 20-21)	
7				nicht mehr im Sortiment
8	001.04.608	8.04	Auskratzer mit Schutzblech	
9	000.04.009	9.04	Anschlagflacheisen	
10	001.04.010		Kratzbodenstab	M10
	302.07.010		Kettenschlossbügel verschraubbar mit Muttern	M10
12	000.04.012	12.04	Sicherungsstift Rostfrei zu Kettenschlossbügel	
13	000.04.013	13.04	Rundgliederkettenteil	15 Gl
14	000.04.014	14.04	Rundgliederkettenteil	17 Gl
	001.04.014	14.04.01	Rundgliederkettenteil für alle bis No 2486	21 Gl
	001.04.015	15.04.01	Rundgliederkettent. 1500/1800/2400/4000 Nr.2220-4278	85 Gl
	002.04.015	15.04.02	Rundgliederkettent. 1800/2400 - Nr. 2219	97 Gl
	304.07.013		Rundgliederkettent. 1800/2400 - Nr. 2219	103 Gl
15	004.04.015	15.04.03	Rundgliederkettent. 1800L/3100/ 5000 Nr.2220-2486	105 Gl
	005.04.015	15.04.05	Rundgliederkettent. 1800L/3100/5000 - Nr. 2219	123 Gl
	007.04.015		Rundgliederkettent. 1800L 3100 5000 Nr. 2487-4278	111 Gl
16	001.04.160	16.04.01	Schubwand 1500/1800/1800L mit Kunststoffgleiter + Kettenschloss	
	002.04.160	16.04.02	Schubwand 2400/3100/lange 4000 mit Kunststoffgleiter + Kettenschloss	
	003.04.160	16.04.03	Schubwand 4000/5000 mit Kunststoffgleiter + Kettenschloss	
17	000.04.170	17.04	Schubwandaufsatz 1800 - 3100	
18	000.04.018	18.04	Kunststoffgleiter nicht mehr im Sortiment	38/25x50
	001.04.018	18.04.01	Kunststoffgleiter lang doppelt verwendbar	38/25x190
19				
20	000.04.020	20.04	Gummiplatte bis No.4275	645x100x10
21	000.04.021	21.04	Befestigungseisen	

Neue Umlenkung

- 4c -

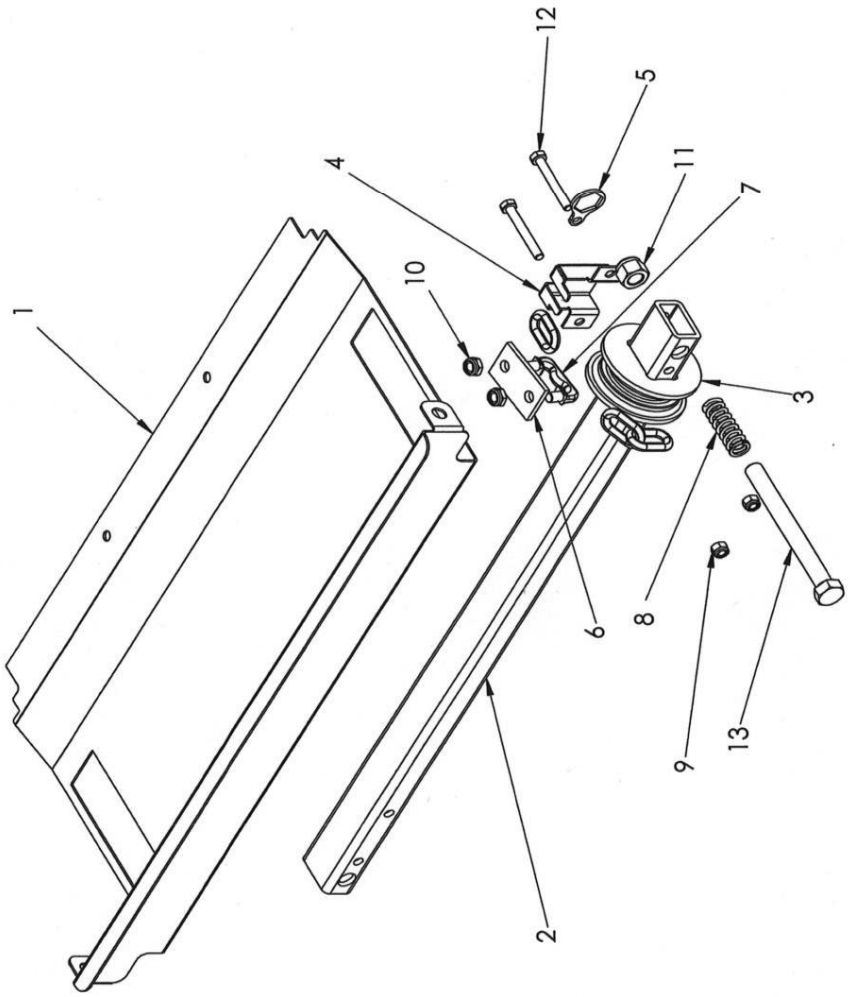

Neue Umlenkung

Pos.	Bestell Nr.	Bestelltext	
1			
2	303.07.400	Spannbalken	
3	303.07.006	Umlenkgleiter	
4	303.07.005	Fingerschutz Umlenkgleiter	
5			
6	000.04.009	Anschlagflacheisen	
7	302.07.010	Kettenschlossbügel verschraubbar	M10
8			
9	000.02.041	6kt-Sicherungsmutter	M8
10	601.04.028	6kt-Sicherungsmutter Stahl	M10
11	201.04.026	6kt-Sicherungsmutter	M12
12	201.04.031	6kt-Schraube	M8x65
13	601.04.039	6kt-Schraube	M12x150

Hydraulikschläuche

Pos.	Bestell Nr.	alte Nr.	Bestelltext

Bestellen gemäss nachfolgendem Muster:

Beispiel:			
Länge ü. alles:	2900 mm		
Anschlüsse:	1.Seite 0° / 2.Seite 45°		
von Wo bis Wo?	Kupplung bis Vorschub		
Maschinentyp:	2.5 H VARIO		
Chasse No.:	3150		
Transportertyp:	Muli 500		
Preis:	Grundpreis pro Schlauch inkl. Armaturen:	CHF	30.90
	Längenzuschlag pro cm Länge	CHF	0.30

Preis für obiges Beispiel:

Grundpreis: inkl. Armaturen	CHF	30.90
Längenzuschlag: 290x 0.30 =	CHF	87.00
Total:	CHF	117.90

000.05.020	20.05	Hydraulikmuffe	(Mutterstück)	mit Staubkappe
000.05.021	21.05	Hydraulikstecker	(Vaterstück)	mit Staubkappe

Arbeitshydraulik (kompl. Hydraulik-Aggregat) bis No. 2219

6

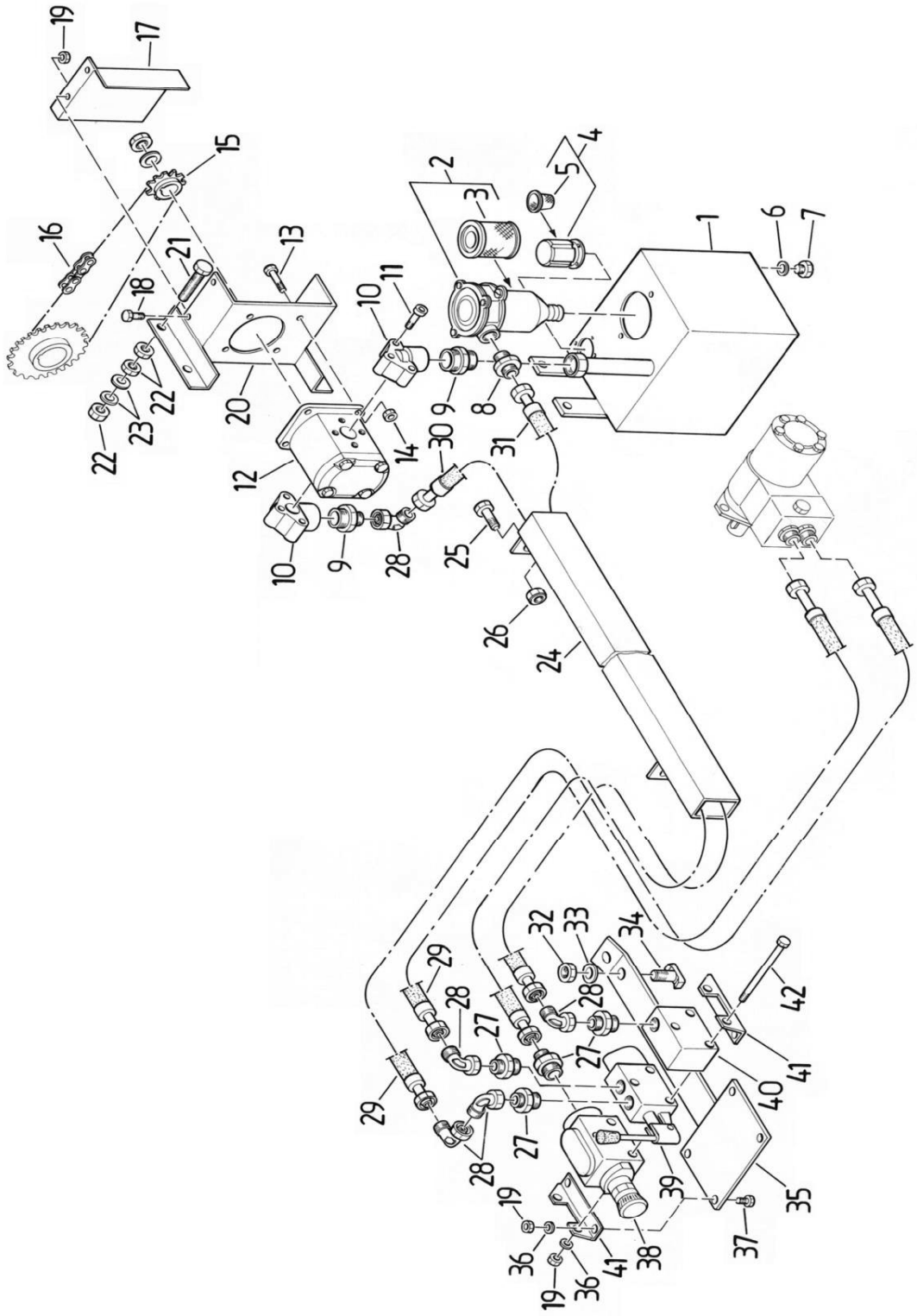

Arbeitshydraulik (kompl. Hydraulik-Aggregat) bis No. 2219

Pos.	Bestell Nr.		Bestelltext	
1				nicht mehr im Sortiment
2				nicht mehr im Sortiment
3	000.06.003	6.03	Filtereinsatz	
4+5	001.06.004	6.04+6.05	Einfüllstutzen kompl. (Stutzen und Filter)	
6	000.06.006	6.06	Dichtring	
7	000.06.007	6.07	Verschlussschraube	
8	000.06.008	6.08	Einschraubverschraubung	ø 12/ 1/2“
9	000.06.009	6.09	Einschraubverschraubung	ø 22/ 3/4“
10	000.06.010	6.10	Flansch Druckseite	
	000.06.011		Flansch Saugseite	
11	001.06.011	6.11	Zylinderkopfschraube	M8x35
12	201.06.019	6.12	Zahnradpumpe rechtsl. für Aufbaustreuer	
	202.06.019		Zahnradpumpe linksl. für Anhängerstreuer	
13	000.06.013	6.13	6kt-Schraube	M8x35
14	000.02.041	6.14	6kt-Schicherungsmutter	M8
15	000.06.015	6.13	Kettenrad konisch	3/8“ Z 17
16	000.06.016	6.14	Rollenkette + Schlussglied 1800 / 3100	3/8“ 107Gl
	201.06.026	16.06.01	Rollenkette + Schlussglied 5000 bis No. 1000	3/8" 123Gl
	002.06.016		Rollenkette für 5000 mit Schlussglied ab No. 1000	3/8" 139Gl
17				nicht mehr im Sortiment
18	201.04.175	6.18	6kt-Schraube	M8x16
19	201.04.173	6.19	6kt-Mutter	M8
20				nicht mehr im Sortiment
21	301.07.024	6.21	6kt-Schraube	M12x80
22	000.02.032	6.22	6kt-Mutter	M12
23	000.02.031	6.23	U-Scheibe	M12
24				nicht mehr im Sortiment
25	601.04.032	6.25	6kt-Schraube	M12x35
26	000.02.041	6.26	6kt-Sicherungsmutter	M8
27	000.06.027	6.27	Einschraubverschraubung	ø12/M18x1.5
28	000.06.028	6.28	Winkelverschraubung	18x1.5
29-32		6.29-32	Hydraulikschlauch siehe Seite 22	
32	601.04.040	6.32	6kt-Mutter	M16
33	101.06.016	6.33	U-Scheibe	M16
34	201.12.033	6.34	Halfenkopf-Schraube	M16x40
35	201.06.002	6.35	Halter f. Mengenregler u. Steuerblock (Aufbaumaschinen)	
	201.06.003		Klemmeisen	
36	601.05.019	6.36	Federscheibe	M8
37	302.01.017	6.37	6kt-Schraube	M8x20
38-40	001.06.038	6.38-6.40	Steuerblock kompl. (im Austausch)	
41				nicht mehr im Sortiment
42	000.06.042	6.42	6kt-Schraube	M8x145

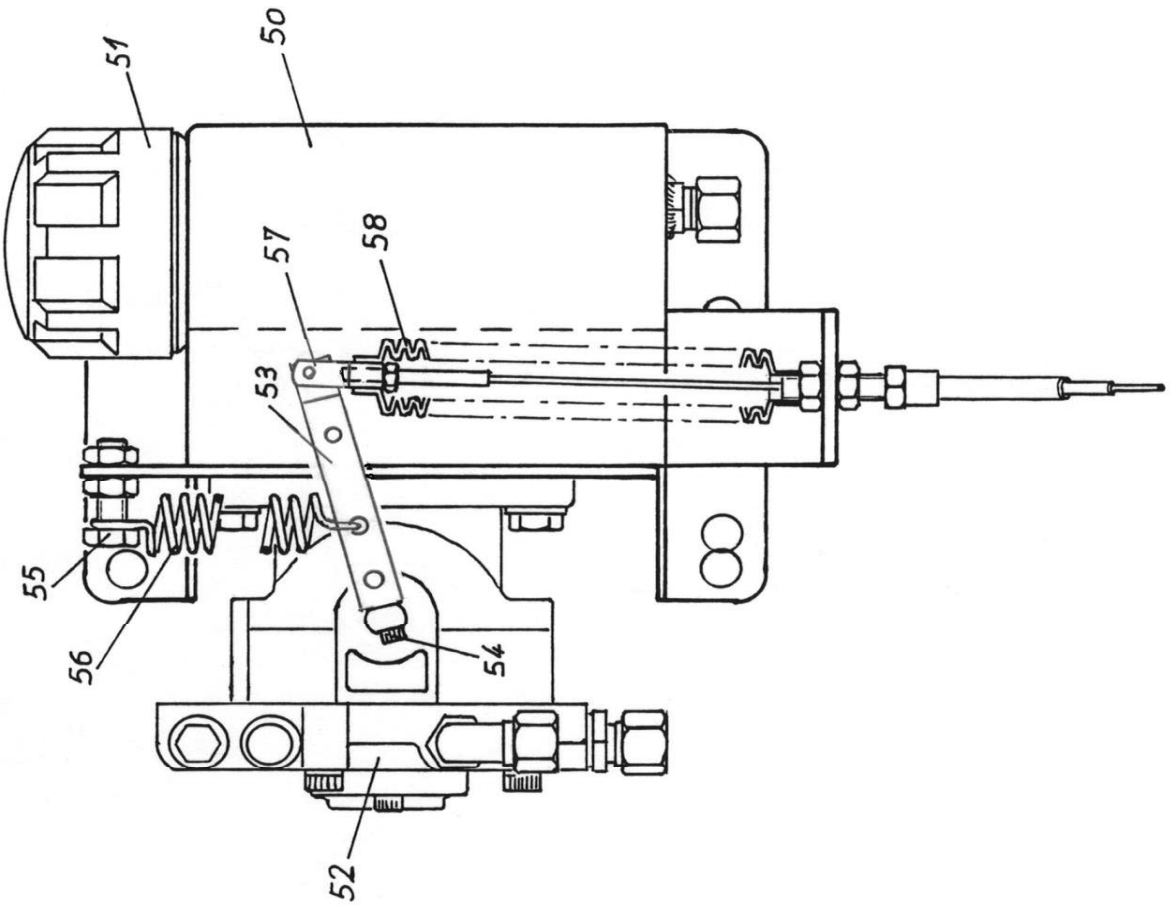
51
50
57
58
53
55
56
54
52

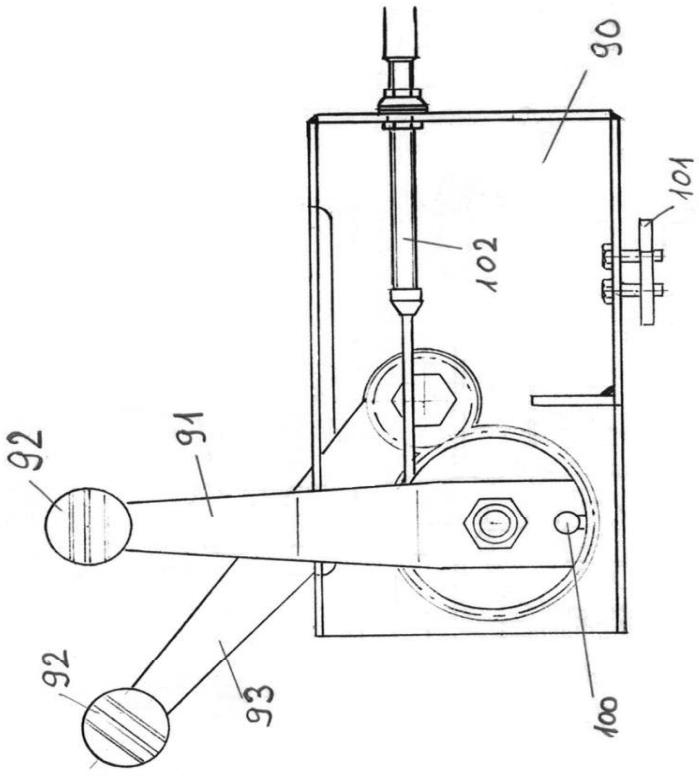
90
101
102
92
91
92
93
100

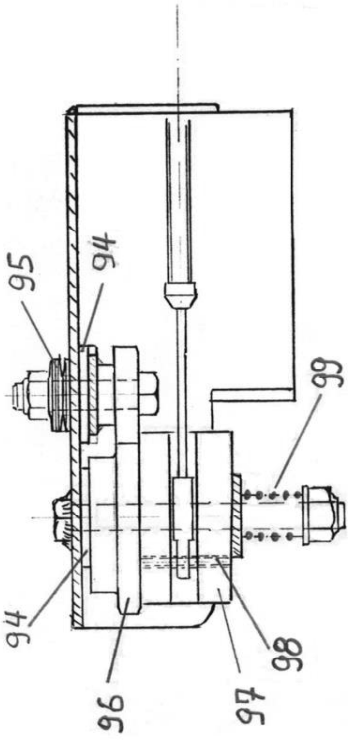
95
94
99
94
98
96
97

Hydraulikaggregat mit Hydrostat-Pumpe ab Masch.-No. 2220

Pos.	Bestell Nr.	alte Nr.	Bestelltext			
50	000.06.500	50.06	Hydrauliktank f. Normalmasch.			
51	001.06.051	51.06.01	Einfüll- und Belüftungsfilter			
	002.06.051	51.06.02	Dichtung für Tankdeckel			
52	000.06.052	52.06	Verstellpumpe inkl. Verschraubungen			
53	000.06.053	53.06	Verstellhebel			
54	000.06.054	54.06	Inbusschraube			M5x25
55	000.06.055	55.06	6kt-Schraube			M10x35
56	000.06.056	56.06	Zugfeder			
57	000.06.057	57.06	Gabelkopf mit Sicherungsstift			
58	000.06.058	58.06	Faltenbalg			
60	000.06.060	60.06	Kettenrädli			3/8“ Z 15
61	000.06.061	61.06	Federkeil			5/5x30
62	001.02.110	62.06	Kettenrad			3/8“ Z60 / 3/4“ Z25
63	000.06.016	63.06.01	Rollenkette für 1500/1800/2400/3100			3/8“ 107Gl
	201.06.026	63.06.02	Rollenkette für 4000/5000			3/8“ 123Gl
90	000.06.090	90.06	Blechteil für Betätigung			
91	000.06.091	91.06	Schnellganghebel			
92	000.06.092	92.06	Pilzgriff			
93	000.06.093	93.06	Vorschubeinstellhebel mit Zahnrad			Z25
95	000.06.095	95.06	Tellerfedern			
96	000.06.096	96.06	Zahnrad			Z50
97	000.06.097	97.06	Kunststoffteil			
98	000.06.098	98.06	Schwerspannstift			ø5x30
99	000.06.099	99.06	Druckfeder			
100	000.06.100	100.06	Mitnehmerbolzen			
101	000.06.101	101.06	Befestigungslasche			
102	001.06.102	102.06.01	Betätigungsseilzug	für 1500/1800/2400	mit 2 Kugelgelenken	
	002.06.102	102.06.02	Betätigungsseilzug	für 1800L/3100	mit 2 Kugelgelenken	
	003.06.102	102.06.03	Betätigungsseilzug	für Anhänger	mit 2 Kugelgelenken	

Wanne Streugehäuse bis Nr. 1981

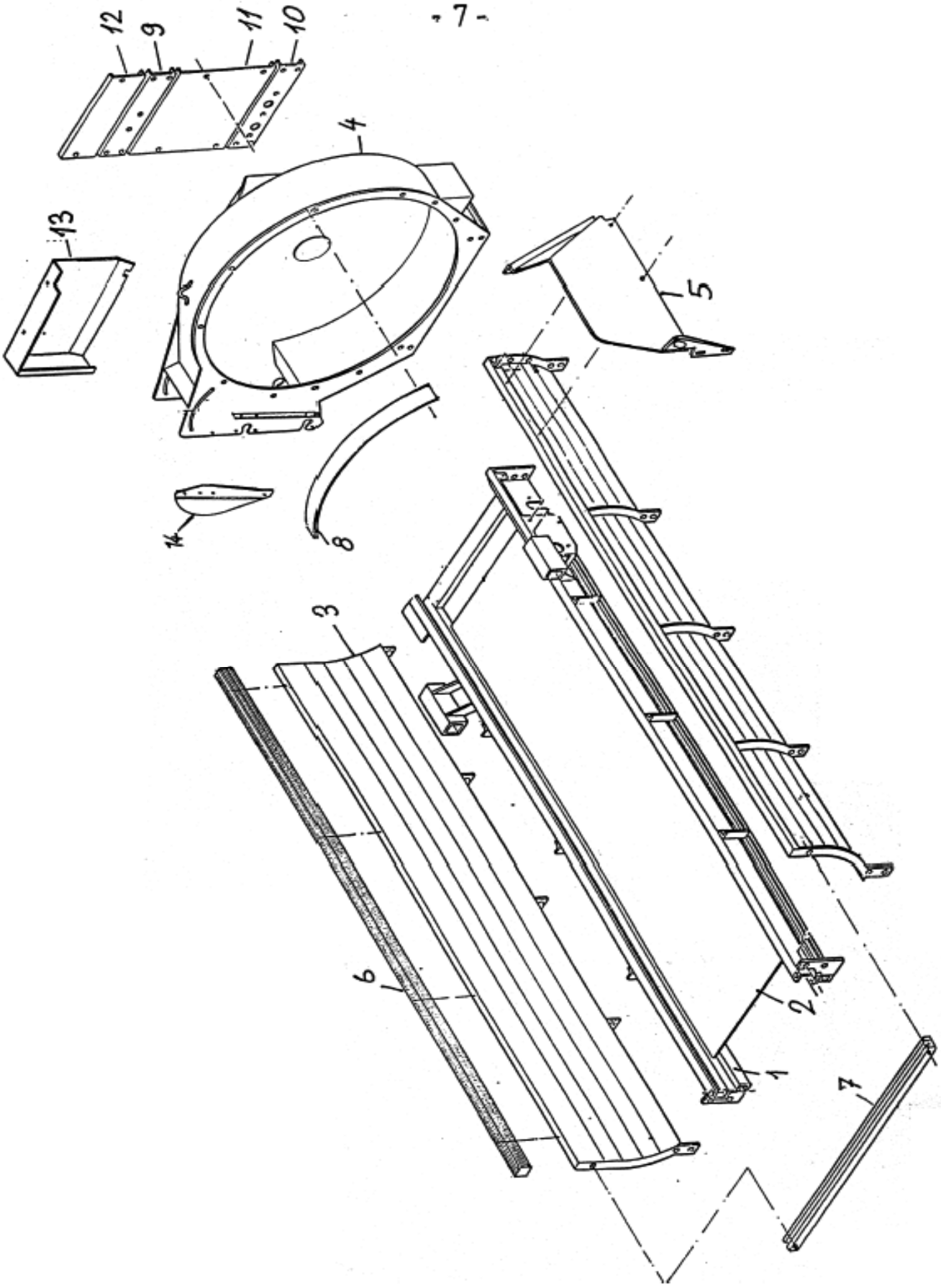

Wanne Streugehäuse bis Nr. 1981

Pos.	Bestell Nr.	alte Nr.	Bestelltext	
1	001.07.001	1.07.01	Bodenrahmen 1500/1800/2400/4000	
	002.07.001	1.07.02	Bodenrahmen 1800L/3100/5000 bis No. 1981	
		1.07.03	Bodenrahmen 3100/4000/5000 ab No. 1356 bis No. 1982	
			(Planetengetriebe mit Kettenantrieb)	
2	001.07.002	2.07.01	Bodenblech 1500 / 1800 / 2400 / 4000 kurz	
	002.07.002	2.07.02	Bodenblech 1800L / 3100 / 5000	
3	001.07.300	3.07.01	Typ 1500	
	002.07.300	3.07.02	Typ 1800	
	003.07.300	3.07.03	Typ 1800L	
	004.07.300	3.07.04	Typ 2400	
	005.07.300	3.07.05	Typ 3100	
	006.07.300	3.07.06	Typ 4000 kurz	
	007.07.300	3.07.07	Typ 5000	
	008.07.300		Typ 4000 lang	
4				nicht mehr im Sortiment
5	001.07.005	5.07.01	Zugriffschutz links in Fahrrichtung	
	002.07.005	5.07.02	Zugriffschutz rechts in Fahrrichtung	
6				nicht mehr im Sortiment
7	001.07.007	7.07.01	Quertraverse 1500 / 1800 / 1800L	
	002.07.007	7.07.02	Quertraverse 2400 / 3100	
	003.07.007	7.07.03	Quertraverse 4000 kurz / 5000	
8	001.07.008	8.07.01	Einlaufblech 1500	
	002.07.008	8.07.02	Einlaufblech 1800 / 1800L	
	003.07.008	8.07.03	Einlaufblech 2400 / 3100	
	004.07.008	8.07.04	Einlaufblech 4000 / 5000	
9	001.07.009	9.07.01	Traverse oben 1500 - 3100 u. 4000 lang	
	002.07.009	9.07.02	Traverse oben 4000 kurz / 5000	
10	001.07.010	10.07.01	Traverse unten 1500 - 3100 u. 4000 lang	
	002.07.010	10.07.02	Traverse unten 4000 kurz / 5000	
11	001.07.011	11.07.01	Kastenschutz gross 1500 / 1800 / 1800L	
	002.07.011	11.07.02	Kastenschutz gross 2400 / 3100 / 4000 lang	
	003.07.011	11.07.03	Kastenschutz gross 4000 kurz / 5000	
12	001.07.012	12.07.01	Kastenschutz klein 1500 - 3100 u. 4000 lang	
	002.07.012	12.07.02	Kastenschutz klein 4000 kurz / 5000	
13	001.07.013	13.07.01	Streurotorschutz 1500 / 1800 / 1800L*	
	002.07.013	13.07.02	Streurotorschutz 2400 / 3100 / 4000 lang*	
	003.07.013	13.07.03	Streurotorschutz 4000 kurz / 5000	
14	001.07.014	14.07.01	Halbmondblech Streurotor 1500-3100	
	002.07.014	14.07.02	Halbmondblech Streurotor 4000/5000	

* bitte angeben: Aufbau oder Anhänger

Wanne Streugehäuse ab Nr. 1982

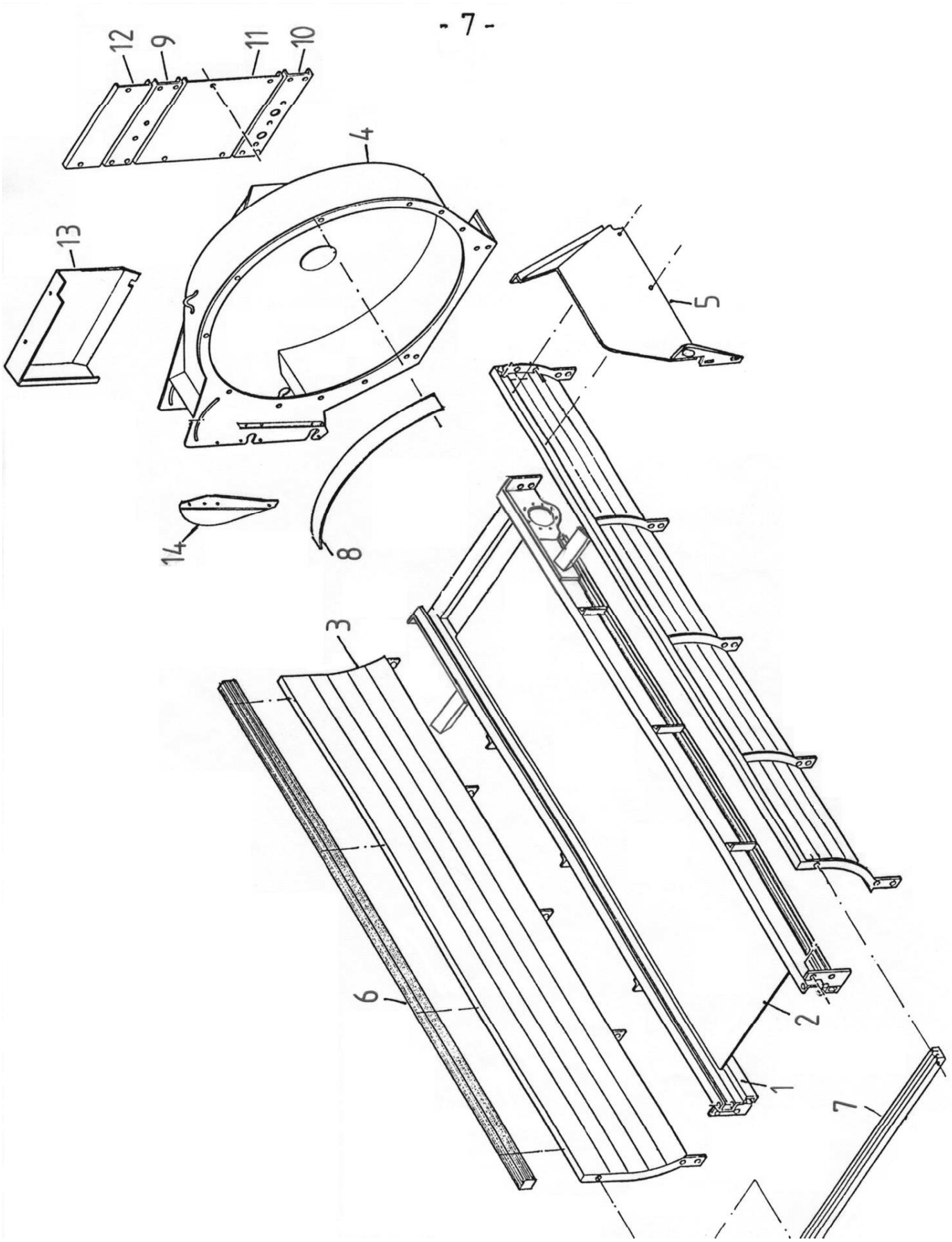

Wanne Streugehäuse ab Nr. 1982

Pos.	Bestell Nr.	alte Nr.	Bestelltext	
1	001.07.001	1.07.01	Bodenrahmen 1500/1800/2400/4000	
	003.07.001	1.07.03	Bodenrahmen 1800L/3100/4000/5000	
2	001.07.002	2.07.01	Bodenblech 1500 / 1800 / 2400 / 4000 kurz	
	002.07.002	2.07.02	Bodenblech 1800L / 3100 / 5000	
3	001.07.300	3.07.01	Typ 1500	
	002.07.300	3.07.02	Typ 1800	
	003.07.300	3.07.03	Typ 1800L	
	004.07.300	3.07.04	Typ 2400	
	005.07.300	3.07.05	Typ 3100	
	006.07.300	3.07.06	Typ 4000 kurz	
	007.07.300	3.07.07	Typ 5000	
	008.07.300		Typ 4000 lang	
4				nicht mehr im Sortiment
5	001.07.005	5.07.01	Zugriffschutz links in Fahrrichtung	
	002.07.005	5.07.02	Zugriffschutz rechts in Fahrrichtung	
6				nicht mehr im Sortiment
7	001.07.007	7.07.01	Quertraverse 1500 / 1800 / 1800L	
	002.07.007	7.07.02	Quertraverse 2400 / 3100	
	003.07.007	7.07.03	Quertraverse 4000 kurz / 5000	
8	001.07.008	8.07.01	Einlaufblech 1500	
	002.07.008	8.07.02	Einlaufblech 1800 / 1800L	
	003.07.008	8.07.03	Einlaufblech 2400 / 3100	
	004.07.008	8.07.04	Einlaufblech 4000 / 5000	
9	001.07.009	9.07.01	Traverse oben 1500 - 3100 u. 4000 lang	
	002.07.009	9.07.02	Traverse oben 4000 kurz / 5000	
10	001.07.010	10.07.01	Traverse unten 1500 - 3100 u. 4000 lang	
	002.07.010	10.07.02	Traverse unten 4000 kurz / 5000	
11	001.07.011	11.07.01	Kastenschutz gross 1500 / 1800 / 1800L	
	002.07.011	11.07.02	Kastenschutz gross 2400 / 3100 / 4000 lang	
	003.07.011	11.07.03	Kastenschutz gross 4000 kurz / 5000	
12	001.07.012	12.07.01	Kastenschutz klein 1500 - 3100 u. 4000 lang	
	002.07.012	12.07.02	Kastenschutz klein 4000 kurz / 5000	
13	001.07.013	13.07.01	Streurotorschutz 1500 / 1800 / 1800L*	
	002.07.013	13.07.02	Streurotorschutz 2400 / 3100 / 4000 lang*	
	003.07.013	13.07.03	Streurotorschutz 4000 kurz / 5000	
14	001.07.014	14.07.01	Halbmondblech Streurotor 1500-3100	
	002.07.014	14.07.02	Halbmondblech Streurotor 4000/5000	

* bitte angeben: Aufbau oder Anhänger

Teile für Anhänger

- 8 -

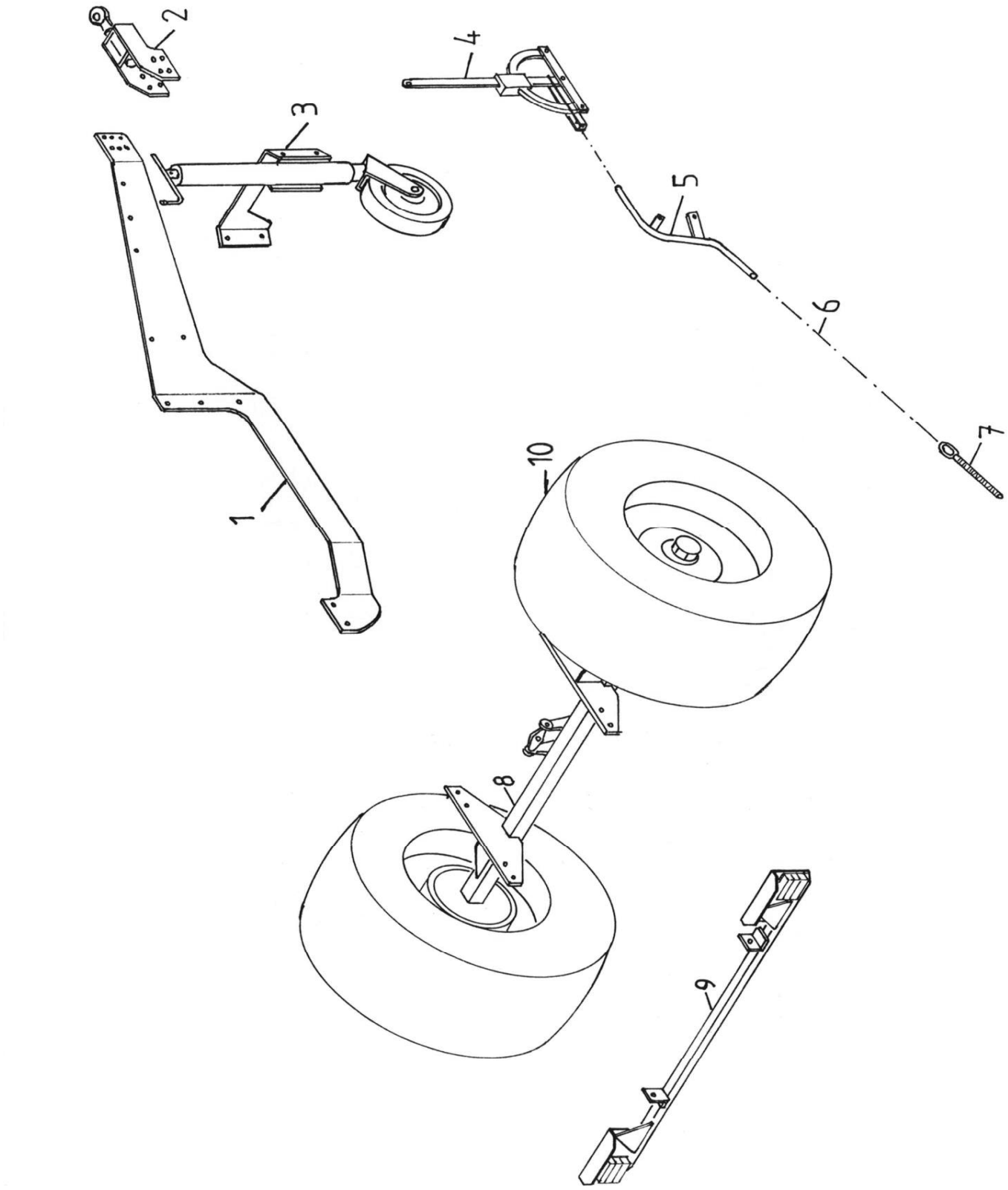

Teile für Anhänger

Pos.	Bestell Nr.	alte Nr.	Bestelltext	
1	001.08.001	1.08.01	Deichselwange 1800 - 3100 u. 4000 lang in Fahrrichtung rechts	
	002.08.001	1.08.02	Deichselwange 1800 - 3100 u. 4000 lang in Fahrrichtung links	
	003.08.001	1.08.03	Deichselwange 4000 kurz / 5000 in Fahrrichtung rechts	
	004.08.001	1.08.04	Deichselwange 4000 kurz / 5000 in Fahrrichtung links	
2	000.08.002	2.08	Anhängeröse 1800 bis 5000	
3	001.08.003	3.08.01	Stützrad komplett	
	002.08.003	3.08.02	Spindel zu Stützrad	
	003.08.003	3.08.03	Blechrad zu Stützrad	
4	101.10.003	4.08	Bremshebel "Farmer-Stop"	
5	002.08.005	5.08	Seilführungsrohr	
6	001.08.006	6.08.01	Bremsseil für 1800 / 2400 / 4000 kurz	
	002.08.006	6.08.02	Bremsseil für 3100 / 5000	
7	101.10.005	7.08	Einstellspindel	
8	101.10.702	8.08.01	Bremsachse Spur 1600 für 1800-3100 u. 4000 lang	Einbaufertig
	101.10.701	8.08.02	Bremsachse Spur 1700 für 4000/5000	Einbaufertig
9				nicht mehr im Sortiment
	003.08.009	9.08.03	Rückstrahler Rot Dreieckig	BBS 123/5
	004.08.009	9.08.04	Rückleuchten	BBS 123/5
	005.08.009	9.08.05	Glas für Rückleuchte	FP 10 AJ.BA
	103.10.010		Rückleuchte komplett	FP 10 AJ.BA
	104.10.010		Glas zu Rückleuchte	
10	101.10.008		Rad komplett (Normalprofil)	11.5/80x15.3 AW
	102.10.008		Rad komplett (Stollenprofil)	11.5/80x15.3 AS
	103.10.008		Rad komplett (Normalprofil)	15.0/55x17 AW
	104.10.008		Rad komplett (Stollenprofil)	15.0/55x17 AS
	105.10.008		Rad komplett (Normalprofil)	19.0/45x17 AW
	106.10.008		Rad komplett (Stollenprofil)	19.0/45x17 AS

Rückleuchten und Stützen

- 9 -

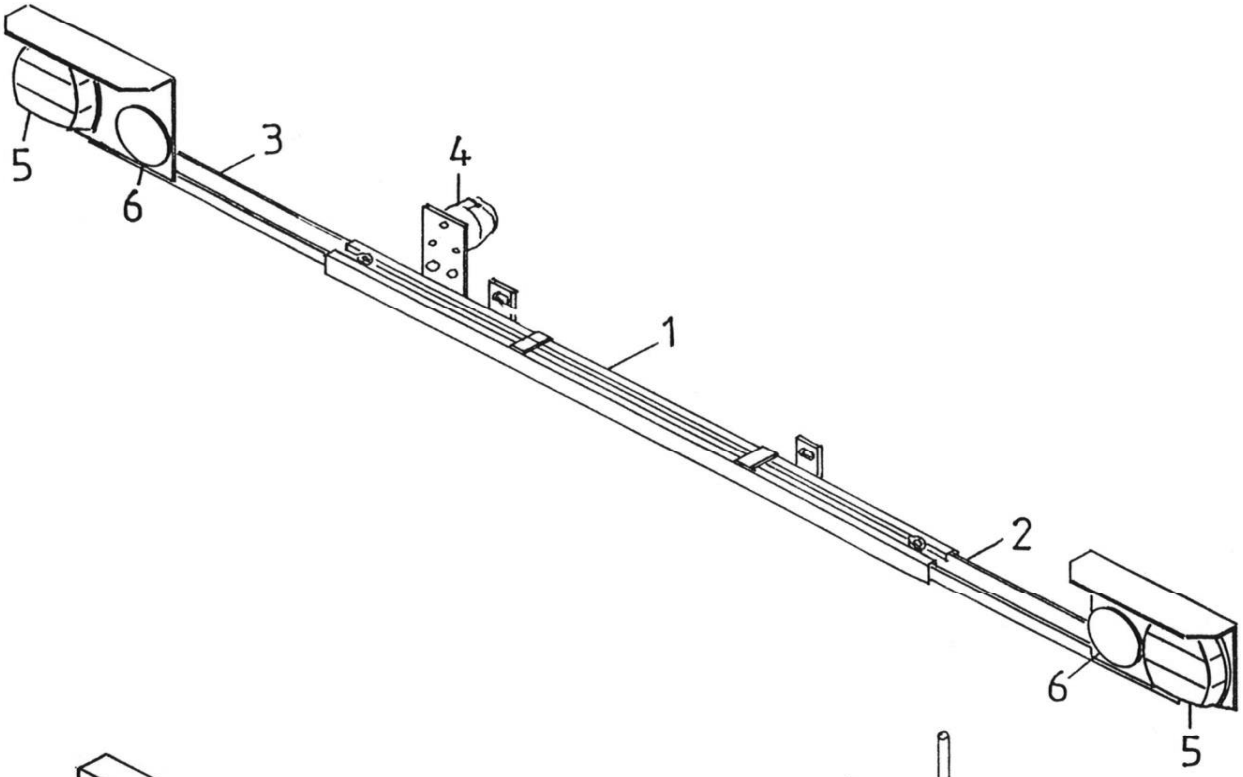

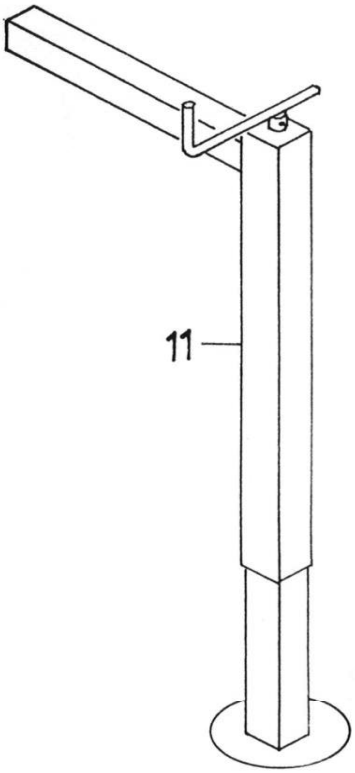

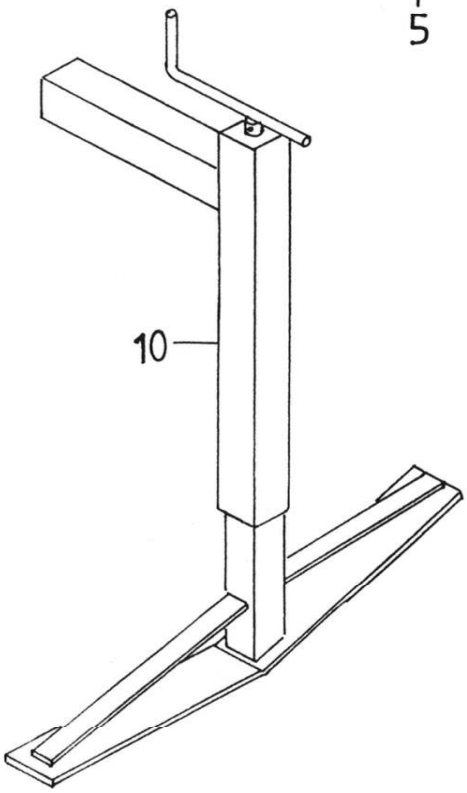

Rückleuchten und Stützen

Pos.	Bestell Nr.	alte Nr.	Bestelltext	
1		1.11.102	Beleuchtungsträger unmontiert	nicht mehr im Sortiment
	103.11.100	1.09.02	Beleuchtungsträger unmontiert (ab ca. Bj 2014)	
2	000.11.200	2.11	Lampenhalter rechts (bis ca. Bj 2013)	
	001.11.200		Lampenhalter rechts (ab ca. Bj 2014)	
3	000.11.300	3.11	Lampenhalter links (bis ca. Bj 2013)	
	001.11.300		Lampenhalter links (ab ca. Bj 2014)	
4	000.11.004	4.11	Steckdose	71/7
5	004.08.009	9.08.04	Rückleuchten	BBS 123/5
	005.08.009	9.08.05	Glas für Rückleuchte	BBS 123/5
	103.10.010		Rückleuchte komplett	FP 10 AJ.BA
	104.10.010		Glas zu Rückleuchte	FP 10 AJ.BA
6	000.11.006	6.11	Rückstrahler rund rot	
10	003.09.010	10.09.03	Kippstütze alte Ausf. bis No. 1981 (Längsrohr)	
	001.09.010	10.09.01	Kippstütze komplett ab No. 1982 (Querrohr)	
	002.09.010	10.09.02	Spindel zu Kippstütze	
11	500.11.001		Stüzfuss für Aufbaustreuer ohne Querrohr	
	500.11.800		Querrohr gerade	60/60x400
	500.11.600		Querrohr zu Stützfuss	60/60x800
	203.11.011		Spindel zu Portalstütze	

Aufbauteile für Transporter

No	TRANSPORTER	VORN	MITTE	HINTEN
1	AEBI			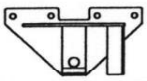
2	BUCHER 1800 Granit BUCHER Caron			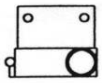
3	BUCHER Zenit 4000			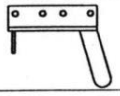
4	LINDNER Unitrac			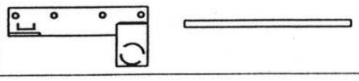
5	LINDNER 3500 bis Jg.85			
6	LINDNER 3500 ab Jg.85 LINDNER 3500 Lüönd			
7	MULI Typ 30/33/50 Typ 400 bis 600 Typ 440 bis 970			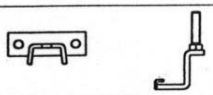
8	MULI Typ 40			
9	RAPID AC 1350/1750 AC 1900 AC 2500			
10	RAPID AC 1400/1800 SCHILTRAC 9036			
11	RAPID AC 1800–26 AC 2000–26 AC 2500–28/30 AC 3000–28/30			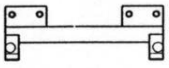
12	SCHILTRAC 432 bis 9075 SCHILTER 3500 CARARO T80			
13	SCHILTER 1300 alt SCHILTER 1600	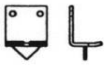		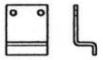
14	SCHILTER 1300 neu SCHILTER 2200			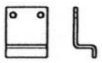
15	SCHILTER 1800			
30–32	Befestigungsteile			

Aufbauteile für Transporter

Pos.	Bestell Nr.	alte Nr.	Bestelltext	
1	**201.12.100**		AEBI - Aufbauteile	Satz inkl. Befestigung
	202.12.100		AEBI - Aufbauteile	Satz ohne Befestigung
	203.12.100		AEBI - Traverse vorne	
	204.12.100		AEBI - Obereil hinten links	
	205.12.100		AEBI - Obereil hinten rechts	
	201.12.165		AEBI TP 98/450 komb. - Aufbauteile	Satz inkl. Befestigung
	202.12.165		AEBI TP 98/450 komb. - Aufbauteile	Satz ohne Befestigung
	203.12.165		AEBI TP 98/450 komb. - Traverse vorne	
	204.12.100		AEBI TP 98/450 komb. - Obereil hinten links	
	205.12.100		AEBI TP 98/450 komb. - Obereil hinten rechts	
2	**201.12.200**	2.12.201	BUCHER 1800 - Aufbauteile	Satz inkl. Befestigung
	202.12.200	2.12.202	BUCHER 1800 - Aufbauteile	Satz ohne Befestigung
	203.12.200	2.12.203	BUCHER 1800 - Aufbauteil vorne	
	204.12.200	2.12.204	BUCHER 1800 - Aufbauteil hinten rechts	
	205.12.200	2.12.205	BUCHER 1800 - Aufbauteil hinten links	
3	**201.12.250**	3.12.201	BUCHER ZENIT - Aufbauteile	Satz inkl. Befestigung
	202.12.250	3.12.202	BUCHER ZENIT - Aufbauteile	Satz ohne Befestigung
	203.12.250	3.12.203	BUCHER ZENIT - Aufbauteil vorne rechts	
	204.12.250	3.12.204	BUCHER ZENIT - Aufbauteil vorne links	
	205.12.250	3.12.205	BUCHER ZENIT - Aufbauteil hinten rechts	
	206.12.250	3.12.206	BUCHER ZENIT - Aufbauteil hinten links	
	201.12.800		CARON Serie 900	Satz inkl. Befestigung
	202.12.800		CARON Serie 900	Satz ohne Befestigung
	203.12.800		CARON Serie 900 - vorne links	
	204.12.800		CARON Serie 900 - vorne rechts	
	205.12.800		CARON Serie 900 - Mitte	
	206.12.800		CARON Serie 900 - hinten	
4	**201.12.300**	4.12.201	LINDNER UNITRAC - Aufbauteile	Satz inkl. Befestigung
	202.12.300	4.12.202	LINDNER UNITRAC - Aufbauteile	Satz ohne Befestigung
	203.12.300	4.12.203	LINDNER UNITRAC - Aufbauteil vorne rechts	
	204.12.300	4.12.204	LINDNER UNITRAC - Aufbauteil vorne links	
	205.12.300	4.12.205	LINDNER UNITRAC - Aufbauteil Mitte	
	206.12.300	4.12.206	LINDNER UNITRAC - Aufbauteil hinten rechts	
	207.12.300	4.12.207	LINDNER UNITRAC - Aufbauteil hinten links	
5	**201.12.330**	5.12.201	LINDNER 3500 alt - Aufbauteile	Satz inkl. Befestigung
	202.12.330	5.12.202	LINDNER 3500 alt - Aufbauteile	Satz ohne Befestigung
	203.12.330	5.12.203	LINDNER 3500 alt - Aufbauteil vorne	
	204.12.330	5.12.204	LINDNER 3500 alt - Aufbauteil Mitte	
	205.12.330	5.12.205	LINDNER 3500 alt - Aufbauteil hinten	

Aufbauteile für Transporter

Pos.	**Bestell Nr.**	alte Nr.	Bestelltext	
6	**206.12.330**	5.12.206	LINDNER 3500 neu (ab Jg. 85)	Satz inkl. Befestigung
	207.12.330	5.12.207	LINDNER 3500 neu (ab Jg. 85)	Satz ohne Befestigung
	208.12.330	5.12.208	LINDNER 3500 neu (ab Jg. 85)	Aufbauteil vorn u. Mitte links
	209.12.330	5.12.208	LINDNER 3500 neu (ab Jg. 85)	Aufbauteil vorn u. Mitte rechts
	210.12.330	5.12.209	LINDNER 3500 neu (ab Jg. 85)	Aufbauteil hinten rechts
	211.12.330	5.12.210	LINDNER 3500 neu (ab Jg. 85)	Aufbauteil hinten links
7	**201.12.400**	7.12.201	MULI 30-970 - Aufbauteile	Satz inkl. Befestigung
	202.12.400	7.12.202	MULI 30-970 - Aufbauteile	Satz ohne Befestigung
	203.12.400	7.12.203	MULI 30-970 - Aufbauteil vorne	
	204.12.400	7.12.204	MULI 30-970 - Aufbauteil hinteres Oberteil	
	205.12.400	7.12.205	MULI 30-970 - Schraubbügel hinten	
	206.12.400		MULI T8/T9 Hinterachse gef. - Aufbauteile	Satz inkl. Befestigung
	207.12.400		MULI T8/T9 Hinterachse gef. - Aufbauteile	Satz ohne Befestigung
	203.12.400	7.12.203	MULI T8/T9 Hinterachse gef. - Aufbauteil vorne	
	204.12.400	7.12.204	MULI T8/T9 Hinterachse gef. - Aufbauteil hinteres Oberteil	
	208.12.400		MULI T8/T9 Hinterachse gef. - Schraubbügel hinten	
8	**201.12.450**	8.12.201	MULI 40 - Aufbauteile	Satz inkl. Befestigung
	202.12.450	8.12.202	MULI 40 - Aufbauteile	Satz ohne Befestigung
	203.12.450	8.12.203	MULI 40 - Aufbauteil vorne	
	204.12.450	8.12.204	MULI 40 - Aufbauteil Mitte	
	205.12.450	8.12.205	MULI 40 - Aufbauteil hinten	
9	**201.12.500**	9.12.201	RAPID 1750 / LINDNER Lüönd - Aufbauteile	Satz inkl. Befestigung
	202.12.500	9.12.202	RAPID 1750 / LINDNER Lüönd - Aufbauteile	Satz ohne Befestigung
	203.12.500	9.12.203	RAPID 1750 / LINDNER Lüönd - Aufbauteil vorn / Mitte rechts	
	204.12.500	9.12.204	RAPID 1750 / LINDNER Lüönd - Aufbauteile vorn / Mitte links	
	205.12.500	9.12.205	RAPID 1750 / LINDNER Lüönd - Aufbauteil hinten rechts	
	206.12.500	9.12.206	RAPID 1750 / LINDNER Lüönd - Aufbauteil hinten links	
10	**201.12.530**	10.12.201	RAPID 1400 - Aufbauteile	Satz inkl. Befestigung
	202.12.530	10.12.202	RAPID 1400 - Aufbauteile	Satz ohne Befestigung
	203.12.530	10.12.203	RAPID 1400 - Aufbauteil vorne	
	204.12.530	10.12.204	RAPID 1400 - Aufbauteil hinten rechts	
	205.12.530	10.12.205	RAPID 1400 - Aufbauteil hinten links	
11	**201.12.560**	11.12.201	RAPID 2000-26 - Aufbauteile	Satz inkl. Befestigung
	202.12.560	11.12.202	RAPID 2000-26 - Aufbauteile	Satz ohne Befestigung
	203.12.560	11.12.203	RAPID 2000-26 - Aufbauteil vorne	
	204.12.560	11.12.204	RAPID 2000-26 - Aufbauteil hinten	
12	**201.12.600**	12.12.201	SCHILTRAC - Aufbauteile	Satz inkl. Befestigung
	202.12.600	12.12.202	SCHILTRAC - Aufbauteile	Satz ohne Befestigung
	203.12.600	12.12.203	SCHILTRAC - Aufbauteil vorn / Mitte links	
	204.12.600	12.12.203	SCHILTRAC - Aufbauteil vorn / Mitte rechts	
	205.12.600	12.12.204	SCHILTRAC - Aufbauteil hinten	

Aufbauteile für Transporter

Pos.	Bestell Nr.	alte Nr.	Bestelltext	
13	**201.12.700**	13.12.201	SCHILTER 1600 - Aufbauteile	Satz inkl. Befestigung
	202.12.700	13.12.202	SCHILTER 1600 - Aufbauteile	Satz ohne Befestigung
	203.12.700	13.12.203	SCHILTER 1600 - Aufbauteil vorn / Mitte	
	204.12.700	13.12.204	SCHILTER 1600 - Aufbauteil hinten	
14	**201.12.730**	14.12.201	SCHILTER 2200 - Aufbauteile	Satz inkl. Befestigung
	202.12.730	14.12.202	SCHILTER 2200 - Aufbauteile	Satz ohne Befestigung
	203.12.730	14.12.203	SCHILTER 2200 - Aufbauteil vorn / Mitte	
	204.12.730	14.12.204	SCHILTER 2200 - Aufbauteil hinten	
15	**201.12.760**	15.12.201	SCHILTER 1800 - Aufbauteile	Satz inkl. Befestigung
	202.12.760	15.12.202	SCHILTER 1800 - Aufbauteile	Satz ohne Befestigung
	203.12.760	15.12.203	SCHILTER 1800 - Aufbauteil vorn / Mitte	
	204.12.760	15.12.204	SCHILTER 1800 - Aufbauteil hinten	
30	**201.12.030**	30.12.201	Gegenplatte	M16
31	**201.12.031**	31.12.201	Sperrkantscheibe	M16
32	**201.12.032**	32.12.201	Sechskantschraube	M16x35
	201.12.033		Halfenkopf-Befestigungsschraube für C-Profil	M16x40
	601.04.040		6 kt-Mutter	M16
	201.12.034		Gewindeplatte für C-Profil	M12