Spargiletame/Spargi-compost GAFNER

ELENCO RICAMBI

1.65 - 2.35 vario roto modelli portati e rimorchiati

Copyright ©

Editore della presente documentazione cliente è la GAFNER Maschinenbau AG,
CH-8637 Laupen-Wald (Tel. 055 246 34 15 / FAX 055 246 51 70)
Si riservano tutti i diritti, in particolare il diritto di riproduzione,
distribuzione e traduzione. Si riservano tutti i diritti, in particolare il diritto di riproduzione,
distribuzione e traduzione. Nessuna parte dell'opera potrà essere riprodotta in alcuna forma (stampa,
fotocopia, microfilm o altro procedimento)
o memorizzata con l'ausilio di sistemi elettronici in assenza di assenso scritto.

Con riserva di modifiche tecniche.
GAFNER si riserva il diritto di apportare modifiche al prodotto o al presente documento in qualsiasi momento
senza comunicazione separata.

Sommario

Capitolo		Pagina
1	Unità motrice	3 - 4
2	Rotore a stella - Planetario	5 - 8
3	Valvola spargitura-rotore spargitura	9 - 12
4	Tappeto	13 - 14
4a	Rinvio	15 - 16
4b	Scivolo	17 - 18
6	Idraulica - Organi di azionamento	19 - 20
	Tubi flessibili idraulici	20
6 Ha	Centralina idraulica	21 - 22
7	Vasca	23 - 24
8	Contenitore di spargitura	25 - 28
9	Meccanismo girevole Roto	29 - 30
10	Parti per rimorchi	31 - 32
11	Fari posteriori e stabilizzatori	33 - 34
12	Componenti sovrastruttura per veicolo portante	35 - 40
13	Etichette autoadesive	41 - 43

Esempio di ordine di pezzi di ricambio

Tipo Gafner: ad es. tipo 2.35 H VARIO
Numero di telaio: Ad es. n. 9335

Numero di ricambio: Ad es. n. 201.01.100
Descrizione dell'ordine ad es. albero motore modello portato VARIO
Quantità: Ad es. 1 pezzo

Unità motrice

- 1 -

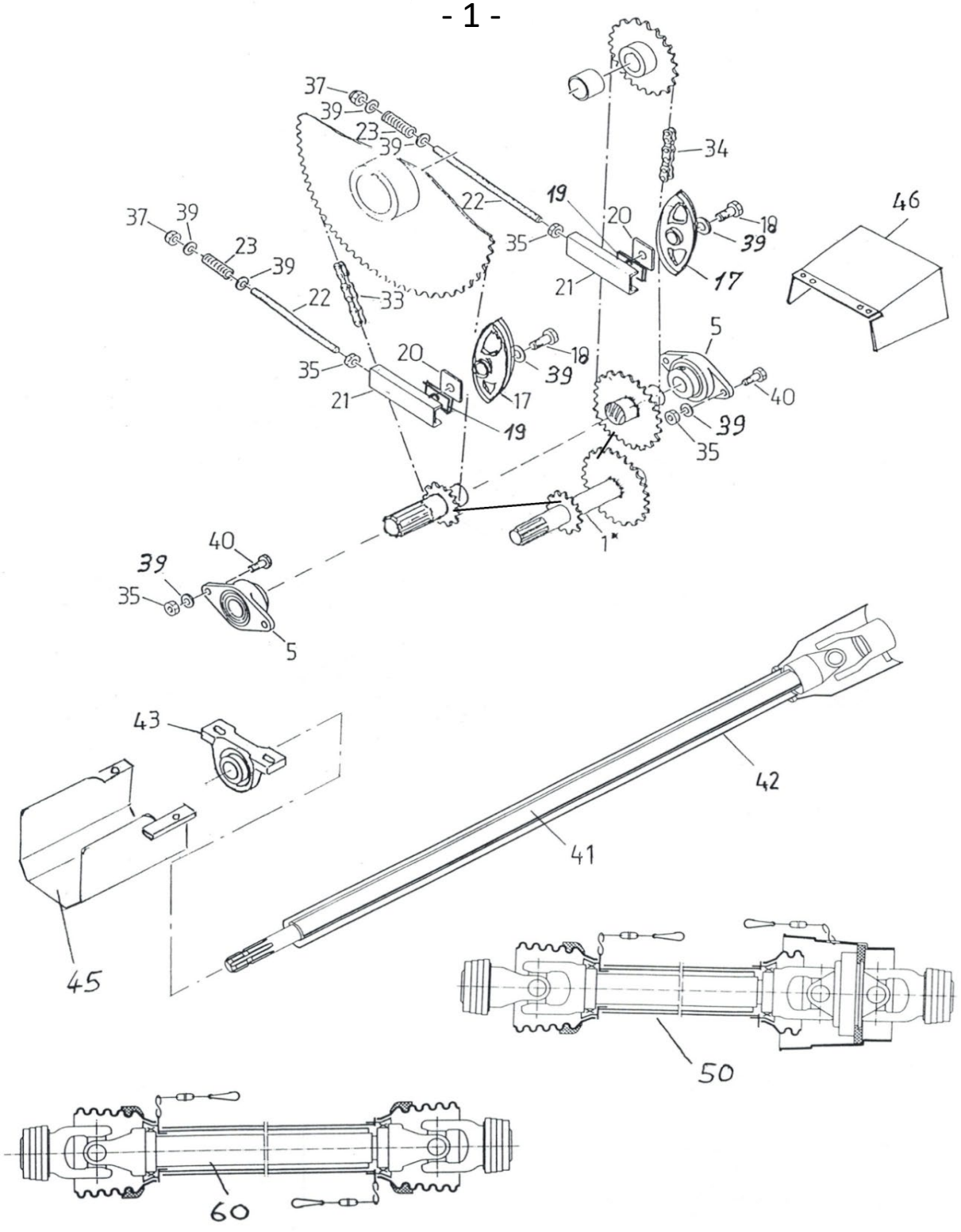

Unità motrice

Rif.	N. d'ordine	Descrizione dell'ordine	
1	201.01.100	Albero motore modelli portati	
1	202.01.200	Albero motore modelli rimorchiati	
5	000.02.010	Cuscinetto flangiato ovale	ø35
	001.01.005	Guarnizione cuscinetto p	ø35
17	000.01.017	Pattino catena	3/4“
18	601.01.045	Vite testa esagonale	M12x55
19	301.01.015	Piastra distanziale	
20	000.01.020	Lamiera forata	
21	000.01.021	Pattino per tendicatena - Filettatura	M12
22	000.01.022	Asta filettata (specificare la lunghezza)	M12
23	000.01.023	Molla a compressione	3,2/19,2x59
33	201.01.033	Catena a rulli	3/4“ASA60 117 maglie
34	201.01.034	Catena a rulli	3/4“ASA60 89 maglie
senza fig	004.01.034	Maglia di congiunzione diritta	3/4“
senza fig	005.01.034	Maglia di congiunzione a gomito	3/4“
35	000.02.032	Dado esagonale	M12
37	000.03.018	Dado di sicurezza	M12
39	000.02.031	Rondella	M12
40	000.02.030	Vite testa esagonale	M12x30
41	000.01.052	Prolunga d'albero estraibile	
43	000.03.026	Supporto ritto D 35	ø35
	001.01.005	Guarnizione cuscinetto	ø35
45	201.01.451	Lamiera di protezione presa di forza modelli portati	
46	000.01.046	Lamiera di protezione presa di forza modelli rimorchiati	
50	000.01.050	Albero cardanico omocinetico p. modelli rimorchiati con copiglia di recisione	
	000.01.051	Albero cardanico omocinetico per modelli rimorchiati	
60	000.01.060	Albero cardanico c. protezione lunghezza f.t. 75 cm con spinotto di sicurezza	
	000.02.060	Albero cardanico con protezione lunghezza f.t. 108 cm	
	000.03.060	Albero cardanico con protezione lunghezza f.t. 140 cm	
senza fig	000.03.065	Bullone di sicurezza esag. qual. 10.9 per albero cardanico	M8x50
senza fig	000.03.066	Bullone di sicurezza esag. qual. 8.8 per albero cardanico	M10x50
senza fig	000.04.060	Bullone di sicurezza esag. qual. 12.9 per albero cardanico	M8x50

Rotore a stella planetario

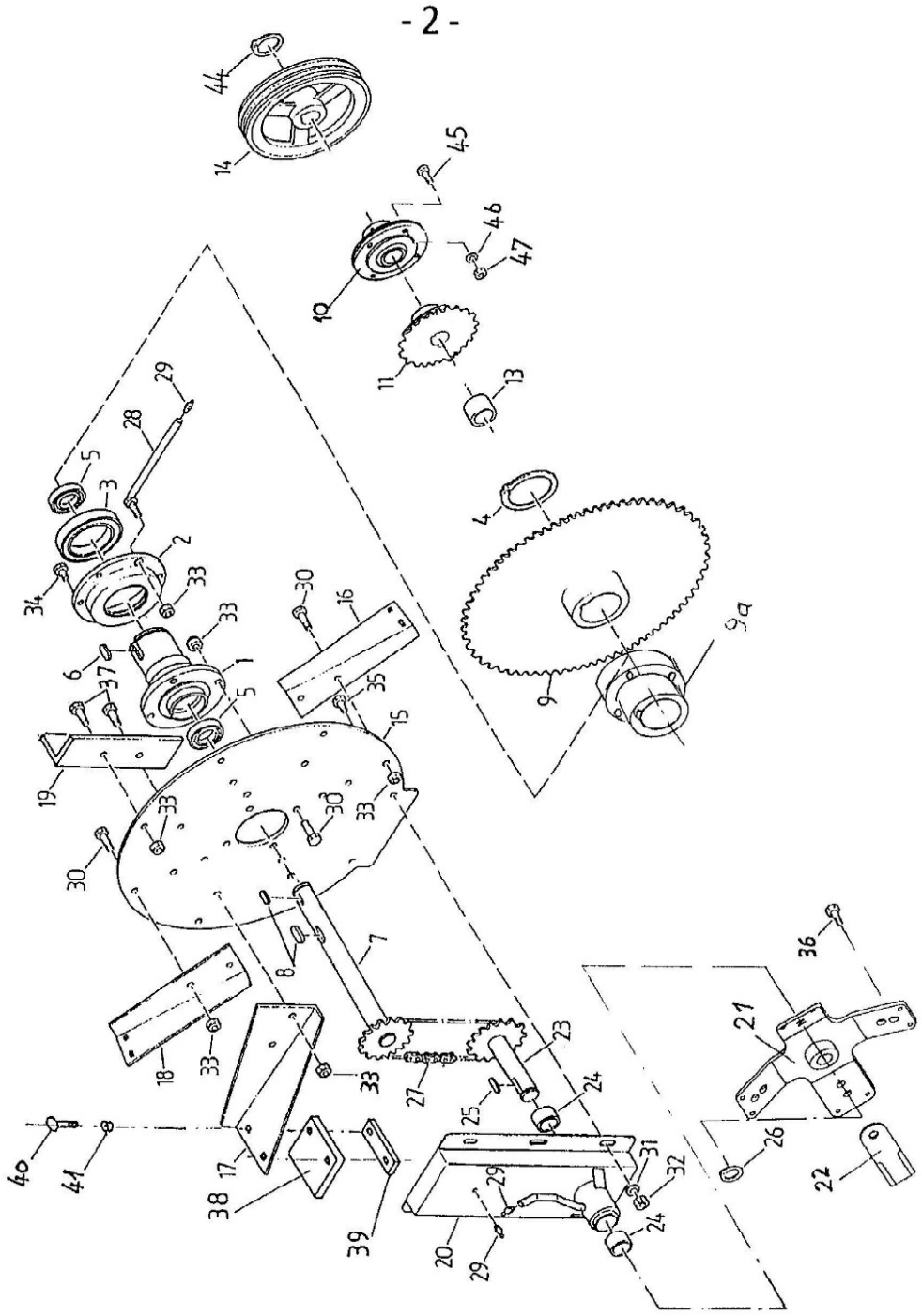

Rotore a stella planetario

Rif.	N. d'ordine	Descrizione dell'ordine	
1	000.02.001	Albero cavo	
2	000.02.002	Cuscinetto rotore a stella senza cuscinetto a sfere	
	301.01.018	Guarnizione a feltro	
3	000.02.003	Cuscinetto a sfere	6016
4	000.02.004	Anello Seeger	A80
5	000.02.005	Cuscinetto a sfere	6007
6	000.02.006	Linguetta	10/8x56
7	001.02.700	Albero passante con pignone catena	1“ Z 12
8	000.02.008	Linguetta	10/8x45
9	777.01.136	Puleggia pignone catena	3/4“ Z 81
9a	201.02.900	Mozzo avvitabile per puleggia pignone catena (superiore)	
10	101.02.010	Cuscinetto flangiato circolare con scanalatura	ø35
	001.01.005	Guarnizione cuscinetto	ø35
11	000.02.011	Pignone catena	3/4“ Z 25
	001.02.110	Coppia di pignoni per macchina con unità idraulica	3/4“ Z25 3/8“ Z60
13	150.01.001	Anello distanziale	
14	201.02.014	Puleggia gole trapez. c. Taperlock (3 gole)	SPA-250-3
15	201.02.015	Disco rotore a stella	
	777.36.003	Disco rotore a stella planetario di fresatura	
16		Pala alimentazione inferiore destra	non più in assortimento
	001.02.160	Pala alimentazione inferiore destra compl. di gommino	
17		Pala alimentazione superiore destra (mod. rimorchiati)	non più in assortimento
	101.02.170	Pala alimentazione superiore destra compl. di gommino (mod. rimorchiato)	
		Pala alimentazione superiore sinistra (mod. portato)	non più in assortimento
	001.02.170	Pala alimentazione superiore sinistra compl. di gommino (mod. portato)	
18	000.02.018	Pala alimentazione inferiore sinistra	non più in assortimento
		Pala alimentazione inferiore sinistra compl. di gommino	
19	000.02.019	Contrappeso	
20	201.02.200	Scatola planetario	
	202.02.200	Scatola planetario compl. (scatola, cuscinetto, albero, mozzo, lama)	
	005.02.200	Scatola planetario di fresatura	
	000.02.050	Disp. serraggio per scatola planetario	
21	202.02.210	Stella planetario per lame dritte	
	203.02.211	Mozzo planetario per stella planetario di fresatura	
	777.36.000	Stella planetario di fresatura senza mozzo	
22	201.02.022	Lama planetario dritta e affilata	
	211.02.220	Lama planetario dritta e affilate (1 set da 4 senza viti)	
	203.02.022	Set di viti per lama planetario diritta (4xM16+dado 4xM8)	
	221.02.022	Dente di fresatura	
	221.02.220	Dente di fresatura (set da 6 pz. senza viti)	
	233.02.210	Stella planetario di fresatura compl. di mozzo, denti, viti	

Rotore a stella planetario

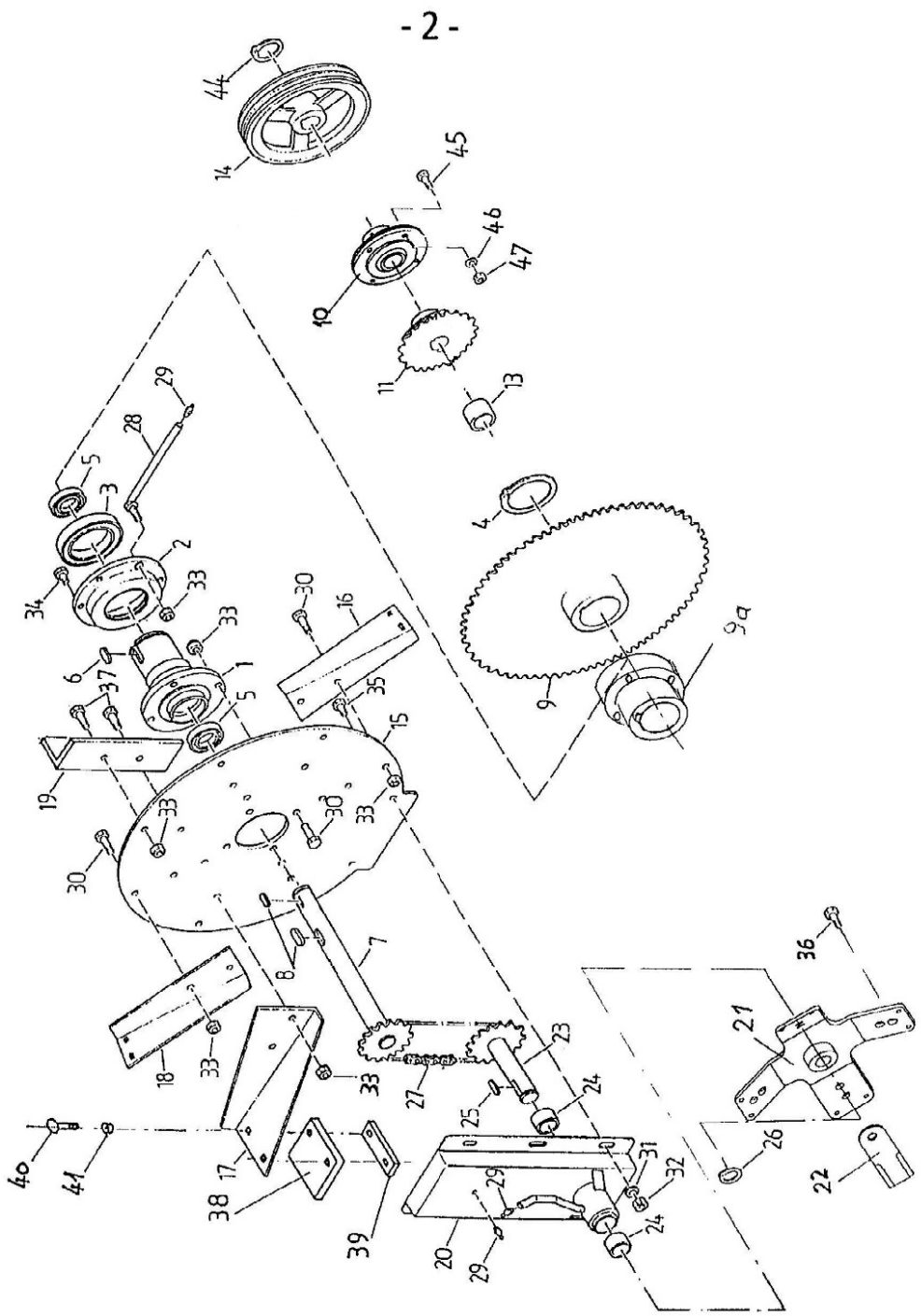

Rotore a stella planetario

Rif.	N. d'ordine	Descrizione dell'ordine	
23	202.02.230	Albero planetario con pignone catena	1“ Z 12
	203.02.230	Albero planetario con pignone catena per planetario di fresatura	1“ Z 19
24	000.02.024	Cuscinetto in bronzo	
25	000.02.025	Linguetta	8/7x36
26	000.02.026	Anello Seeger	A30
27	201.02.027	Catena a rulli senza fine	1“ ASA 80 30 maglie
	202.02.027	Catena a rulli senza fine . Planetario di fresatura	1“ ASA 80 34 maglie
28	001.02.280	Tubo di lubrificazione	
29	000.02.029	Nipplo di ingrassaggio	
30	000.02.030	Vite testa esagonale	M12x30
31	000.02.031	Rondella	M12
32	000.02.032	Dado esagonale	M12
33	000.03.018	Dado di sicurezza esagonale	M12
34	000.02.034	Vite testa esagonale	M12x20
35	000.03.035	Vite testa esagonale	M12x25
36	201.12.032	Vite testa esagonale + dado + rondella	M16x35
	000.02.480	Bullone di sicurezza per lama planetario dritto + dado di sicurezza	M8x20
37	000.02.037	Vite testa esagonale	M12x40
38	000.02.038	Pannello gomma flessibile	
39	000.02.039	Piastrina di riscontro a gomito	
40	000.02.040	Vite di bloccaggio	M8x35
41	000.02.041	Dado di sicurezza	M8
44	000.05.005	Anello Seeger	A35
45	302.03.014	Vite testa esagonale	M10x25
46	003.03.102	Rondella	M10
47	201.04.165	Dado esagonale	M10

Valvola spargitura-rotore spargitura

- 3 -

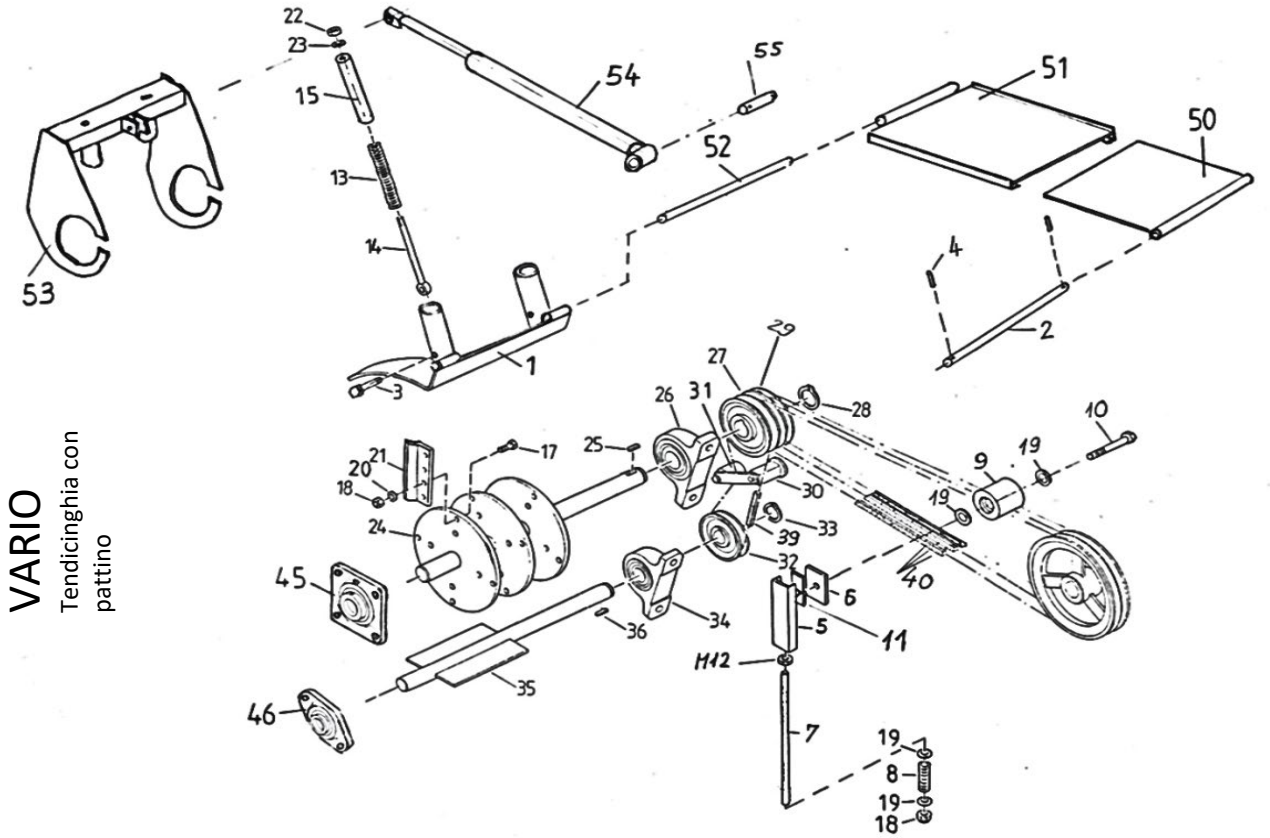

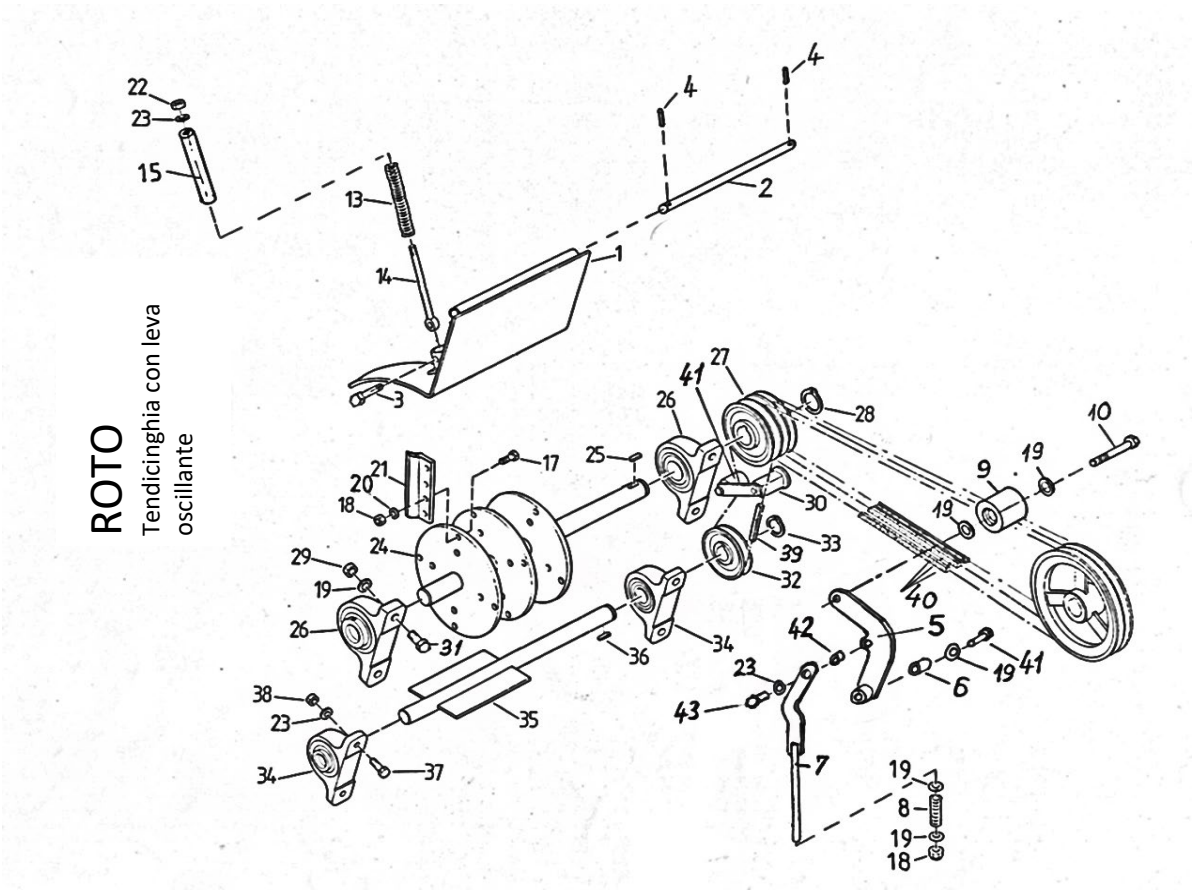

Valvola spargitura-rotore spargitura

Rif.	N. d'ordine	Descrizione dell'ordine	
1	101.03.100	Portello di espulsione per ROTO	
	102.03.100	Portello di espulsione per VARIO	
2	101.03.002	Albero di fissaggio per rivestimento telescopico VARIO e ROTO	ø15
3	000.03.003	Vite testa esagonale ROTO	M8x50
	101.03.003	Vite testa esagonale per VARIO	M10x60
4	000.06.098	Spina elastica	5x30
		Tendicinghia con pattino Vario	
5	000.01.021	Pattino tendicatena	M12
6	101.03.006	Lamiera forata	
7	000.01.022	Asta filettata (specificare la lunghezza)	M12
8	000.01.023	Molla a compressione per tendicatena	3.2/19.2x59
11	301.01.015	Piastra distanziale	
		Tendicinghia con leva oscillante Roto	
5	201.03.500	Leva oscillante per tendicinghia	
6	201.03.006	Boccola distanziatrice per leva oscillante	20/12x30.5
7	201.03.700	Leva di trazione per tendicinghia	
8	201.03.008	Molla a compressione per martinetto girevole	5.0/25x180
19	000.02.031	Rondella	M12
23	003.03.102	Rondella	M10
41	201.03.041	Vite testa esagonale	M12x45
42	201.03.042	Anello distanziatore	15/10x8.4
43	601.03.033	Vite testa esagonale	M10x20
9	102.03.900	Rullo tendicinghia trapezoidale alluminio con cuscinetto a sfere	
10	101.03.010	Vite testa esagonale	M12 x 65
13	001.03.013	Molle a compressione	5/25x125
14	000.03.014	Vite ad occhiello	M10x140
17	000.03.017	Vite esagonale Qual. 10.9	M12x40
18	000.03.018	Dado di sicurezza	M12
19	000.02.031	Rondella	M12
20	000.03.020	Rondella di sicurezza	M12
21	000.03.021	Rebbi di spargitura normali	
	002.03.021	Rebbi di spargitura larghi	
	003.03.210	Rebbio di spargitura 1 set di 12 pezzi incl. viti	
	033.03.210	Rebbio di spargitura 1 set di 12 pezzi senza viti	
	002.03.210	Rebbi di spargitura larghi 1 set di 8 + 4 pezzi incl. viti	
	022.03.210	Rebbi di spargitura larghi 1 set di 8 + 4 pezzi senza viti	
22	003.03.101	Dado di sicurezza	M10
23	003.03.102	Rondella	M10
24	102.03.240	Rotore di spargitura senza rebbi	
25	000.02.006	Linguetta	10/8x56
	000.02.008	Linguetta	10/8x45
26	000.03.026	Supporto ritto	ø35
	001.01.005	Guarnizione cuscinetto per n. 35	ø35
27	201.03.027	Puleggia gole trapez. c. Taperlock (4 gole)	SPA-125-4

Valvola spargitura-rotore spargitura

- 3 -

VARIO

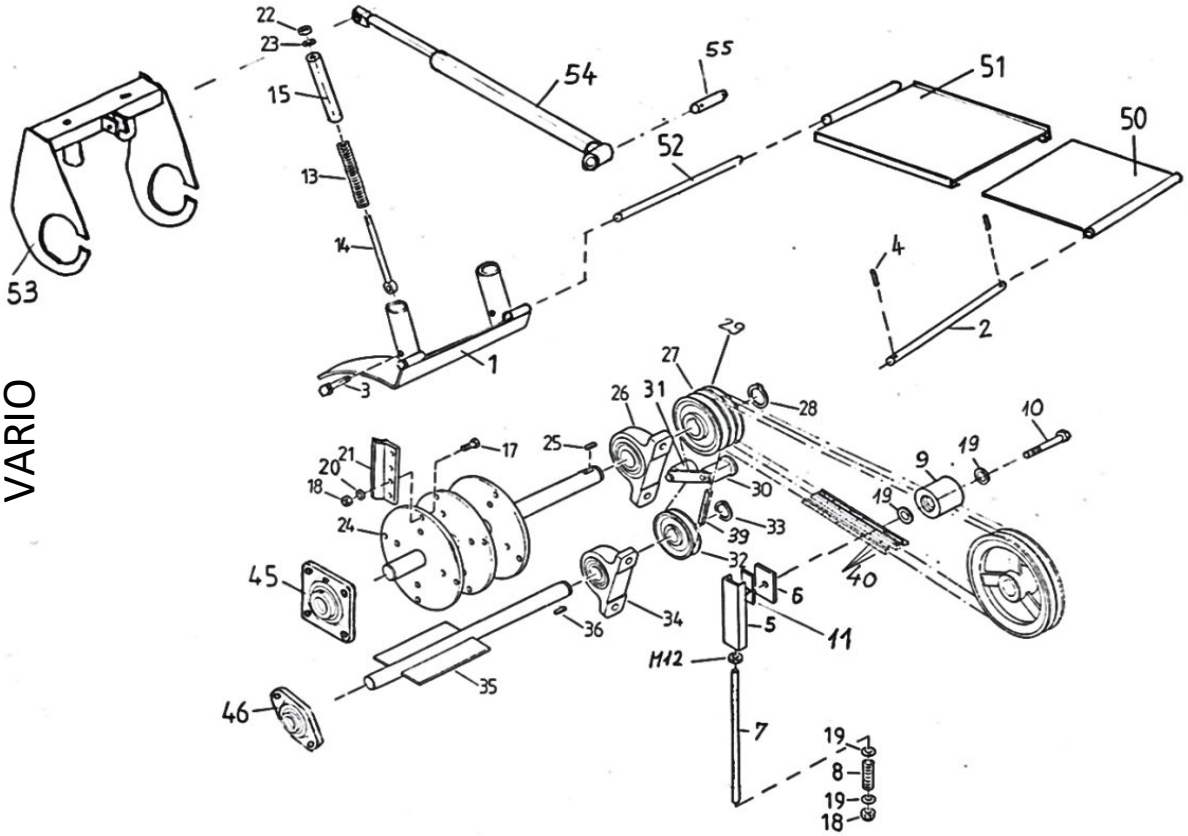

ROTO

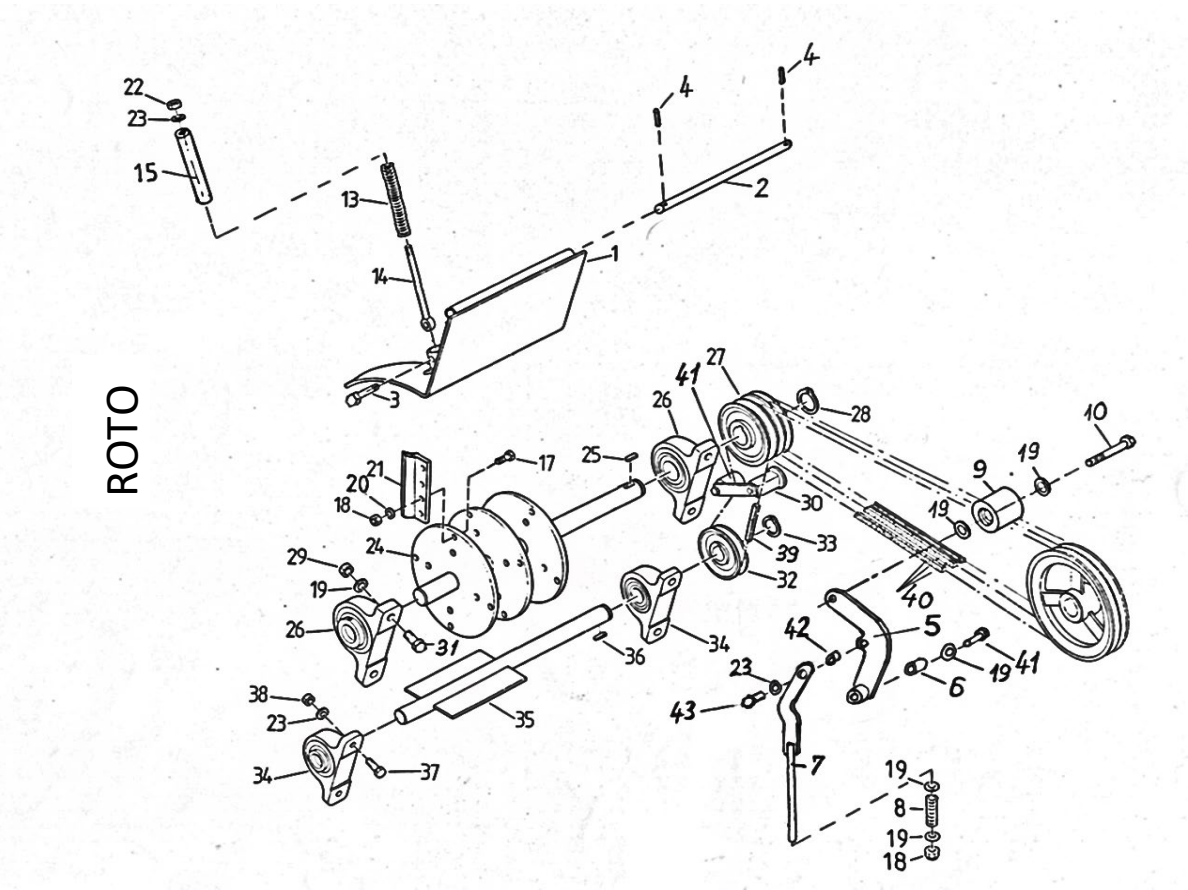

Valvola spargitura-rotore spargitura

Rif.	N. d'ordine	Descrizione dell'ordine	
28	000.05.005	Anello Seeger	A30
30	000.03.300	Tendicinghia ROSTA compl.	
31	102.03.310	Rullo tendicinghia ROSTA con cuscinetto a sfere	ø30
32	000.03.032	Puleggia a gole trapez.	SPA-85-1
33	000.03.033	Anello Seeger	A25
34	000.03.034	Supporto ritto	ø25
	001.03.034	Guarnizione cuscinetto per n. 25	ø25
35	102.03.350	Rotore piccolo	
36	000.03.036	Linguetta	8/7x28
39	101.03.039	Cinghia trapezoidale per rotore piccolo	13 x 825 Li
40	001.03.040	Cinghia trapezoidale per rotore di spargitura	SPA-2057 LW
45	201.03.045	Cuscinetto flangiato quadrato per VARIO	ø35
	001.01.005	Guarnizione cuscinetto	ø35
46	101.09.019	Cuscinetto flangiato ovale per VARIO	ø25
	001.03.034	Guarnizione cuscinetto	ø25
50	211.03.500	Rivestimento telescopico (senza guida) per VARIO	
51	211.03.510	Rivestimento telescopico (con guida) per VARIO	
52	201.03.052	Albero per VARIO	15x275
53	211.03.530	Altalena per VARIO	
54	201.03.540	Cilindro a doppio effetto per VARIO	
55	602.03.011	Albero di fissaggio per cilindro Vario	
	210.08.008	Disco cuscinetto per altalena pag. 25	

Tappeto

- 4 -

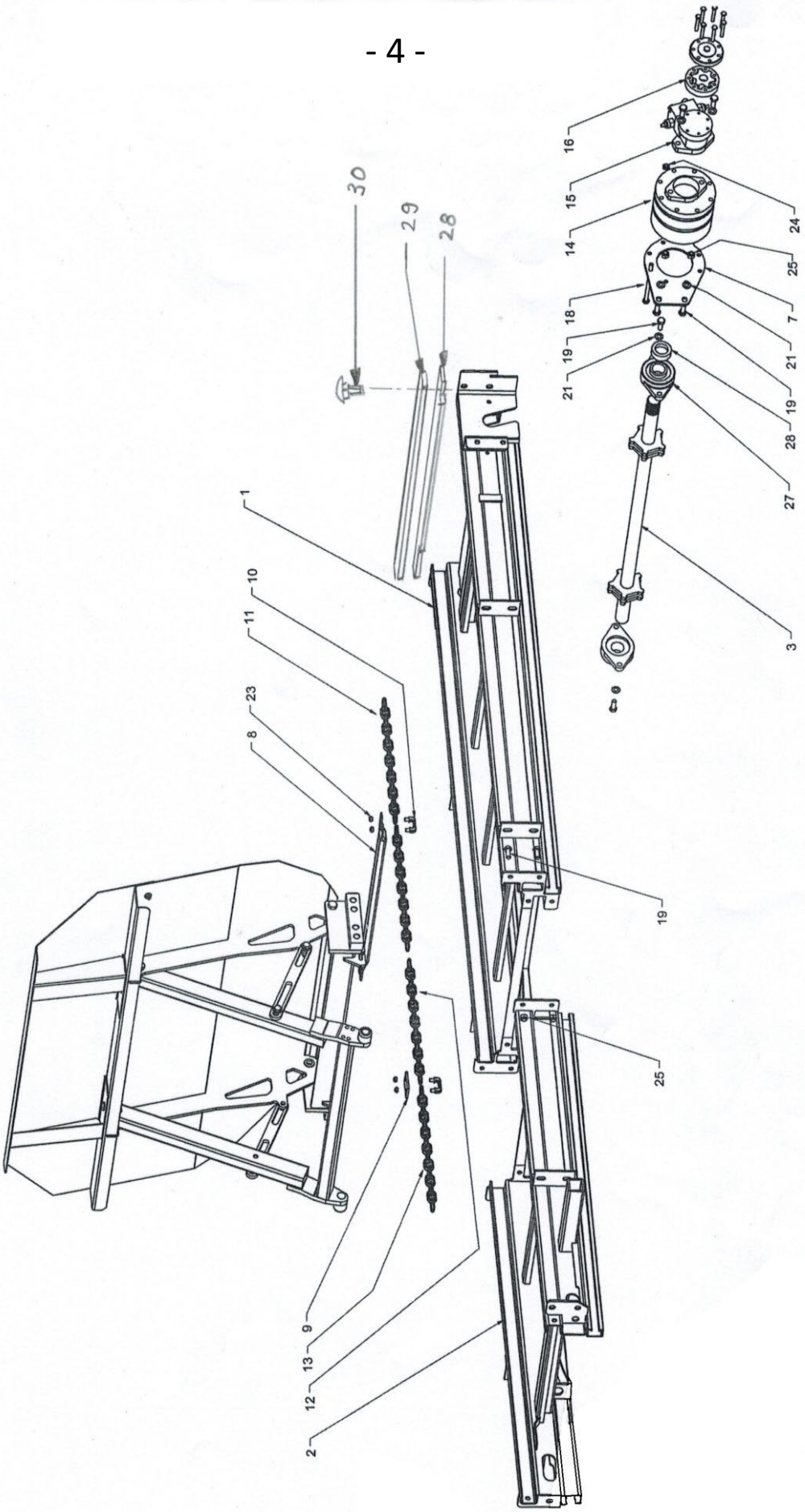
30
29
28
16
15
14
18
19
21
21
19
28
27
3
24
25
7
1
10
11
23
8
19
25
9
13
12
2

Tappeto

Rif.	N. d'ordine	Descrizione dell'ordine	
1	301.07.100	Controtelaio	
2	301.07.200	Telaio integrativo	1.65
	302.07.200	Telaio integrativo	2.05
	303.07.200	Telaio integrativo	2.15
	304.07.200	Telaio integrativo	2.35
3	201.04.100	Albero di avanzamento	ø 40
7	302.07.007	Piastra di montaggio p. ingranaggio	
8	001.04.010	Barra tappeto	
9	000.04.009	Ferro piatto di battuta	
10	302.07.010	Staffa maglia di congiunzione	M10
11	000.04.013	Elemento catena a maglie tonde	15 maglie
12	301.07.012	Elemento catena a maglie tonde	11 maglie
13	001.04.015	Elemento catena a maglie tonde	85 maglie
	302.07.013	Elemento catena a maglie tonde	87 maglie
	401.04.015	Elemento catena a maglie tonde	99 maglie
	304.07.013	Elemento catena a maglie tonde	103 maglie
14	205.04.004	Riduttore planetario senza motore	2 stadi
15	201.04.004	Motore rullo G per riduttore suddetto	50 cm³
16			non più in assortimento
18	216.07.502	Vite testa esagonale	M10x140
	601.04.029	Vite testa esagonale	M10x150
19	000.02.030	Vite testa esagonale	M12x30
21	000.02.031	Rondella DIN 125 A	M12
23	601.04.028	Dado di sicurezza esagonale acciaio	M10
24	003.03.101	Dado di sicurezza esagonale	M10
25	000.03.018	Dado di sicurezza esagonale	M12
27	000.04.002	Cuscinetto flangiato	ø40
28	201.04.020	Pannello di gomma	
29	000.04.021	Caviglia	
30	000.02.040	Vite di bloccaggio, incl. controdado	M8x35

Rinvio

- 4a -

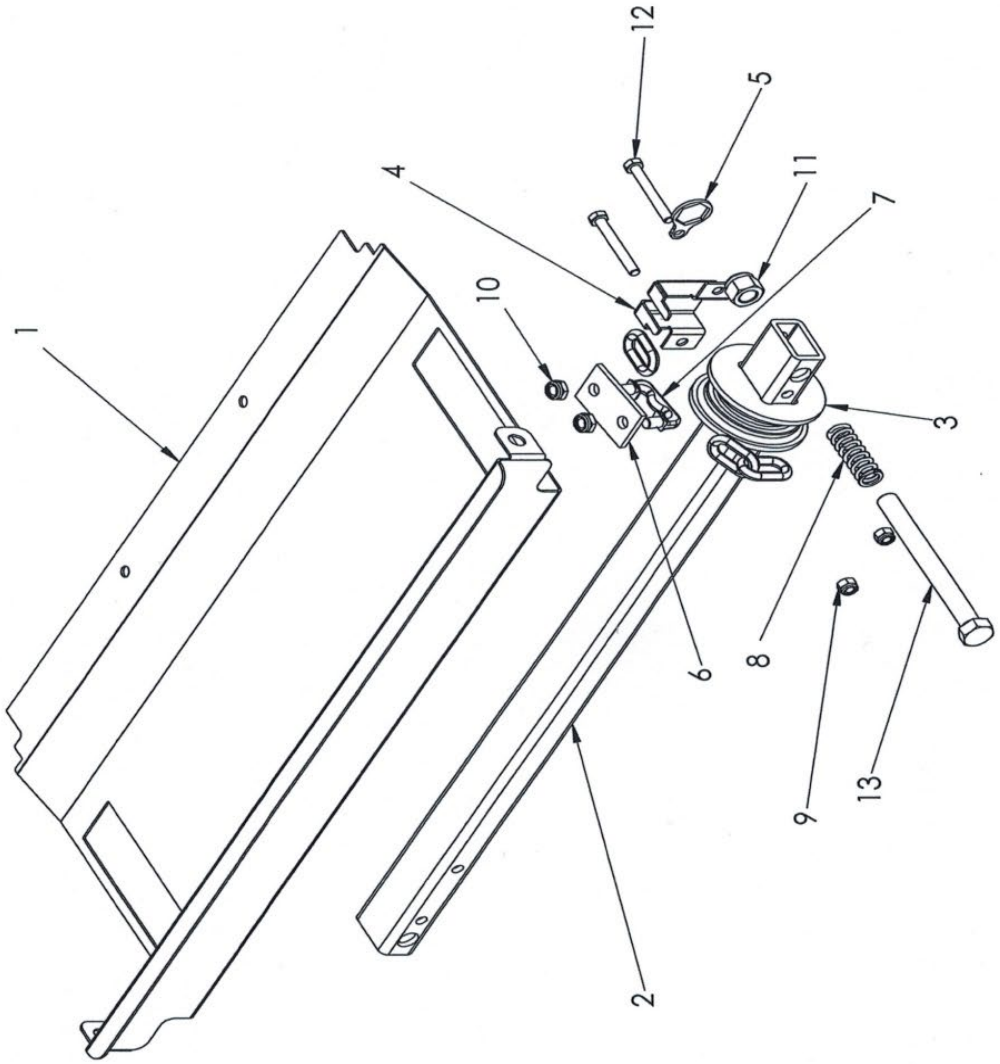

Rinvio

Rif.	N. d'ordine	Descrizione dell'ordine	
1	777.66.063	Lamiera protezione rinvio	
2	303.07.400	Correntino	
3	303.07.006	Pattino di rinvio	
4	303.07.005	Protezione dita pattino di rinvio	
5	777.66.065	Lamiera di sicurezza	
6	000.04.009	Ferro piatto di battuta	
7	302.07.010	Staffa maglia congiunzione avvitabile	M10
8	201.04.025	Molla a compressione	6.3x19x90 spire 10.75
9	000.02.041	Dado di sicurezza esagonale	M8
10	601.04.028	Dado di sicurezza esagonale acciaio	M10
11	201.04.026	Dado di sicurezza esagonale	M16
12	201.04.031	Vite testa esagonale	M8x65
13	601.04.039	Vite testa esagonale	16x220
	302.07.410	Rinvio completo	

Pattino con supporto di sicurezza

- 4b -

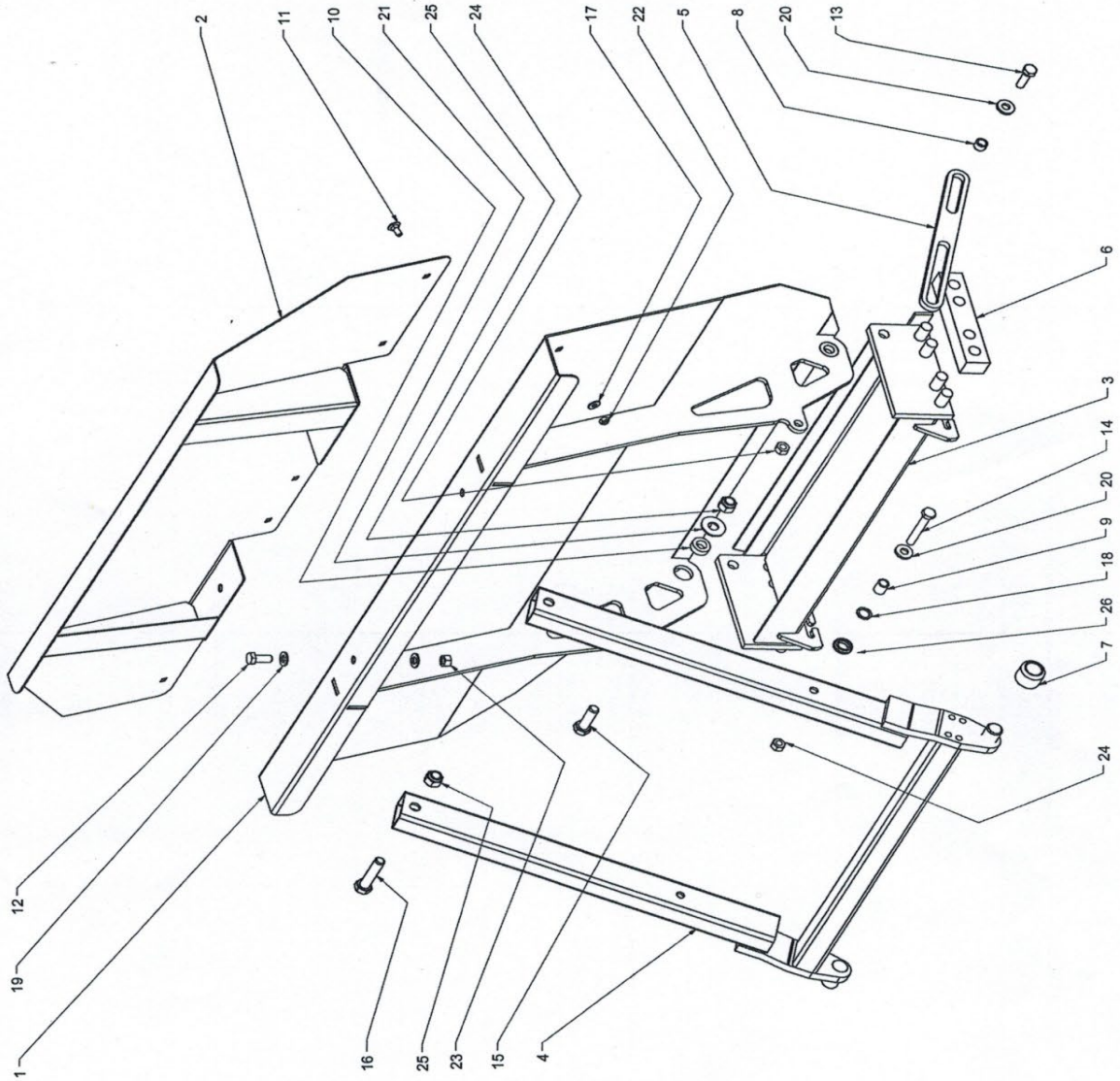

Pattino con supporto di sicurezza

Rif.	N. d'ordine	Descrizione dell'ordine	
1	302.07.100	Scivolo	
2	306.07.200	Sovrastruttura scorrevole	
3	301.07.300	Piede scorrevole con pattino in plastica + maglia di congiunzione	
4	301.07.400	Puntone di sicurezza	
5	777.66.043	Limitatore	
6	002.04.018	Pattino in plastica lungo	38/30x190
7	301.07.007	Rotella in nylon	ø40x30
8	301.07.008	Anello distanziatore	ø18/13x11
9	301.07.009	Anello distanziatore	ø18/13x20
10	301.07.010	Anello distanziatore	ø30/17x10
11	000.02.040	Vite di bloccaggio	M8x35
12	000.03.035	Vite testa esagonale	M12x25
13	601.04.032	Vite testa esagonale	M12x35
14	301.07.024	Vite testa esagonale	M12x80
15	601.08.021	Vite testa esagonale	M16x50
16	205.12.404	Vite testa esagonale	M16x75
17	201.04.174	Rondella robusta	ø8.4/20x2
18	301.07.018	Rondella speciale	
19	000.02.031	Rondella DIN 125 A	M12
20	301.03.016	Rondella VSM 13908	ø13/28x4
21	201.12.031	Rondella di sicurezza	M16
22	000.02.041	Dado di sicurezza esagonale	M8
23	000.02.032	Dado esagonale	M12
24	000.03.018	Dado di sicurezza esagonale	M12
25	201.04.026	Dado di sicurezza esagonale	M12
26	700.00.347	Anello di gomma	
senza fig	700.00.531	Lobi in gomma per sovrastruttura scorrevole	
		Relativo telaio	

Idraulica - Organi di azionamento

- 6 -

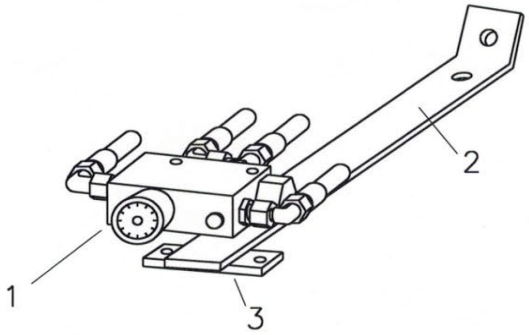

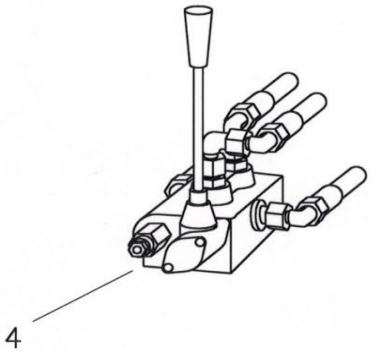

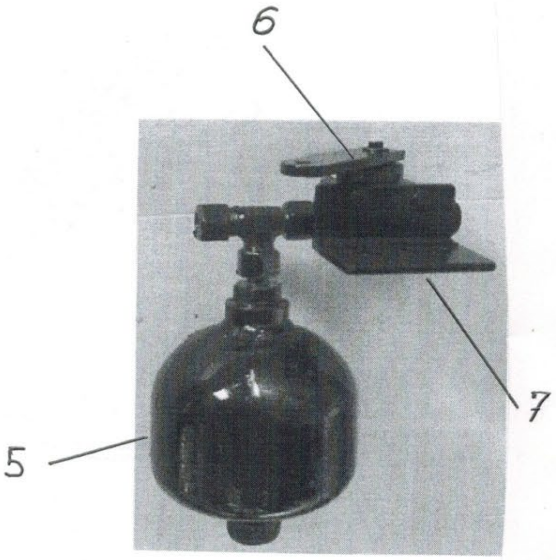

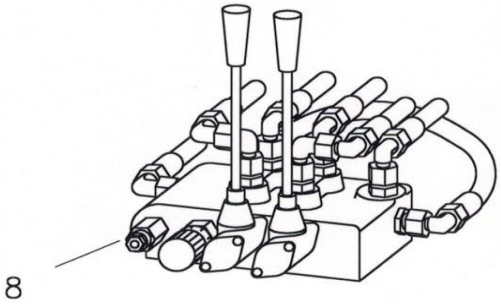

Idraulica - Organi di azionamento

Rif.	N. d'ordine	Descrizione dell'ordine	
1	201.06.001	Regolatore di portata " Oil-Control" con avvitature	
1	202.06.001	Regolatore di portata " Oil-Control" senza avvitature	
2	201.06.002	Supporto regolatore portata e distributore idraulico (modelli portati)	
3	201.06.003	Elemento fissaggio	
4	202.06.004	Distributore idraulico p. VARIO senza avvitature	1x DW
5	201.09.033	Accumulatore idraulico senza avvitatura	
6	500.06.014	Valvola a leva per accumulatore (limitatore di corsa)	
7	201.06.007	Angolare supporto per accumulatore	
	201.06.040	Kit di conversione per accumulatore idraulico (accumulatore, valvola a leva, fissaggio, tubo flessibile)	
8	201.06.008	Distributore idraulico con regolatore di portata per centralina idrau	2x DW

Tubi flessibili idraulici

Esempio di ordinazione

Lunghezza complessiva:	2900 mm
Collegamenti:	1° lato 0° / 2° lato 45°
da dove a dove?:	Da giunto ad avanzamento
Tipo di macchina:	2.5 H VARIO
Telaio n.:	3150
Tipo veicolo portante:	Muli 500
Prezzo: Prezzo base per tubo flessibile compresi i raccordi:	CHF 30.90
Maggiorazione lunghezza per cm di lunghezza	CHF 0.30

Prezzo per esempio sopra riportato:

Prezzo di base incl. raccordi		CHF 30.90
Maggiorazione lunghezza: 290x 0.30	=	CHF 87.00
Totale		CHF 117.90

000.05.020	Manicotto idraulico (femmina) con coperchio parapolvere
000.05.021	Connettore idraulico (maschio) con coperchio parapolvere

Centralina idraulica su spargitore

- 6 Ha -

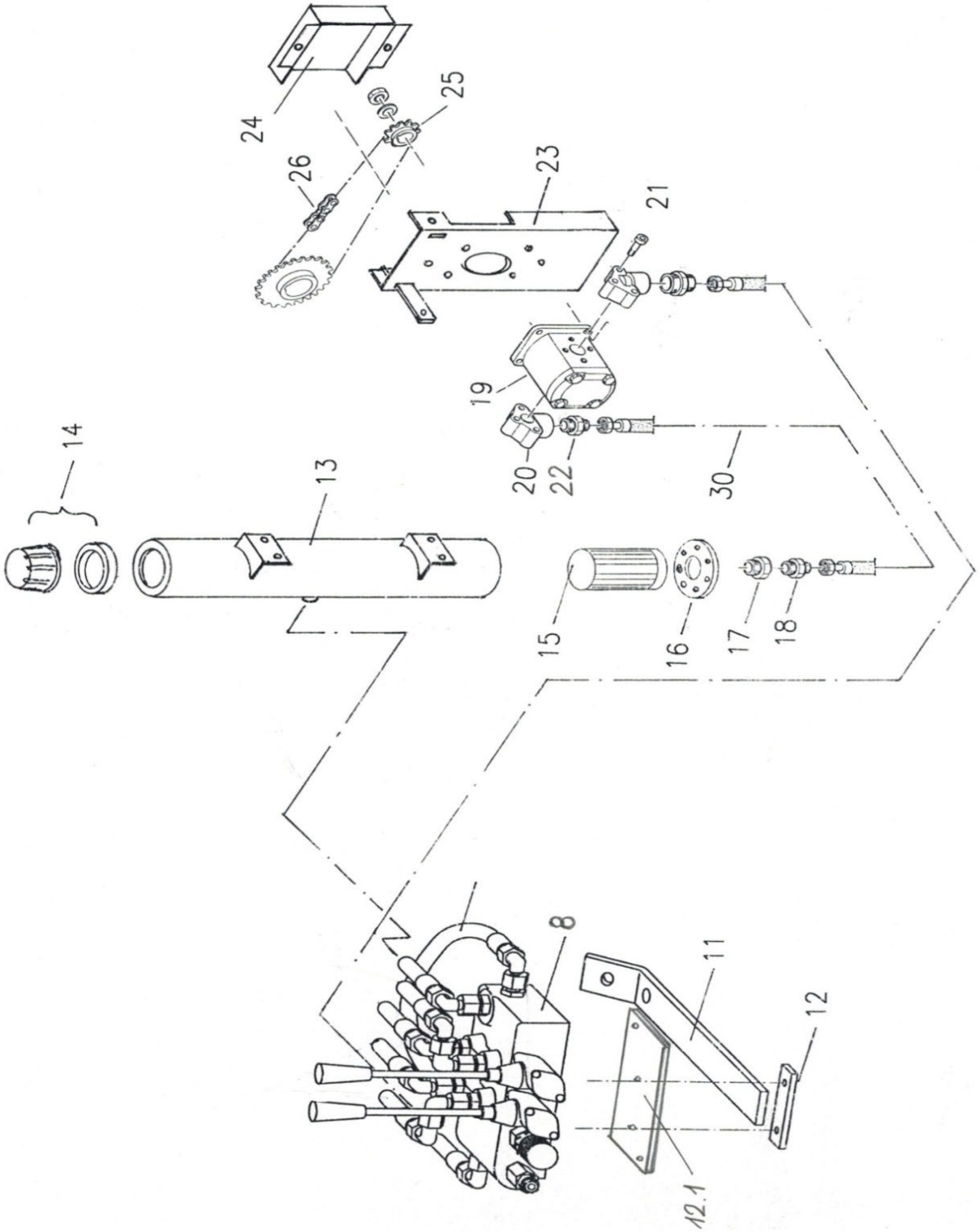

Centralina idraulica su spargitore

Rif.	N. d'ordine	Descrizione dell'ordine	
8	201.06.008	Distributore idraulico con regolatore di portata per centralina idrau	2x DW
11	201.06.002	Supporto regolatore portata e distributore idraulico (modelli portati)	
12	201.06.003	Elemento fissaggio	
12.1	201.06.004	Piastra di sostegno per distributore idraulico	
13	201.06.130	Serbatoio olio circolare per VARIO	
14	001.06.051	Tappo di riempimento compl.	
15	201.06.015	filtro di aspirazione	
16	201.06.016	Flangia al filtro di aspirazione	
17	201.06.017	Vite di riduzione	1“ / 1/2“
18	201.06.018	Raccordo maschio a vite	GE 18 1/2“
19	201.06.019	Pompa ad ingranaggi rotazione oraria p. spargitore portato	
	202.06.019	Pompa ad ingranaggi rotazione antioraria p. spargitore rimorchiato	
20	201.06.020	Angolare di raccordo	1/2“
21	201.06.021	Vite a brugola per angolare di raccordo	
22	201.06.022	Raccordo maschio a vite	GE 18 1/2“
23	201.06.023	Consolle pompa per VARIO	
24	201.06.024	Lamiera protezione per pompa	
25	000.06.015	Pignone catena conico	3/8“ Z17
26	201.06.026	Catena a rulli per VARIO con maglia finale	3/8“ 123 maglie
	204.06.026	Maglia di congiunzione diritta	3/8“
30	201.06.030	Tubo flessibile idraulico Serbatoio - Pompa	

Vasca

- 7 -

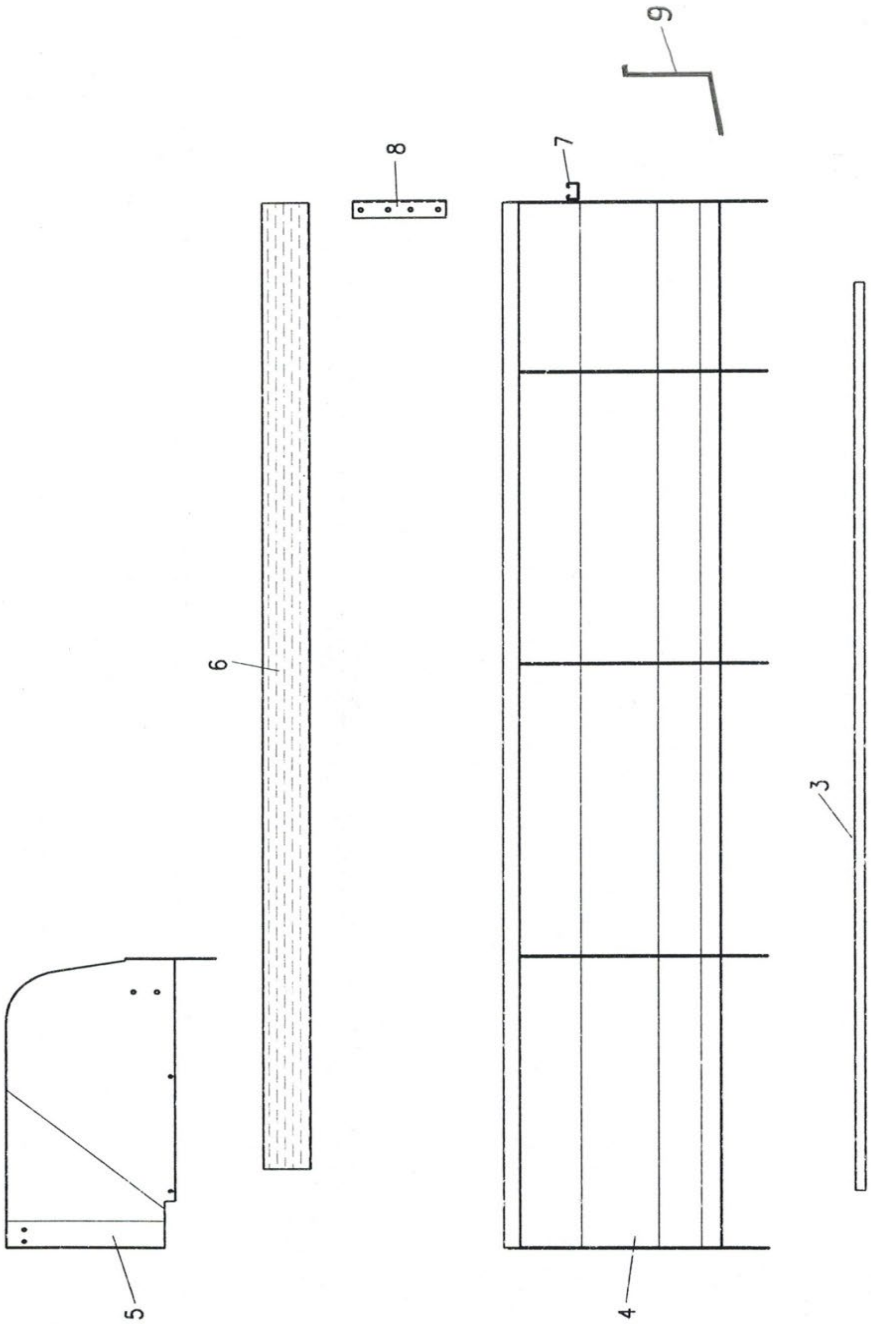

Vasca

Rif.	N. d'ordine	Descrizione dell'ordine
		Lamiere di fondo
3	201.07.003	Tipo 1.65
	202.07.003	Tipo 2.05
	203.07.003	Tipo 2.15
	204.07.003	Tipo 2.35
		Lamiere laterali
4	201.07.400	Tipo 1.65*
	202.07.400	Tipo 2.05*
	203.07.400	Tipo 2.15*
	204.07.400	Tipo 2:35*
5	201.07.005	Protezione di accesso a sinistra in direzione di marcia per vasca normale
	202.07.005	Protezione di accesso a destra in direzione di marcia per vasca normale
6	201.07.006	Listello in legno Specificare lunghezza e altezza
	202.07.006	Listello in legno Specificare lunghezza e altezza
7	201.07.007	Traversa
8	201.07.008	Angolare listello in legno

* Indicare se a sinistra o a destra in direzione di marcia

Contenitore spargitura Vario

- 8 -

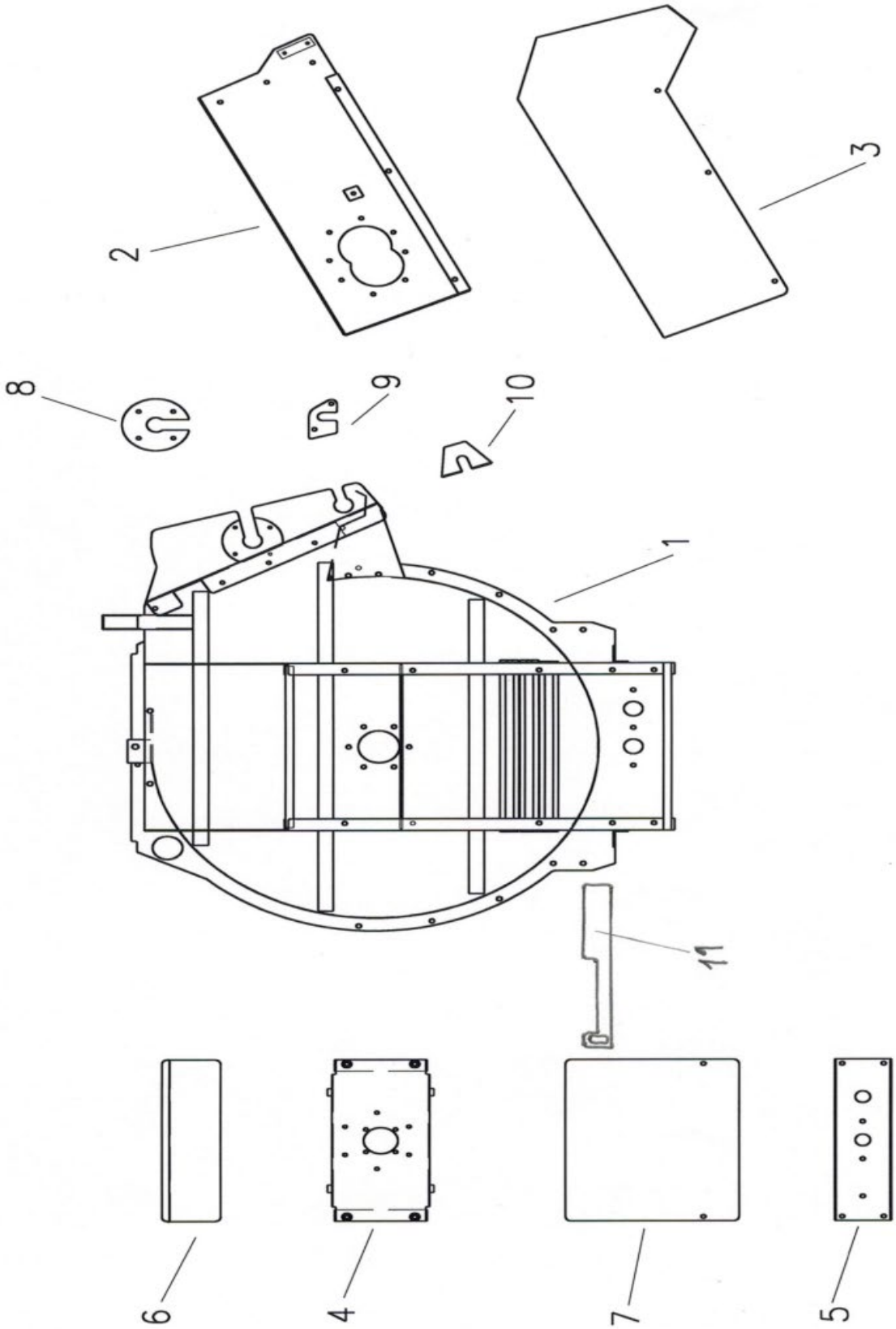

Contenitore spargitura Vario

Rif.	N. d'ordine	Descrizione dell'ordine		
		VARIO		
1	210.08.100	Contenitore spargitura VARIO	da 1.65 a 2.35	modelli portati
	211.08.100	Contenitore spargitura VARIO	da 2.05 a 2.35	modelli rimorchiati
2	210.08.200	Cassa cinghia trapez. p. VARIO		modelli portati
	211.08.200	Cassa cinghia trapez. p. VARIO		modelli rimorchiati
3	210.08.003	Protezione cinghia trapez. p. VARIO		modelli portati
	211.08.003	Protezione cinghia trapez. p. VARIO		modelli rimorchiati
4	210.08.400	Traversa superiore per VARIO		
5	210.08.005	Traversa inferiore per VARIO		
6	210.08.006	Protezione cassa piccola per VARIO		
7	210.08.007	Protezione cassa grande da 1.65 a 2.35		
8	210.08.008	Disco cuscinetto per altalena p. VARIO		
9	210.08.009	Lamierino protezione posteriore p. VARIO		
10	210.08.010	Lamierino protezione anteriore p. VARIO		
11	210.08.011	Pattino di pulizia		
	210.08.500	Contenitore spargitura VARIO compl.mont.senza lamiere di protezione tipo 2.05 modelli portati		
	211.08.500	Contenitore spargitura VARIO compl.mont.senza lamiere di protezione tipo 2.05 modelli rimorchiati		

Contenitore spargitura Roto

- 8 -

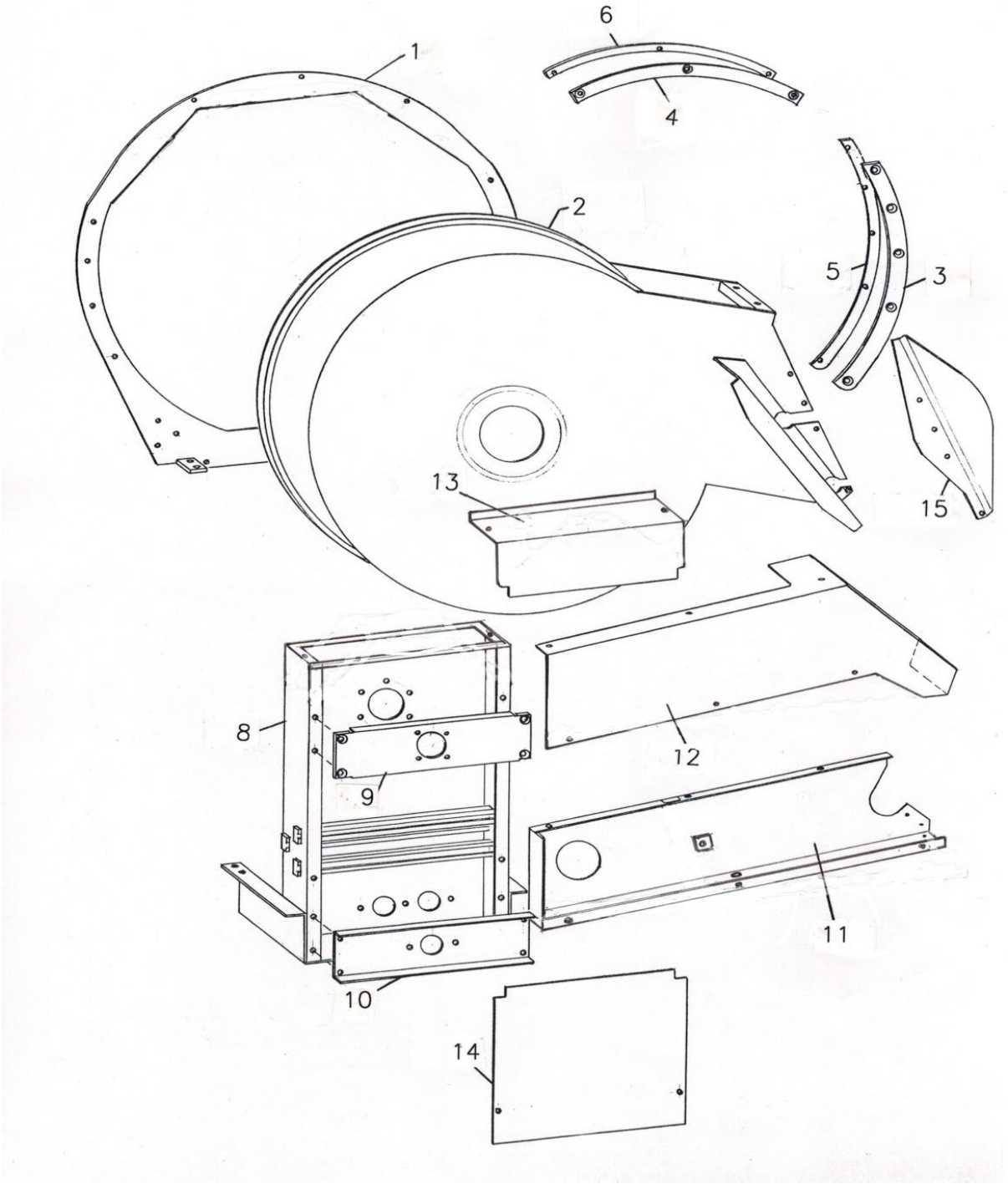

Contenitore spargitura Roto

Rif.	N. d'ordine	Descrizione dell'ordine
		ROTO
1	201.08.100	Anello ROTO da 1.65 a 2.35
2	201.08.200	Contenitore spargitura - ROTO da 1.65 a 2.35 modelli portati
	202.08.200	Contenitore spargitura - ROTO da 2.05 a 2.35 modelli rimorchiati
3	201.08.003	Segmento arco acciaio laterale da 1.65 a 2.35
4	201.08.004	Segmento arco acciaio superiore da 1.65 a 2.35
5	201.08.005	Segmento scorrevole plastica laterale da 1.65 a 2.35
6	201.08.006	Segmento scorrevole plastica superiore da 1.65 a 2.35
8	201.08.800	Cassa statore per modelli portati
	202.08.800	Cassa statore per modelli rimorchiati
9	201.08.009	Traversa superiore per ROTO
10	201.08.010	Traversa inferiore per ROTO
11	201.08.500	Cassa cinghia trapez. modelli portati
	202.08.500	Cassa cinghia trapez. modelli rimorchiati
12	201.08.012	Protezione cinghia trapez. modelli portati
	202.08.012	Protezione cinghia trapez. modelli rimorchiati
13	201.08.013	Protezione cassa piccola
14	101.08.014	Protezione cassa grande da 1.65 a 2.35
15	101.08.015	Lamiera a mezzaluna rotore di spargitura

Meccanismo girevole - Roto

- 9 -

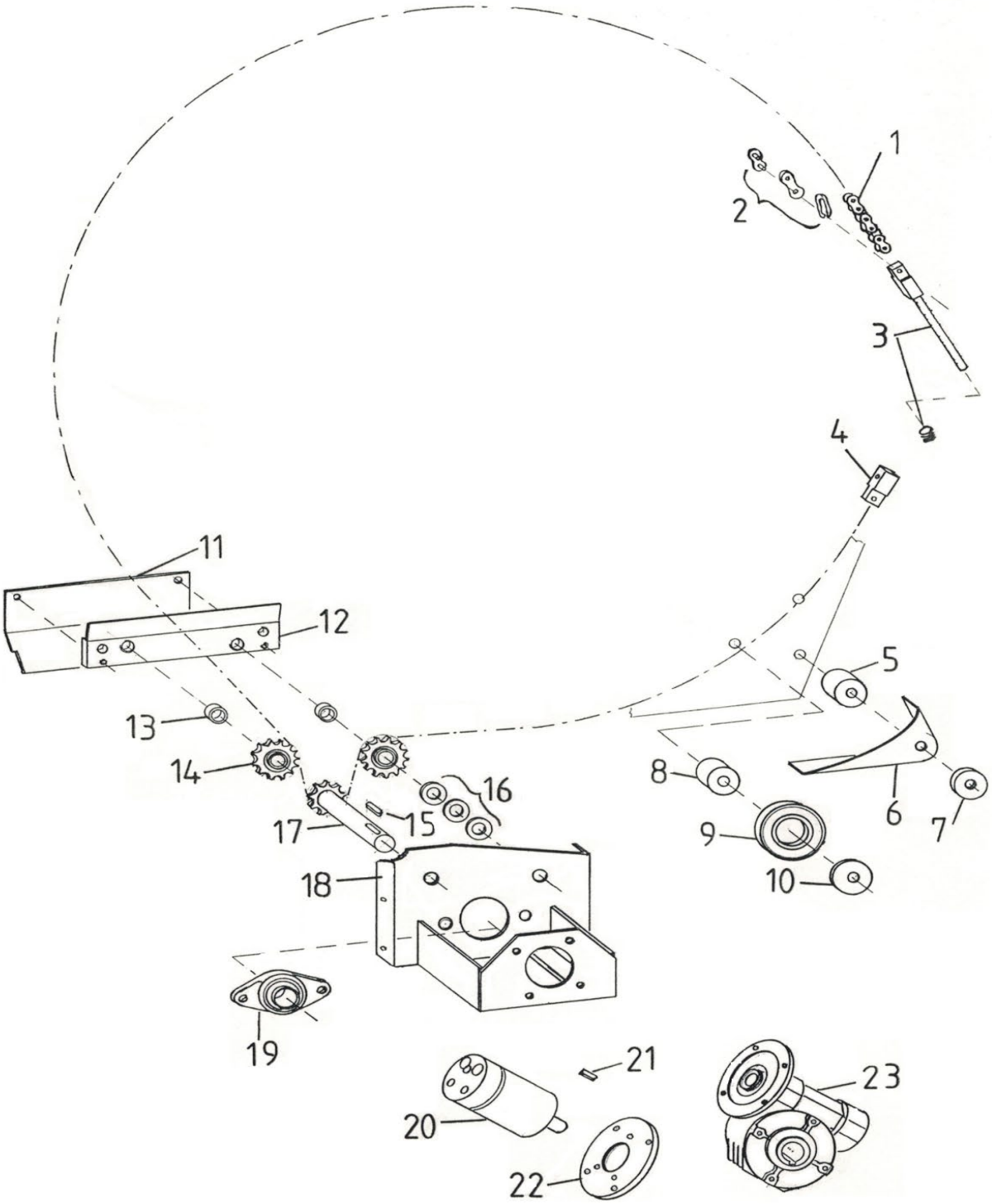

Meccanismo girevole - Roto

Rif.	N. d'ordine	Descrizione dell'ordine	
1	201.09.001	Catena a rulli nichel. per i tipi da 1.65 a 2.35 (incl. 2 maglie di congi	5/8“ 197 maglie
2	101.09.002	Maglia congiunzione dritta nichelata	5/8“
3	101.09.003	Tendicatena	
3	101.09.103	Molla a compressione per tendicatena	3,2x16,0x27.5
4	101.09.004	Ancoraggio catena	
5	101.09.005	Battuta lunga	
6	101.09.006	Protezione rullo portante	
7	101.09.007	Battuta corta	
8	101.09.008	Asseo rullo portante	
9	101.09.009	Rullo portante	
10	101.09.010	Rondella di ritegno	
11	101.09.011	Lamiera protezione per riduttore angolare	
12	101.09.012	Supporto in ferro piatto	
13	101.09.013	Tubetto distanziatore	
14	000.10.005	Pignone tendicatena	5/8“
15	000.02.025	Linguetta	8x7x36
16	101.06.016	Rondella	M16
17	101.09.017	Albero con pignone catena	5/8“ Z10
18	101.09.180	Consolle - Riduttore angolare	
19	101.09.019	Cuscinetto flangiato OWFS 25	ø25
20	101.09.020	Motore idraulico	8 cm³
21	101.09.021	Linguetta	5x5x16
22	101.09.022	Flangia in alluminio	
23	101.09.023	Riduttori a vite senza fine	

Telaio rimorchio

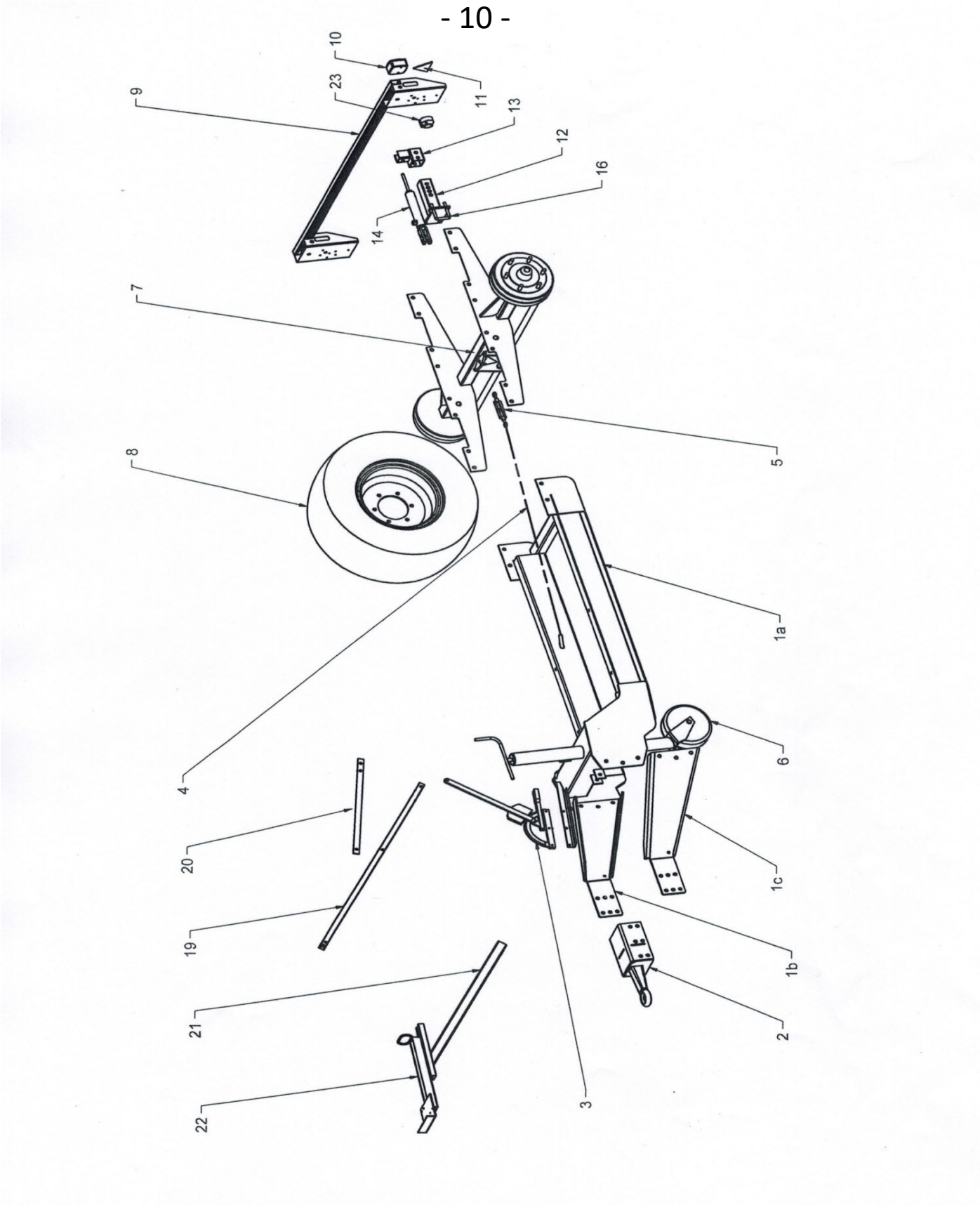

Telaio rimorchio

Rif.	N. d'ordine	Descrizione dell'ordine				
1a	110.10.100	Timone - Telaio per rimorchi				
1b	110.10.101	Barra di traino superiore/inferiore				
1c	110.10.102	Barra di traino superiore/inferiore				
2	101.10.250	Occhio di traino fisso				ø40
	101.10.300	Occhio di traino				ø50
3	101.10.003	Leva del freno "Farmer-Stop"				
4	101.10.004	Cavo del freno per "Farmer-Stop" specificare la lunghezza incl. fascette				
	102.10.004	Cavo del freno (fune e guaina) per freno a mano specificare la lunghezza				
5	101.10.005	Mandrino regolazione cavo freno				
6	101.10.006	Ruota di appoggio con tubo di guida e dado				
	102.10.006	Asta filettata per ruota di appoggio				
	103.10.006	Cuscinetto reggispinta per ruota di appoggio				
	104.10.006	Manovella per ruota di appoggio				
7	101.10.700	Asse con freno	interasse 1600 mm p. tipi da 2.0 a 4.0		Pronto per l'installazione	
8	101.10.008	Ruota completa	(battistrada standard)	11.5 / 80x15.3 AW		su richiesta
	102.10.008	Ruota completa	(battistrada a tacchetti)	11.5 / 80x15.3 AS		su richiesta
	103.10.008	Ruota completa	(battistrada standard)	15.0 / 55x17 AW		su richiesta
	104.10.008	Ruota completa	(battistrada a tacchetti)	15.0 / 55x17 AS		su richiesta
	105.10.008	Ruota completa	(battistrada standard)	19.0 / 45x17 AW		su richiesta
	106.10.008	Ruota completa	(battistrada a tacchetti)	19.0 / 45x17 AS		su richiesta
9	101.10.900	Supporto illuminazione non montato				
	103.10.010	Faro posteriore completo				FP 10 AJ.BA
	104.10.010	Vetro faro posteriore				FP 10 AJ.BA
	003.08.009	Riflettore rosso triangolare				
12	101.10.012	Staffa per freno idraulico				
13	101.10.013	Supporto di registro del freno idraulico				
14	101.10.014	Cilindro del freno				
15	101.10.015	Molla di trazione cilindro freno				
16	101.10.016	Staffa di fissaggio per freno idraul.				
17	101.10.017	Tubo flessibile per freno idraul.				
18	101.10.018	Giunto idraulico speciale per freno idraulico				
19	101.10.019	Binario a C per supporto regolatore portata				
20	101.10.020	Barra piatta binario a C supporto regolatore di portata				
21	301.08.100	Impugnatura distributore idraulico				
22	601.08.900	Piastra distributore idraulico con ferro U				
23	000.11.004	Presa in alluminio				7 poli

Fari posteriori e stabilizzatori

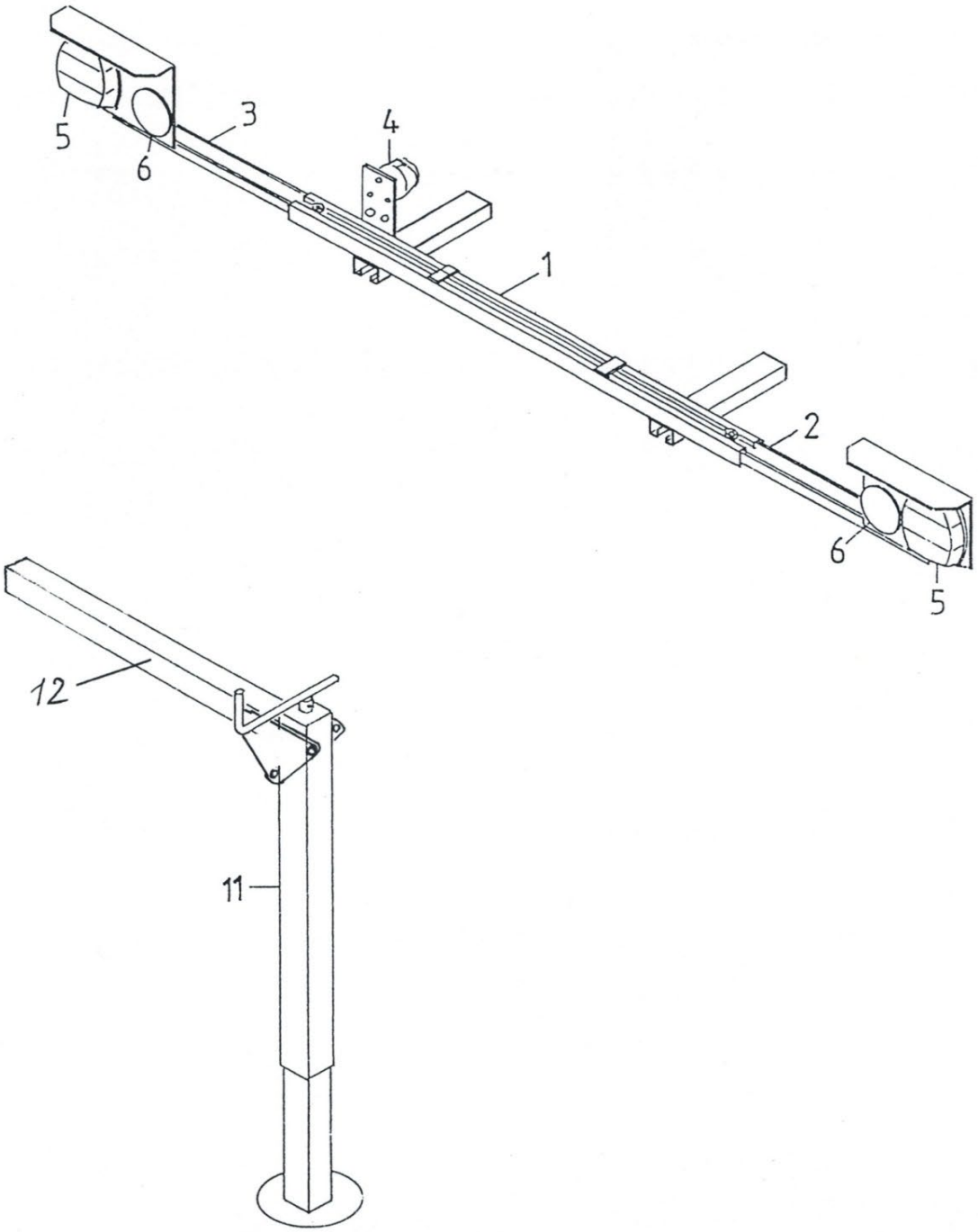

Fari posteriori e stabilizzatori

Rif.	N. d'ordine	Descrizione dell'ordine	
1	103.11.100	Supporto illuminazione modelli portati (senza portalampada (a partire da circa il 2014)	
2	001.11.200	Portalampada destra (a partire da circa il 2014)	
3	001.11.300	Portalampada sinistra (a partire da circa il 2014)	
4	000.11.004	Presa 71/7	
5	103.10.010	Faro posteriore completo	FP 10 AJ.BA
	104.10.010	Vetro faro posteriore	FP 10 AJ.BA
6	000.11.006	Riflettore circolare rosso	
11	500.11.001	Piedino di appoggio per spargitore portato senza tubo trasversale	
12	500.11.650	Tubo trasversale diritto per piede appoggio	60/60/1050
	500.11.550	Tubo trasversale diritto per piede appoggio	60/60x420
		Mandrino sostegno portale	non più in assortimento

Componenti sovrastruttura per veicolo portante

- 12 -

No	TRANSPORTER	VORN	MITTE	HINTEN
1	AEBI	1 x		1 x li 1 x re
2	BUCHER 1800 Granit BUCHER Caron	1 x		1 x li 1 x re
3	BUCHER Zenit 4000	1 x li 1 x re		1 x li 1 x re
4	LINDNER Unitrac	1 x li 1 x re	2 x	1 x li 1 x re
5	LINDNER 3500 bis Jg.85	2 x	2 x	2 x
6	LINDNER 3500 ab Jg.85	1 x li 1 x re	1 x li 1 x re	1 x li 1 x re
7	MULI Typ 30/33/50 Typ 400 bis 600 Typ 440 bis 970	2 x		2 x 2 x
8	MULI Typ 40	2 x	2 x	2 x
9	RAPID AC 1350/1750 AC 1900 / AC 2500 LINDNER 3500 Lüönd Chasse	1 x li 1 x re	1 x li 1 x re	1 x li 1 x re
10	RAPID AC 1400/1800 SCHILTRAC 9036	2 x	2 x	1 x li 1 x re
11	RAPID AC 1800-26 AC 2000-26 AC 2500-28/30 AC 3000-28/30	2 x		2 x
12	SCHILTRAC 432 bis 9075 SCHILTER 3500 CARARO T80	1 x li 1 x re	1 x li 1 x re	2 x
13	SCHILTER 1300 alt SCHILTER 1600	2 x	2 x	2 x
14	SCHILTER 1300 neu SCHILTER 2200	2 x	2 x	2 x
15	SCHILTER 1800	2 x	2 x	2 x
30-32	Befestigungsteile			

Componenti sovrastruttura per veicolo portante

Rif.	N. d'ordine	Descrizione dell'ordine
1	201.12.100	AEBI - Componenti sovrastruttura Set, fissaggio incluso
	202.12.100	AEBI - Componenti sovrastruttura Set, senza fissaggio
	203.12.100	AEBI - Traversa anteriore
	204.12.100	AEBI - Parte superiore dietro a sinistra
	205.12.100	AEBI - Parte superiore retro a destra
	201.12.165	AEBI TP 98/450 comb. Componenti sovrastruttura Set, fissaggio incluso
	202.12.165	AEBI TP 98/450 comb. Componenti sovrastruttura Set, senza fissaggio
	203.12.165	AEBI TP 98/450 comb. - Traversa anteriore
	204.12.100	AEBI TP 98/450 comb. - Parte superiore retro a sinistra
	205.12.100	AEBI TP 98/450 comb. - Parte superiore retro a destra
2	201.12.200	BUCHER 1800 - Componenti sovrastruttura Set, fissaggio incluso
	202.12.200	BUCHER 1800 Componenti sovrastruttura Set, senza fissaggio
	203.12.200	BUCHER 1800 - Componente sovrastruttura fronte
	204.12.200	BUCHER 1800 - Componente sovrastruttura dietro a destra
	205.12.200	BUCHER 1800 - Componente sovrastruttura dietro a sinistra
3	201.12.250	BUCHER ZENIT - Componenti sovrastruttura Set, fissaggio incluso
	202.12.250	BUCHER ZENIT - Componenti sovrastruttura Set, senza fissaggio
	203.12.250	BUCHER ZENIT - Componente sovrastruttura fronte a destra
	204.12.250	BUCHER ZENIT - Componente sovrastruttura fronte a sinistra
	205.12.250	BUCHER ZENIT - Componente sovrastruttura retro a destra
	206.12.250	BUCHER ZENIT - Componente sovrastruttura retro a sinistra
	201.12.800	CARON Serie 900 Set, fissaggio incluso
	202.12.800	CARON Serie 900 Set senza fissaggio
	203.12.800	CARON Serie 900 - fronte a sinistra
	204.12.800	CARON Serie 900 - fronte a destra
	205.12.800	CARON Serie 900 - centrale
	206.12.800	CARON Serie 900 - retro
4	201.12.300	LINDNER UNITRAC - Componenti sovrastruttura Set, fissaggio incluso
	202.12.300	LINDNER UNITRAC - Componenti sovrastruttura Set, senza fissaggio
	203.12.300	LINDNER UNITRAC - Componente sovrastruttura fronte a destra
	204.12.300	LINDNER UNITRAC ZENIT - Componente sovrastruttura fronte a sinistra
	205.12.300	LINDNER UNITRAC - Componente sovrastruttura centro
	206.12.300	LINDNER UNITRAC - Componente sovrastruttura retro a destra
	207.12.300	LINDNER UNITRAC - Componente sovrastruttura retro a sinistra
5	201.12.330	LINDNER 3500 vecchio - Componenti sovrastruttura Set, fissaggio incluso
	202.12.330	LINDNER 3500 vecchio - Componenti sovrastruttura Set, senza fissaggio
	203.12.330	LINDNER 3500 vecchio - Componente sovrastruttura fronte
	204.12.330	LINDNER 3500 vecchio - Componente sovrastruttura centro
	205.12.330	LINDNER 3500 vecchio - Componente sovrastruttura retro

Componenti sovrastruttura per veicolo portante

- 12 -

No	TRANSPORTER	VORN	MITTE	HINTEN
1	AEBI	1 x		1 x li 1 x re
2	BUCHER 1800 Granit BUCHER Caron	1 x		1 x li 1 x re
3	BUCHER Zenit 4000	1 x li 1 x re		1 x li 1 x re
4	LINDNER Unitrac	1 x li 1 x re	2 x	1 x li 1 x re
5	LINDNER 3500 bis Jg.85	2 x	2 x	2 x
6	LINDNER 3500 ab Jg.85	1 x li 1 x re	1 x li 1 x re	1 x li 1 x re
7	MULI Typ 30/33/50 Typ 400 bis 600 Typ 440 bis 970	2 x		2 x 2 x
8	MULI Typ 40	2 x	2 x	2 x
9	RAPID AC 1350/1750 AC 1900 / AC 2500 LINDNER 3500 Lüönd Chasse	1 x li 1 x re	1 x li 1 x re	1 x li 1 x re
10	RAPID AC 1400/1800 SCHILTRAC 9036	2 x	2 x	1 x li 1 x re
11	RAPID AC 1800-26 AC 2000-26 AC 2500-28/30 AC 3000-28/30	2 x		2 x
12	SCHILTRAC 432 bis 9075 SCHILTER 3500 CARARO T80	1 x li 1 x re	1 x li 1 x re	2 x
13	SCHILTER 1300 alt SCHILTER 1600	2 x	2 x	2 x
14	SCHILTER 1300 neu SCHILTER 2200	2 x	2 x	2 x
15	SCHILTER 1800	2 x	2 x	2 x
30-32	Befestigungsteile			

Componenti sovrastruttura per veicolo portante

Rif.	N. d'ordine	Descrizione dell'ordine
6	206.12.330	LINDNER 3500 nuovo (dall'anno 85) Set, fissaggio incluso
	207.12.330	LINDNER 3500 nuovo (dall'anno 85) Set, senza fissaggio
	208.12.330	LINDNER 3500 nuovo (dall'anno 85) Componente sovrastruttura fronte e centro a sinistra
	209.12.330	LINDNER 3500 nuovo (dall'anno 85) Componente sovrastruttura fronte e centro a destra
	210.12.330	LINDNER 3500 nuovo (dall'anno 85) Componente sovrastruttura retro a destra
	211.12.330	LINDNER 3500 nuovo (dall'anno 85) Componente sovrastruttura retro a sinistra
7	201.12.400	MULI 30-970 - Componenti sovrastruttura Set, fissaggio incluso
	202.12.400	MULI 30-970 Componenti sovrastruttura Set, senza fissaggio
	203.12.400	MULI 30-970 - Componente sovrastruttura fronte
	204.12.400	MULI 30-970 - Componente sovrastruttura parte superiore retro
	205.12.400	MULI 30-970 - Staffa a vite retro
	206.12.400	MULI T8/T9 Assale posteriore port. - Componenti sovrastruttura Set, fissaggio incluso
	207.12.400	MULI T8/T9 Assale posteriore port. - Componenti sovrastruttura Set, senza fissaggio
	203.12.400	MULI T8/T9 Assale posteriore port. - Componente sovrastruttura fronte
	204.12.400	MULI T8/T9 Assale posteriore port. - Componente sovrastruttura parte superiore
	208.12.400	MULI T8/T9 Assale posteriore port. - Staffa a vite retro
8	201.12.450	MULI 40 - Componenti sovrastruttura Set, fissaggio incluso
	202.12.450	MULI 40 Componenti sovrastruttura Set, senza fissaggio
	203.12.450	MULI 40 - Componente sovrastruttura fronte
	204.12.450	MULI 40 - Componente sovrastruttura centro
	205.12.450	MULI 40 - Componente sovrastruttura retro
9	201.12.500	RAPID 1750 / LINDNER Lüönd - Componenti sovrastruttura Set, fissaggio incluso
	202.12.500	RAPID 1750 / LINDNER Lüönd - Componenti sovrastruttura Set, senza fissaggio
	203.12.500	RAPID 1750 / LINDNER Lüönd - Componente sovrastruttura fronte / centro a destra
	204.12.500	RAPID 1750 / LINDNER Lüönd - Componente sovrastruttura fronte / centro a sinistra
	205.12.500	RAPID 1750 / LINDNER Lüönd - Componente sovrastruttura retro a destra
	206.12.500	RAPID 1750 / LINDNER Lüönd - Componente sovrastruttura retro a sinistra
10	201.12.530	RAPID 1400 - Componenti sovrastruttura Set, fissaggio incluso
	202.12.530	RAPID 1400 Componenti sovrastruttura Set, senza fissaggio
	203.12.530	RAPID 1400 - Componente sovrastruttura fronte
	204.12.530	RAPID 1400 - Componente sovrastruttura retro a destra
	205.12.530	RAPID 1400 - Componente sovrastruttura retro a sinistra
11	201.12.560	RAPID 2000-26 - Componenti sovrastruttura Set, fissaggio incluso
	202.12.560	RAPID 2000-26 Componenti sovrastruttura Set, senza fissaggio
	203.12.560	RAPID 2000-26 - Componente sovrastruttura fronte
	204.12.560	RAPID 2000-26 - Componente sovrastruttura retro
12	201.12.600	SCHILTRAC - Componenti sovrastruttura Set, fissaggio incluso
	202.12.600	SCHILTRAC - Componenti sovrastruttura Set, senza fissaggio
	203.12.600	SCHILTRAC - Componente sovrastruttura fronte / centro a sinistra
	204.12.600	SCHILTRAC - Sezione del corpo frontale / centrale right
	205.12.600	SCHILTRAC - Componente sovrastruttura retro

Componenti sovrastruttura per veicolo portante

- 12 -

No	TRANSPORTER	VORN	MITTE	HINTEN
1	AEBI	1 x		1 x li 1 x re
2	BUCHER 1800 Granit BUCHER Caron	1 x		1 x li 1 x re
3	BUCHER Zenit 4000	1 x li 1 x re		1 x li 1 x re
4	LINDNER Unitrac	1 x li 1 x re	2 x	1 x li 1 x re
5	LINDNER 3500 bis Jg.85	2 x	2 x	2 x
6	LINDNER 3500 ab Jg.85	1 x li 1 x re	1 x li 1 x re	1 x li 1 x re
7	MULI Typ 30/33/50 Typ 400 bis 600 Typ 440 bis 970	2 x		2 x 2 x
8	MULI Typ 40	2 x	2 x	2 x
9	RAPID AC 1350/1750 AC 1900 / AC 2500 LINDNER 3500 Lüönd Chasse	1 x li 1 x re	1 x li 1 x re	1 x li 1 x re
10	RAPID AC 1400/1800 SCHILTRAC 9036	2 x	2 x	1 x li 1 x re
11	RAPID AC 1800-26 AC 2000-26 AC 2500-28/30 AC 3000-28/30	2 x		2 x
12	SCHILTRAC 432 bis 9075 SCHILTER 3500 CARARO T80	1 x li 1 x re	1 x li 1 x re	2 x
13	SCHILTER 1300 alt SCHILTER 1600	2 x	2 x	2 x
14	SCHILTER 1300 neu SCHILTER 2200	2 x	2 x	2 x
15	SCHILTER 1800	2 x	2 x	2 x
30-32	Befestigungsteile			

Componenti sovrastruttura per veicolo portante

Rif.	N. d'ordine	Descrizione dell'ordine	
13	201.12.700	SCHILTER 1600 - Componenti sovrastruttura	Set, fissaggio incluso
	202.12.700	SCHILTER 1600 Componenti sovrastruttura	Set, senza fissaggio
	203.12.700	SCHILTER 1600 - Componente sovrastruttura fronte / centro	
	204.12.700	SCHILTER 1600 - Componente sovrastruttura retro	
14	201.12.730	SCHILTER 2200 - Componenti sovrastruttura	Set, fissaggio incluso
	202.12.730	SCHILTER 2200 Componenti sovrastruttura	Set, senza fissaggio
	203.12.730	SCHILTER 2200 - Componente sovrastruttura fronte / centro	
	204.12.730	SCHILTER 2200 - Componente sovrastruttura retro	
15	201.12.760	SCHILTER 1800 - Componenti sovrastruttura	Set, fissaggio incluso
	202.12.760	SCHILTER 1800 Componenti sovrastruttura	Set, senza fissaggio
	203.12.760	SCHILTER 1800 - Componente sovrastruttura fronte / centro	
	204.12.760	SCHILTER 1800 - Componente sovrastruttura retro	

30	201.12.030	Piastra di riscontro	M16
31	201.12.031	Rondella di sicurezza	M16
32	201.12.032	Vite a testa esagonale	M16x35
	201.12.033	Vite di fissaggio a testa HALFEN per profilo a C	M16x40
	601.04.040	Dado esagonale	M16
	201.12.034	Piastra filettata per profilo a C	M12

Etichette autoadesive

Rif.	N. d'ordine	Descrizione dell'ordine

001.13.001 Piano di lubrificazione

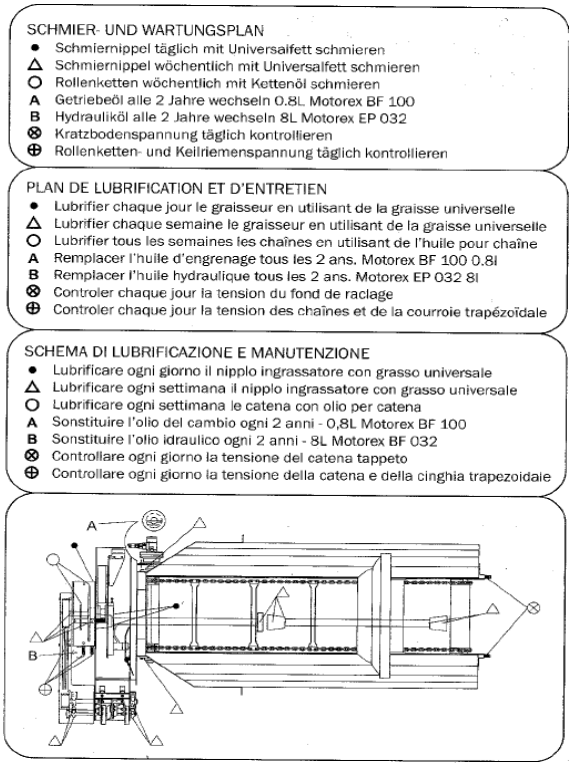

001.13.011 Calendario lubrificazione rimorchio

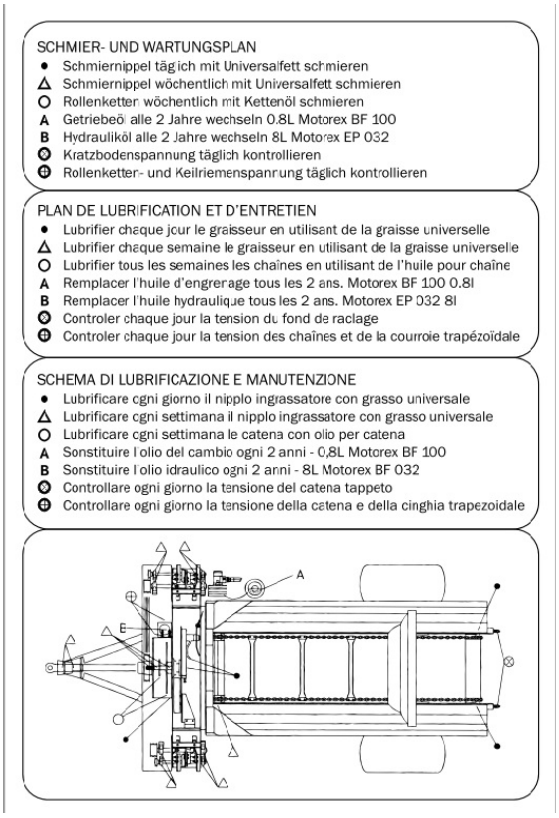

Etichette autoadesive

Rif.	N. d'ordine	Descrizione dell'ordine

001.13.002 Nota sul tendicinghia

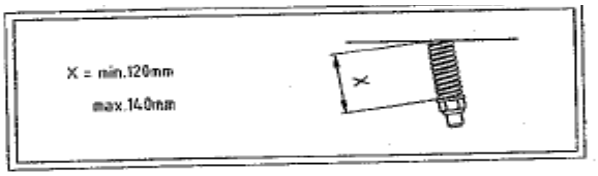

001.13.003 Nota sul tendicatena

001.13.004 Nota sul bloccaggio tappeto

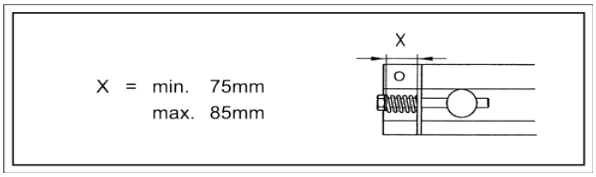

001.13.005 Lubrificazione

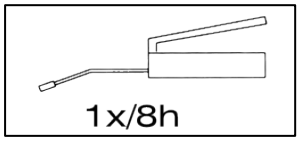

002.13.010 1x pericolo, 2x avviso

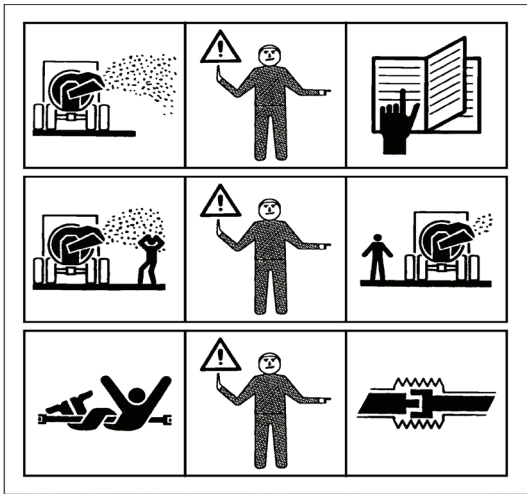

Etichette autoadesive

Rif.	N. d'ordine	Descrizione dell'ordine
	002.13.013	3x pericolo

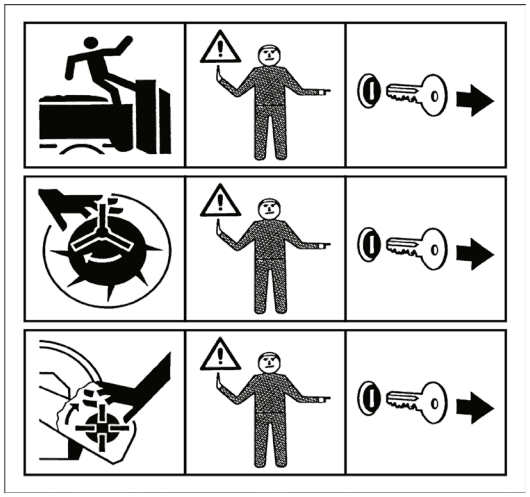

	002.13.016	1x avviso

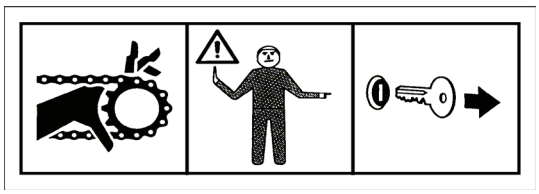

	002.13.017	3x avviso

	002.13.020	Max 600 giri/min.

	002.13.021	GAFNER grande trasparente
	002.13.022	vario
	002.13.023	roto