Spargiletame/Spargi-compost GAFNER

ELENCO RICAMBI

1.65 - 4.05 duo modelli portati e rimorchiati

Copyright Ó

Editore della presente documentazione cliente è la GAFNER Maschinenbau AG,
CH-8637 Laupen-Wald (Tel. 055 246 34 15 / FAX 055 246 51 70)
Si riservano tutti i diritti, in particolare il diritto di riproduzione,
distribuzione e traduzione. Nessuna parte dell'opera potrà essere riprodotta in alcuna forma (stampa, fotocopia, microfilm o altro procedimento)
o memorizzata con l'ausilio di sistemi elettronici in assenza di assenso scritto.

Con riserva di modifiche tecniche.
GAFNER si riserva il diritto di apportare modifiche al prodotto o al presente documento in qualsiasi momento senza comunicazione separata.

Ricambi per macchine DUO

Sommario

		Pagina
Riduttore DUO	1	3 - 5
Ruote dentate per riduttore	2	6 - 7
Azionamento rotore stella DUO	3	8 - 9
Rotore a stella - Planetario DUO	4	10 - 12
Azionamento rotore spargitura DUO	5	13 - 14
Rotore spargitura DUO	7	15 - 16
Regolazione larghezza spargitura DUO	8	17 - 18
Meccanica di chiusura DUO	9	19 - 20
Contenitore spargitura DUO	10	21 - 22
Tappeto	4b	23 - 24
Nuovo rinvio	4c	25 - 26
Pattino con supporto di sicurezza	4d	27 - 28
Idraulica - Organi di azionamento	6	29 - 30
Centralina idraulica	6Ha	31 - 32
Vasca	7	33 - 34
Parti per rimorchi	10	35 - 36
Illuminazione - Stabilizzatori	9	37 - 38
Componenti sovrastruttura per veicolo portante	12	39 - 42
Etichette autoadesive		43 - 44

Esempio di ordine di pezzi di ricambio

Modello Gafne ad es. tipo 2.05 H- DUO
N. matricola per es. n. 6000

Numero di rica ad es. 301.01.901
Descrizione de ad es. albero passante con pignone catena
Quantità ad es. 1 pezzo

Riduttore DUO

1

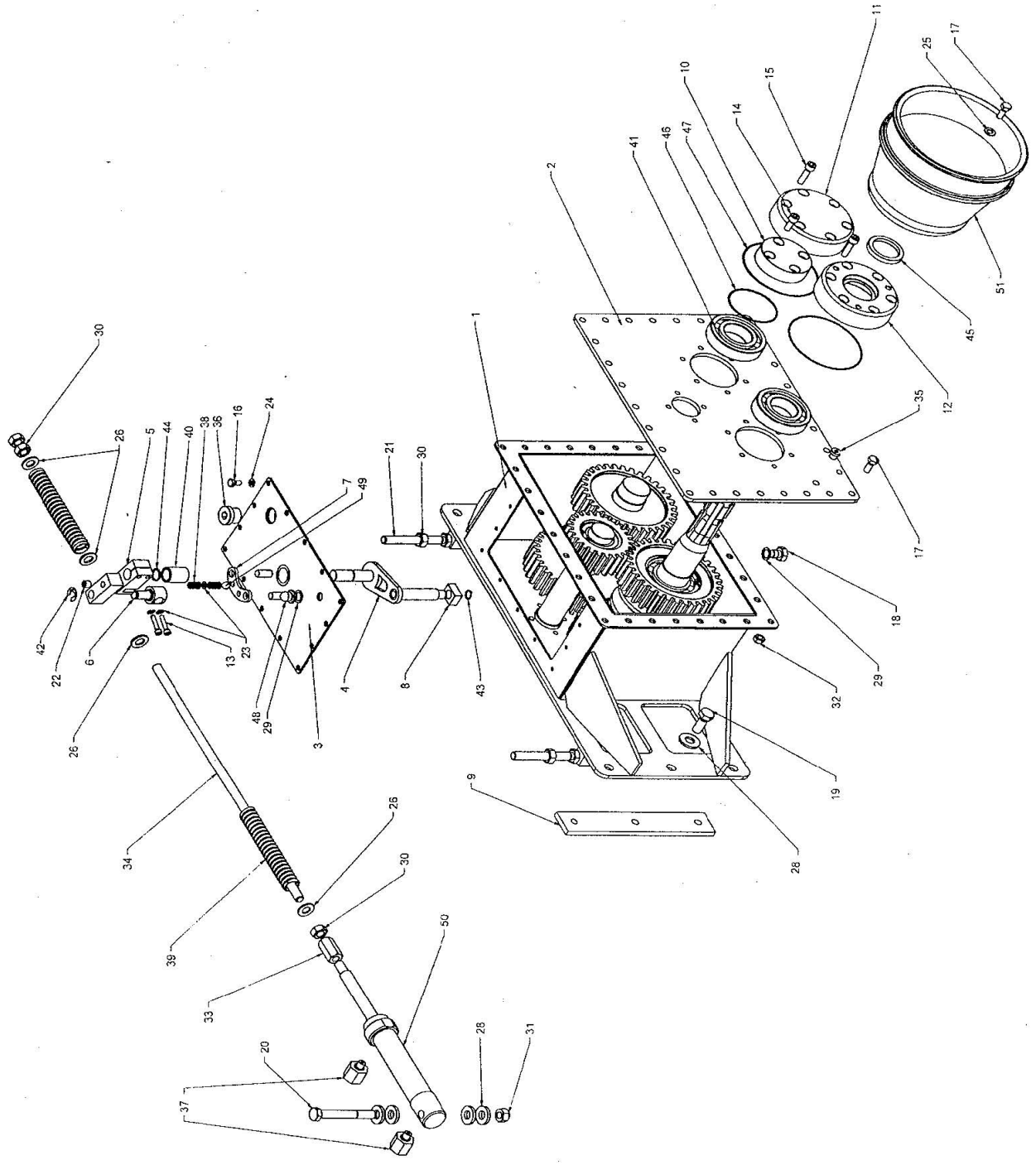

Riduttore DUO

Rif.	N. d'ordine	Descrizione dell'ordine	
1	302.01.100	Cassa invertitore di marcia DUO	
2	302.01.002	Pannello frontale	
3	302.01.300	Coperchio	
4	302.01.400	Leva del cambio	
5	302.01.005	Leva di comando	
6	302.01.006	Occhio di comando	
7	302.01.007	Consolle cambio	
8	302.01.008	Pattino	
9	302.01.009	Piastra filettata	
10	302.01.010	Coperchio dell'albero di rinvio	
11	302.01.011	Cappello cuscinetto	
12	302.01.012	Coperchio guarnizione	
13	000.06.054	Vite cilindrica DIN 912	M5 x 25
14	302.01.014	Vite cilindrica DIN 912	M8 x 20
15	302.01.015	Vite cilindrica DIN 912	M8 x 30
16	201.04.274	Vite testa esagonale	M6 x 12
17	302.01.017	Vite testa esagonale	M8 x 20
18	000.02.034	Vite testa esagonale	M12 x 20
19	000.02.030	Vite testa esagonale	M12 x 30
20	302.01.020	Vite testa esagonale	M12 x 90
21	302.01.021	Vite testa esagonale	M12 x 100
22	302.01.022	Perno filettato	M10 x 10
23	302.01.023	Rondella DIN 125 A	M5
24	302.01.024	Rondella DIN 125 A	M6
25	201.04.174	Rondella robusta	M8 / 8.4x20x2
26	000.02.031	Rondella DIN 125 A	M12
27	000.03.020	Rondella di sicurezza	M12
28	301.03.016	Rondella VSM 13908	13/28x4
29	301.01.033	Guarnizione di rame	d 12.3/17.8x1.4
30	000.02.032	Dado esagonale	M12
31	000.03.018	Dado di sicurezza esagonale	M12
32	000.02.041	Dado di sicurezza esagonale	M8
33	302.01.033	Dado lungo	M12
34	302.01.034	Asta filettata	M12 x 440
35	302.01.035	Vite di chiusura	VSTI M10 x 1
36	302.01.036	Vite di chiusura	VSTI M22 x 1.5
37	302.01.037	Avvitatura	RI 1/8" x 3/8" A3C
38	302.01.038	Molla a compressione	1.6 x 8.0 Lo14.5
39	302.01.039	Molla a compressione	4 x 20 Lo 150
40	302.01.040	Bussola di supporto	16/22x30
41	302.01.041	Cuscinetto a sfere	6208 C3
42	302.01.042	Anello di sicurezza	RS 15
43	302.01.043	Anello Seeger	A 12
44	302.01.044	Anello Seeger	A 16
45	302.01.045	Paraolio	40 x 52 x 7 NBR

Riduttore DUO

Rif.	N. d'ordine	Descrizione dell'ordine	
46	302.01.046	O-ring	66 x 2
47	302.01.047	O-ring	107.67 x 1.78
48	302.01.048	Sfiato	
49	302.01.049	Sfera	ø 10
50	302.01.050	Cilindro a doppio effetto	
51	302.01.051	Manicotto protezione pdf (solo per modelli rimorchiati)	

Ruote dentate per riduttore

2

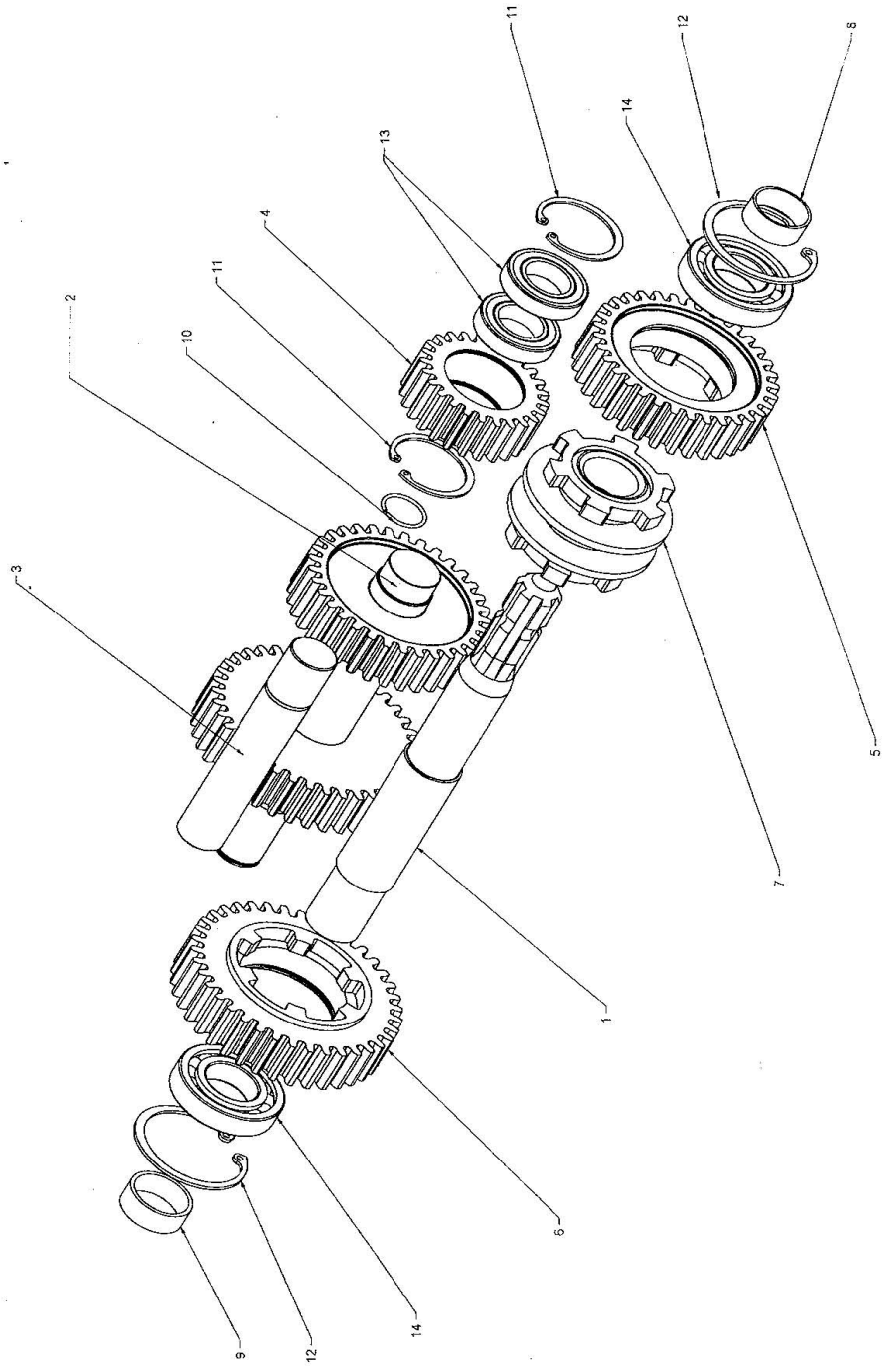

Ruote dentate per riduttore

Rif.	N. d'ordine	Descrizione dell'ordine	
1	303.01.001	Albero di comando	
2	303.01.200	Albero del cambio con ruote dentate	
3	303.01.003	Albero di rinvio	
4	303.01.004	Ruota dentata	z23
5	303.01.500	Ruota dentata con artigli	z33
6	303.01.600	Ruota dentata con artigli	z38
7	303.01.700	Boccola scorrevole	
8	303.01.008	Anello distanziatore	18 mm
9	303.01.009	Anello distanziatore	17.5 mm
10	303.01.010	Anello elastico	RW 35
11	303.01.011	Anello Seeger	J 62
12	303.01.012	Anello Seeger	J 80
13	000.02.005	Cuscinetto a sfere	6007 2RS
14	302.01.041	Cuscinetto a sfere	6208 C3

Azionamento rotore stella DUO

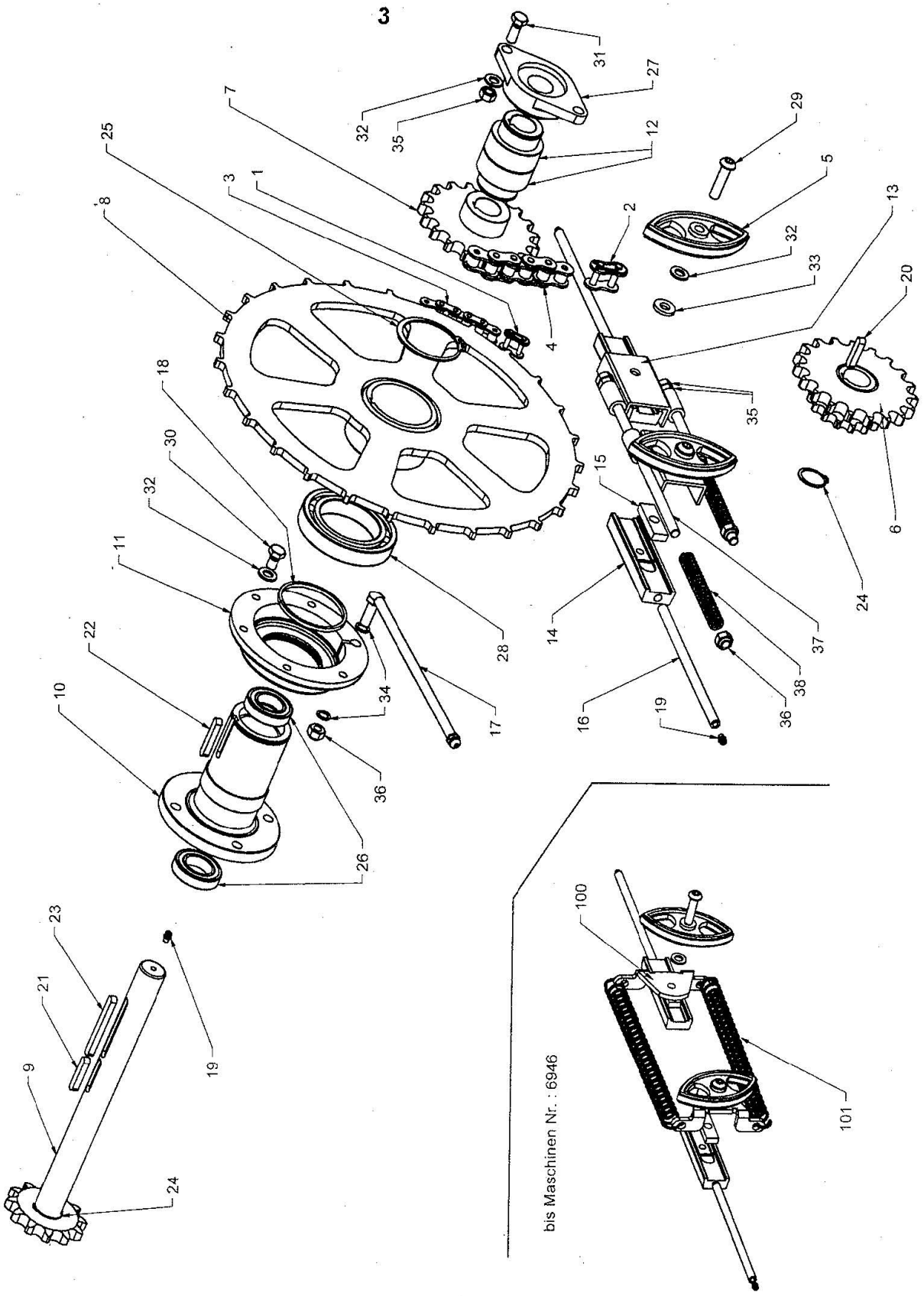

Azionamento rotore stella DUO

Rif.	N. d'ordine	Descrizione dell'ordine	
1	004.01.034	Maglia di congiunzione diritta	3/4"
2	301.01.002	Maglia di congiunzione diritta	1"
3	301.01.003	Catena a rulli ASA 60 per 2.55-4.05	3/4" 123 maglie
	301.01.005	Catena a rulli ASA 60 per 1.65-2.35	3/4" 113 maglie
4	301.01.004	Catena a rulli ASA 80 per 2.55-4.05	1" 71 maglie
	301.01.010	Catena a rulli ASA 80 per 1.65-2.35	1" 63 maglie
5	000.01.017	Pattino tendicatena Rosta	3/4"
6	301.01.600	Coppia ruote dentate riduttore	
7	301.01.700	Pignone catena	ASA 80 /1" Z 19
8	777.01.136	Pignone catena	Z 81
	201.02.900	Mozzo avvitabile per puleggia pignone catena (superiore)	
9	301.01.901	Albero passante DUO con pignone catena	
	001.02.702	Pignone catena per albero passante	1" Z 12
10	000.02.001	Albero cavo	
11	000.02.002	Cuscinetto rotore a stella senza cuscinetto a sfere	
12	303.03.020	Anello interno a ruota libera DUO	
13	301.01.038	Riscontro tendicatena DUO	
14	301.01.014	Pattino in ghisa per tendicatena DUO	
15	301.01.015	Piastra distanziale	
16	301.01.016	Tubetto lubrificante DUO	
17	002.02.280	Tubo di lubrificazione	
18	301.01.018	Guarnizione a feltro	
19	000.02.029	Nipplo di ingrassaggio	
20	000.02.008	Linguetta	10x8x45
21	301.01.021	Linguetta	10x8x50
22	000.02.006	Linguetta	10x8x56
23	301.01.022	Linguetta	10x8x90
24	000.05.005	Anello Seeger	A 35
25	000.02.004	Anello Seeger	A 80
26	000.02.005	Cuscinetto a sfere	6007 2RS
27	000.02.010	Cuscinetto flangiato	OWFS 35
28	000.02.003	Cuscinetto a sfere	6016 ZZ
29	301.01.029	Vite a testa lenticolare DIN ISO 7380	M12 x 50
30	000.02.034	Vite testa esagonale	M12 x 20
31	000.02.030	Vite testa esagonale	M12 x 30
32	000.02.031	Rondella DIN 125 A	M12
33	301.03.016	Rondella VSM 13908	13/28x4
34	301.01.033	Guarnizione di rame	ø 12.3/17.8x1.4
35	000.02.032	Dado esagonale	M12
36	000.03.018	Dado di sicurezza esagonale	M12
37	301.01.040	Asta filettata	M12 x 310
38	301.01.041	Molla a compressione	ø 2.5, D 16.0, Lo 130
100	301.01.013	Leva tendicatena DUO	
101	301.01.036	Molla di trazione	

Rotore a stella planetario DUO

4

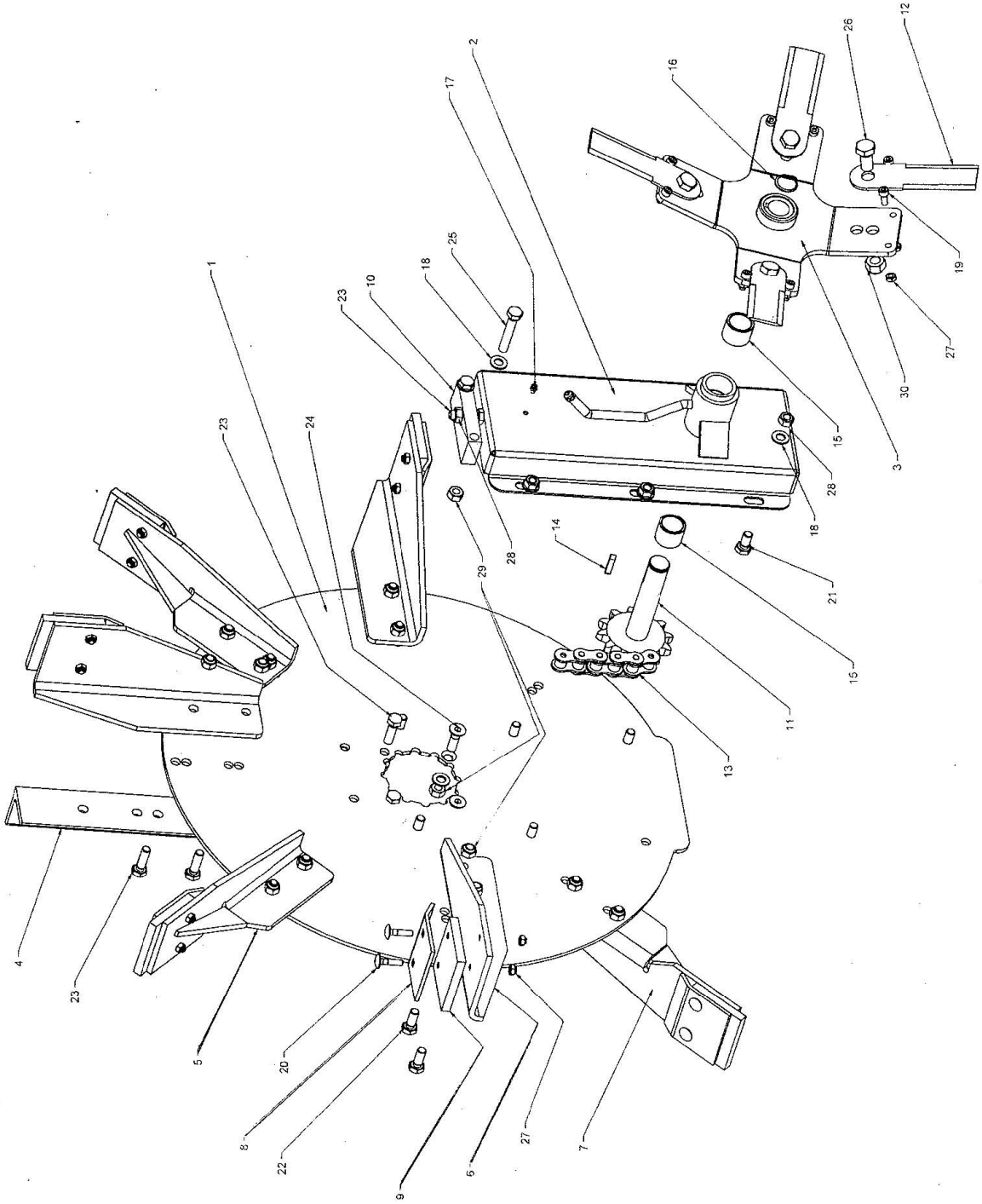

Rotore a stella planetario DUO

Rif.	N. d'ordine	Descrizione dell'ordine	
1	202.02.015	Disco rotore a stella	da 2.5 a 4.0
	201.02.015	Disco rotore a stella	da 1.6 a 2.3
2	201.02.200	Scatola planetario	
3	202.02.210	Stella planetario per lame diritte	
4	000.02.019	Contrappeso	
5		Pala alimentazione inferiore destra	non più in assortimento
	001.02.160	Pala alimentazione inferiore destra compl. di gommino	
6		Pala alimentazione superiore destra (modelli rimorchiati)	non più in assortimento
	101.02.170	Pala alimentazione superiore destra compl. di gommino (modelli rimorchiati)	
		Pala alimentazione superiore sinistra (modelli portati)	non più in assortimento
	001.02.170	Pala alimentazione superiore sinistra compl. di gommino (modelli portati)	
7		Pala alimentazione inferiore sinistra	non più in assortimento
	001.02.180	Pala alimentazione inferiore sinistra compl. di gommino	
8	301.02.008	Piastrina di riscontro DUO	
9	000.02.038	Pannello gomma flessibile	
10	000.02.050	Disp. serraggio per scatola planetario	
11	202.02.230	Albero planetario con pignone catena	1" Z 12
	202.02.232	Pignone catena per albero planetario	1" Z 12
12	201.02.022	Lama planetario diritta e affilata p. DUO	
	211.02.220	Lama planetario diritta e affilata p. DUO (1 set senza viti)	
13	201.02.027	Catena a rulli senza fine (1.65-2.35)	ASA 80 1" / 30 maglie
	202.02.027	Catena a rulli senza fine (2.55-3.65)	ASA 80 1" / 34 maglie
14	000.02.025	Linguetta	8x7x36
15	000.02.024	Cuscinetto in bronzo	
16	000.02.026	Anello Seeger	A30
17	000.02.029	Nipplo di ingrassaggio	
18	000.02.031	Rondella DIN 125 A	M12
19	000.02.480	Bullone di sicurezza per lama planetario dritto + dado di sicurezza	M8x16
20	000.02.040	Vite di bloccaggio	M8 x 35
21	000.03.035	Vite testa esagonale	M12 x 25
22	000.02.030	Vite testa esagonale	M12 x 30
23	000.02.037	Vite testa esagonale	M12 x 40
24	301.02.024	Vite a testa svasata	M12 x 40
25	301.02.025	Vite testa esagonale	M12 x 70
26	201.12.032	Vite testa esagonale	M16 x 35
27	000.02.041	Dado di sicurezza esagonale	M8
28	000.02.032	Dado esagonale	M12
29	000.03.018	Dado di sicurezza esagonale	M12
30	201.04.026	Dado di sicurezza esagonale	M16
	777.36.002	Disco rotore a stella planetario di fresatura 2.55	
	777.36.003	Disco rotore a stella planetario di fresatura 2.05	
	005.02.200	Scatola planetario di fresatura	
	203.02.210	Stella planetario di fresatura con mozzo	
	203.02.211	Mozzo per stella planetario di fresatura	
	777.36.000	Stella planetario di fresatura senza mozzo	

Rotore a stella planetario DUO

Rif.	N. d'ordine	Descrizione dell'ordine	
	203.02.230	Albero planetario con pignone catena	1" Z 19
	202.02.027	Catena planetario per planetario di fresatura 2.05	ASA 80 1" / 34 maglie
	203.02.027	Catena planetario per planetario di fresatura 2.55	ASA 80 1" / 38 maglie
	221.02.022	Dente di fresatura	
	221.02.220	Dente fresatura (set da 6 pz. senza viti)	
	233.02.210	Stella planetario fresatura compl. di mozzo, denti, viti	

Azionamento rotore spargitura DUO

5

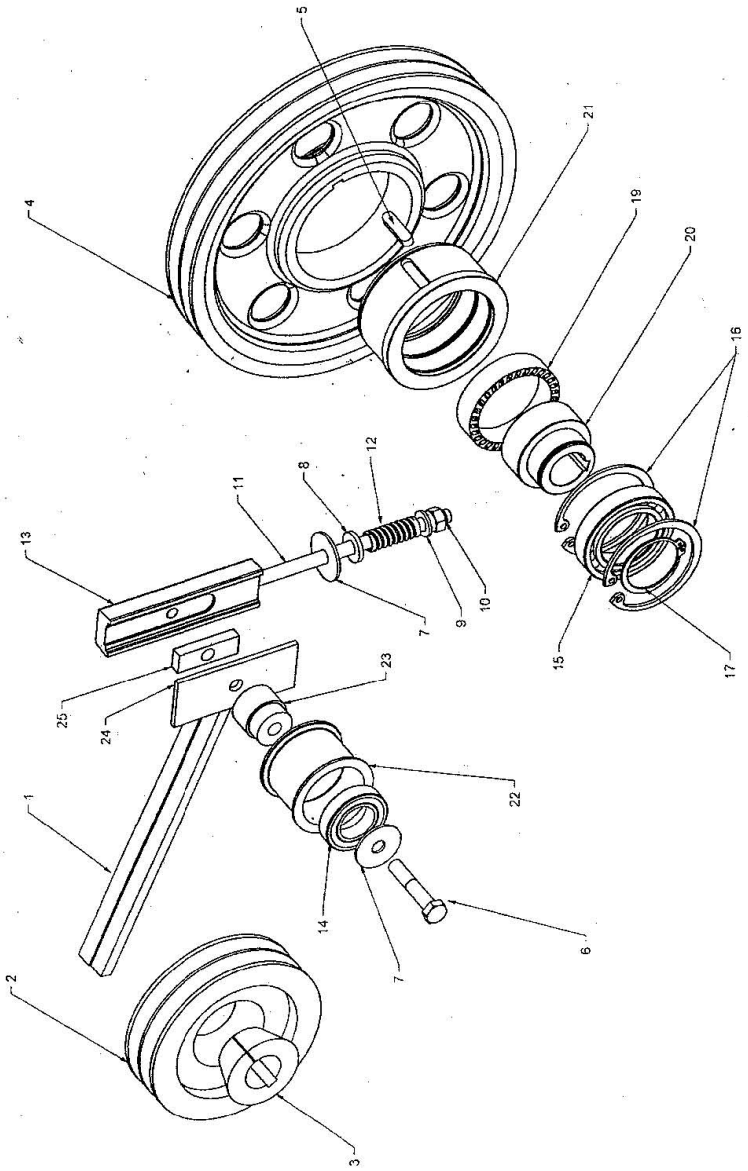

Azionamento rotore spargitura DUO

Rif.	N. d'ordine	Descrizione dell'ordine		
1	303.03.001	Cinghia trapezoidale	fino a 2.55 / 4.05	SPB 2410 LW
	304.03.001	Cinghia trapezoidale	fino a 1.65 / 2.35	SPB 2240 LW
2	202.03.028	Puleggia a gole trapez.		SPB 150-2
3	102.03.027	Bussola conica Taper-Lok		2012
4	303.03.004	Puleggia a gole trapezoidali DUO (alluminio)		SPB 315-2
5	303.03.005	Linguetta		10x8x40
6	101.03.010	Vite testa esagonale		M12 x 65
7	303.03.007	Rondella per carrozzeria		M12
8	301.03.016	Rondella VSM 13908		13/28x4
9	000.02.031	Rondella DIN 125 A		M12
10	000.03.018	Dado di sicurezza esagonale		M12
11	000.01.022	Asta filettata (specificare la lunghezza)		M12
12	000.01.023	Molla a compressione		
13	000.01.021	Pattino		
14	000.02.005	Cuscinetto a sfere		6007 2RS
15	303.03.015	Cuscinetto a sfere		6011 2RS
16	303.03.016	Anello Seeger		J 90
17	303.03.017	Anello Seeger		A 55
19	303.03.019	Gabbia a ruota libera		BWX 13168
20	303.03.020	Anello interno a ruota libera DUO		
21	303.03.021	Anello esterno ruota libera DUO		
22	102.03.900	Rullo tendicinghia trapezoidale alluminio con cuscinetto a sfere		
23	102.03.902	Asse per tendicinghia		
24	101.03.006	Lamiera forata		
25	301.01.015	Piastra distanziale		

Rotore spargitura DUO

7

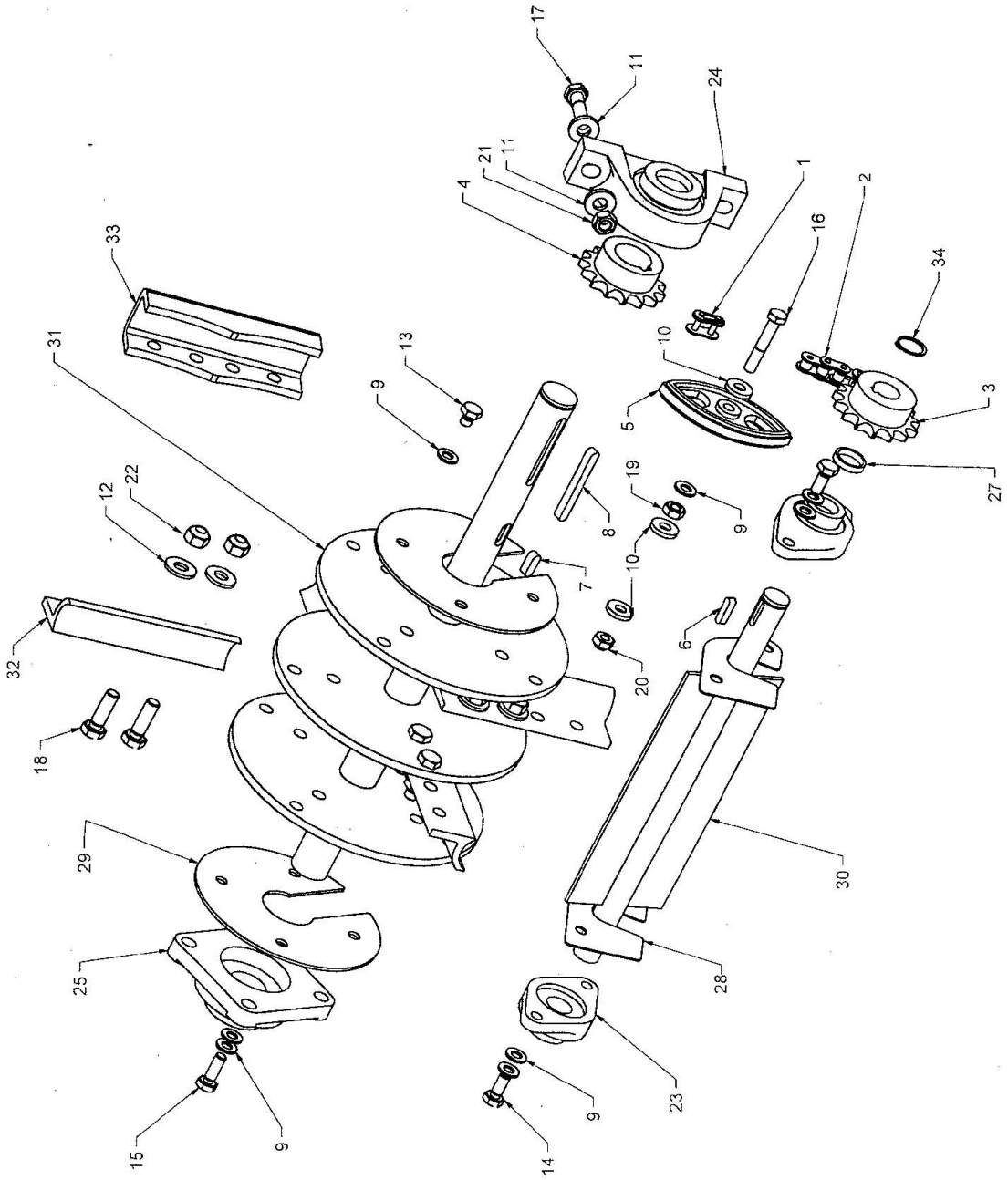

Rotore spargitura DUO

Rif.	N. d'ordine	Descrizione dell'ordine	
1	006.01.034	Maglia di congiunzione diritta	ASA 50 5/8"
2	302.03.002	Catena a rulli	ASA50 5/8" /47 maglie+1 a gomito
3	302.03.003	Pignone catena	ø25 / 5/8" z15
4	302.03.004	Pignone catena con vite di registro	ø35 / 5/8" z15
5	001.10.005	Pattino tendicatena ROSTA	5/8"
6	000.03.036	Linguetta	8x7x28
7	302.03.007	Linguetta	10x8x30
8	302.03.008	Linguetta	10x8x80
9	003.03.102	Rondella DIN 125 A	M10
10	302.03.010	Rondella VSM 13908	10.5/25x4
11	301.03.016	Rondella VSM 13908	13/28x4
12	000.03.020	Rondella di sicurezza	M12
13	302.03.013	Vite testa esagonale	M10x12
14	302.03.014	Vite testa esagonale	M10x25
15	302.03.015	Vite testa esagonale	M10x30
16	101.03.003	Vite testa esagonale	M10x60
17	201.03.041	Vite testa esagonale	M12x45
18	000.03.017	Vite a testa esagonale 10.9 spec.	M12x40
19	201.04.165	Dado esagonale	M10
20	003.03.101	Dado di sicurezza esagonale	M10
21	000.02.032	Dado esagonale	M12
22	000.03.018	Dado di sicurezza esagonale	M12
23	101.09.019	Cuscinetto flangiato ovale	ø25
24	000.03.026	Supporto ritto	ø35
25	201.03.045	Cuscinetto flangiato quadrato	ø35
27	150.01.006	Anello distanziale	6mm
28	210.08.009	Lamiera copertura piccolo rotore	
29	210.08.008	Lamiera supporto rotore spargitura	
30	302.03.300	Piccolo rotore DUO	
31	302.03.310	Rotore spargitura DUO trasm. a cinghie trapezoidali	
32	000.03.021	Rebbi di spargitura normali	
33	002.03.021	Rebbi di spargitura larghi	
	003.03.210	Rebbio di spargitura 1 set di 12 pezzi incl. viti	
	033.03.210	Rebbio di spargitura 1 set di 12 pezzi senza viti	
	002.03.210	Rebbi di spargitura larghi 1 set di 8 + 4 pezzi incl. viti	
	022.03.210	Rebbi di spargitura larghi 1 set di 8 + 4 pezzi senza viti	

Regolazione larghezza spargitura DUO

8

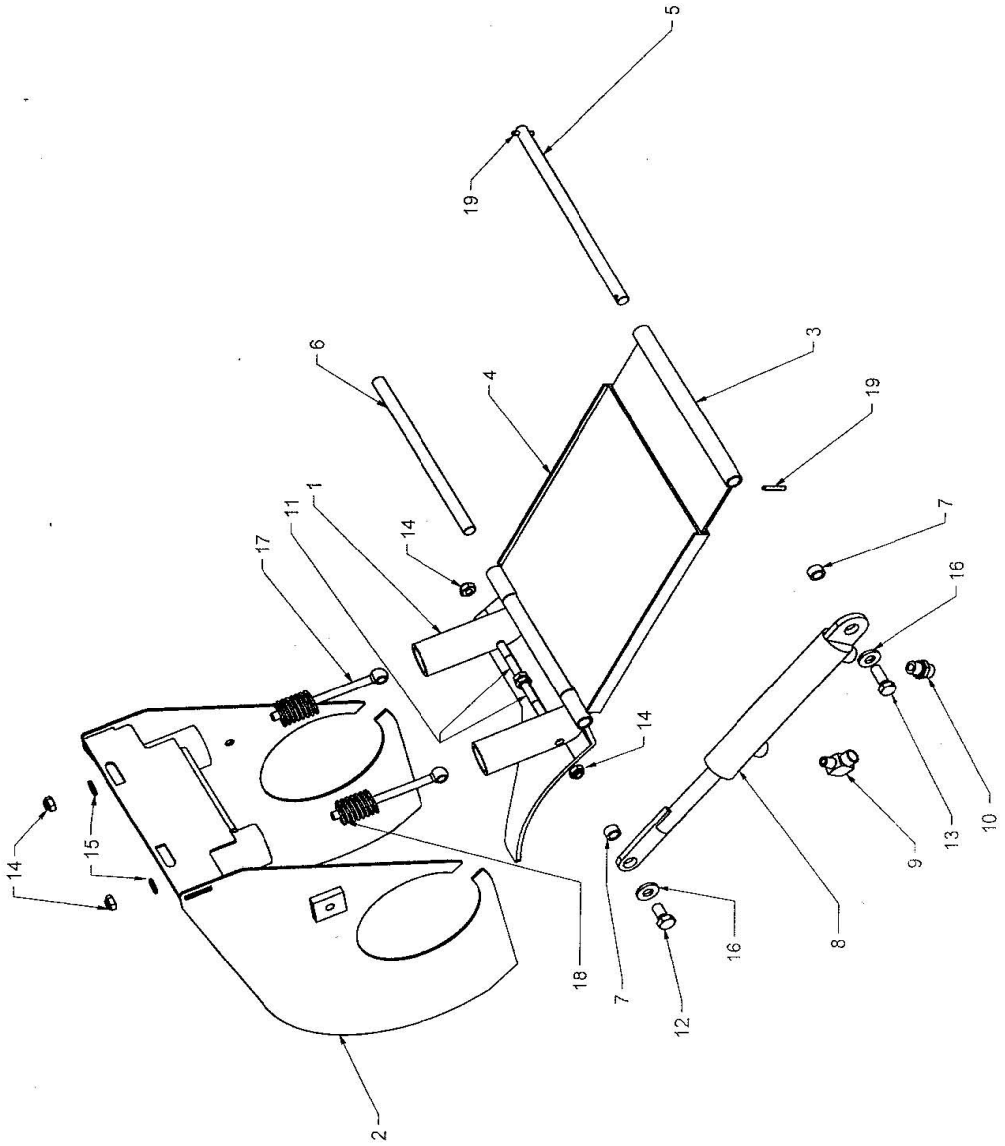

Regolazione larghezza spargitura DUO

Rif.	N. d'ordine	Descrizione dell'ordine	
1	301.03.100	Portello di espulsione DUO	
2	301.03.530	Altalena DUO	
3	211.03.500	Rivestimento telescopico senza guida	
4	211.03.510	Rivestimento telescopico con guida	
5	101.03.002	Albero di fissaggio VARIO	
6	201.03.052	Albero	ø15x275
7	301.03.007	Anello distanziatore	ø13/18x10
8	301.03.800	Cilindro a doppio effetto	
9	301.03.009	Raccordo angolare	WE 12 LR 1/4" A3C
10	301.03.010	Avvitatura	GE 12 LR 1/4"A3CX
11	101.03.003	Vite testa esagonale	M10 x 60
12	000.02.034	Vite testa esagonale	M12 x 20
13	000.03.035	Vite testa esagonale	M12 x 25
14	003.03.101	Dado di sicurezza esagonale	M10
15	003.03.102	Rondella DIN 125 A	M10
16	301.03.016	Rondella VSM 13908	13/28x4
17	000.03.014	Vite ad occhiello DIN 444 A	M10x140
18	001.03.013	Molla a compressione	5x25x125 ig 12,5

Meccanica di chiusura DUO

9

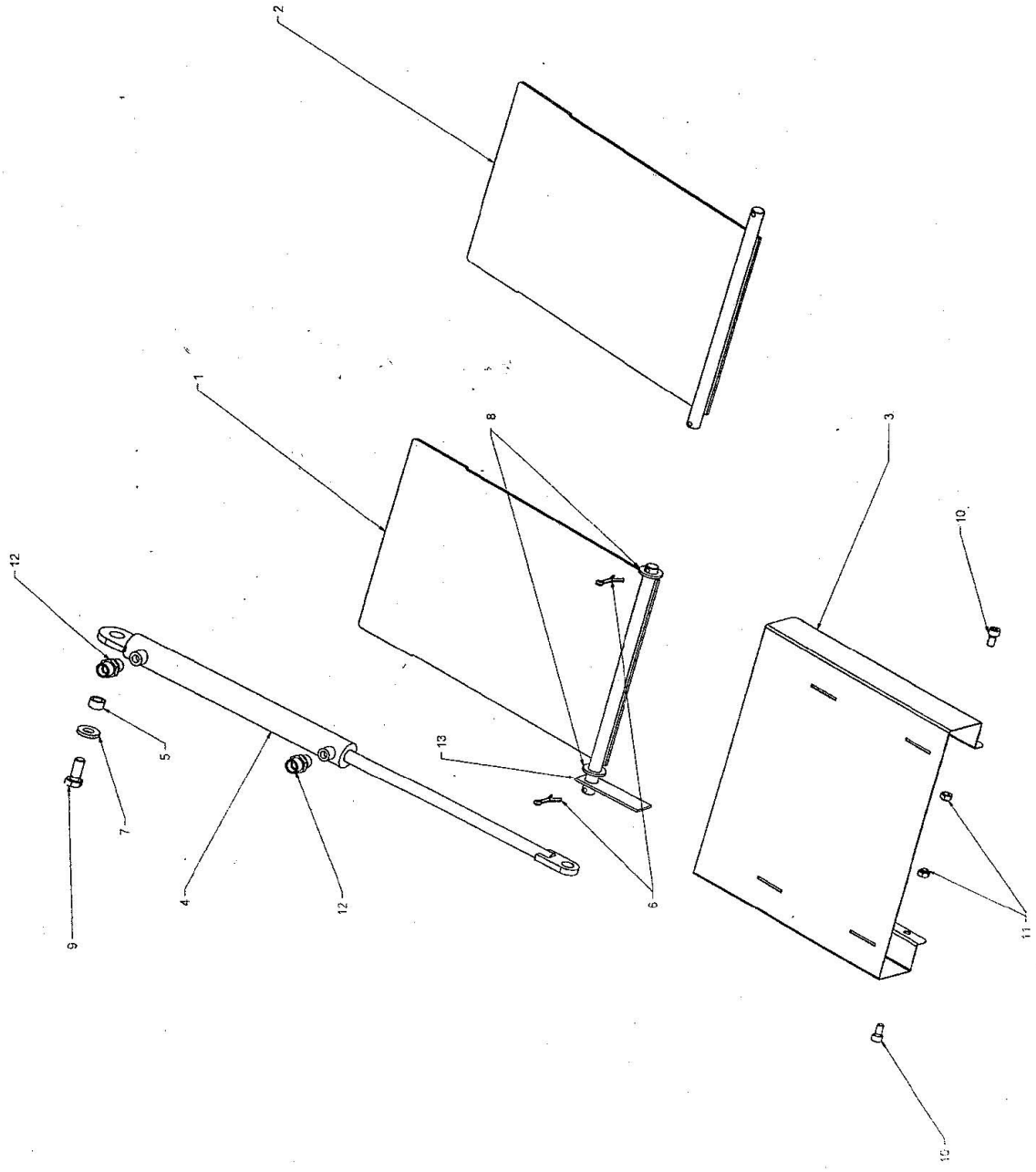

Meccanica di chiusura DUO

Rif.	N. d'ordine	Descrizione dell'ordine	
1	301.04.100	Otturatore destro	
2	301.04.200	Otturatore sinistro	
3	301.04.003	Protezione otturatore	
4	301.04.500	Cilindro a doppio effetto	
5	301.03.007	Anello distanziatore	ø13/18x10
6	301.04.006	Copiglia	5x40
7	301.03.016	Rondella VSM 13908	13/28x4
8	101.06.016	Rondella DIN 125 A	M16
9	000.03.035	Vite testa esagonale	M12 x 25
10	301.02.019	Vite cilindrica DIN 912	M8 x 16
11	000.02.041	Dado di sicurezza esagonale	M8
12	301.03.010	Raccordo maschio	GE 12 LR A3CX
13	301.04.013	Indicatore lato spargitura	

Contenitore spargitura DUO

10

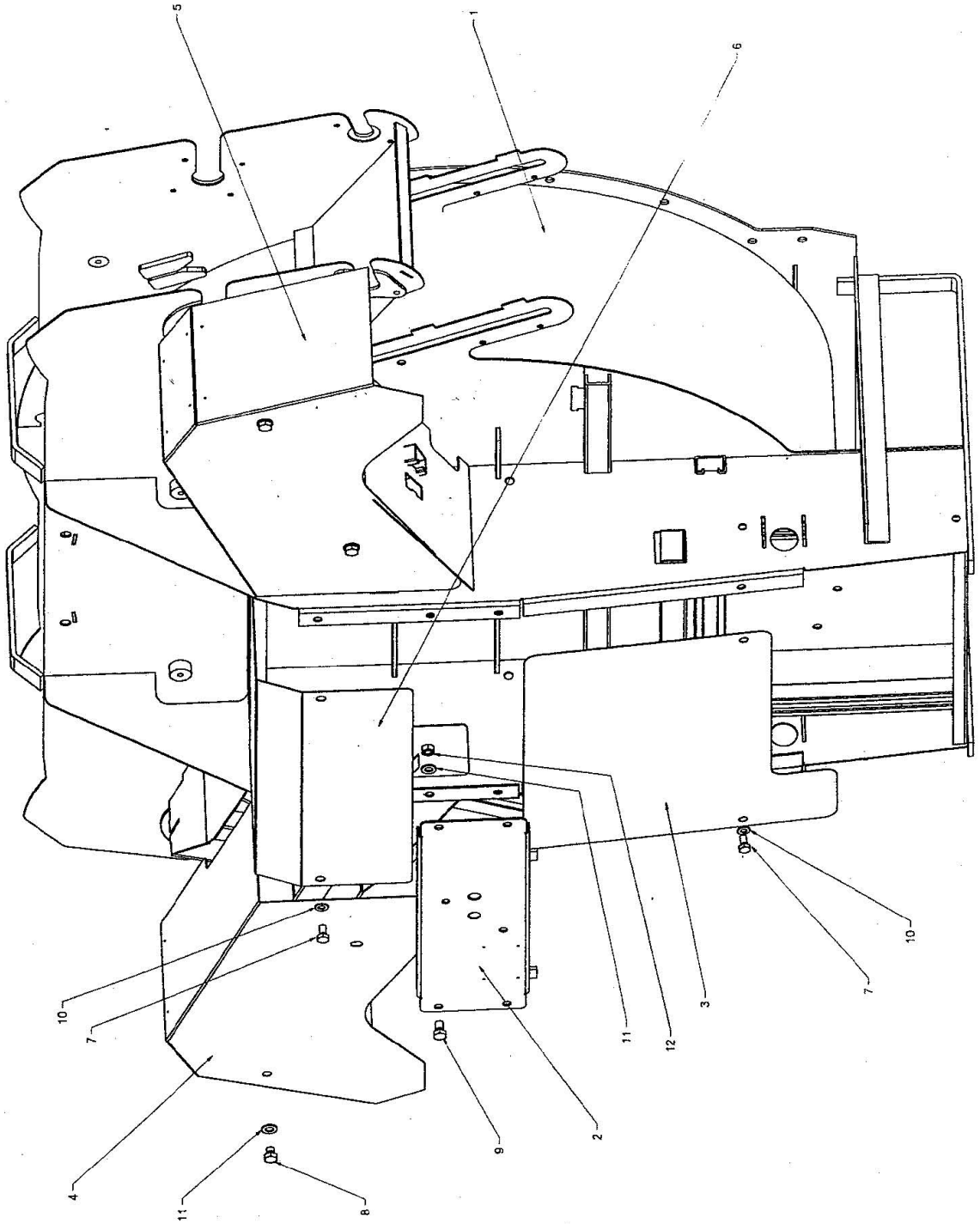

Contenitore spargitura DUO

Rif.	N. d'ordine	Descrizione dell'ordine	
1	302.04.100	Contenitore spargitura modelli portati/rimorchiati	Tipo: 1.65 - 2.35
	303.04.100	Contenitore spargitura modelli portati/rimorchiati	Tipo: 2.55 - 4.05
2	302.04.002	Testata del cuscinetto	
3	302.04.003	Lamiera di protezione inferiore	Tipo: 1.65 - 2.35
	303.04.003	Lamiera di protezione inferiore	Tipo: 2.55 - 4.05
4	302.04.004	Protezione cassa di spargitura	Tipo: 1.65 - 2.35
	303.04.004	Protezione cassa di spargitura	Tipo: 2.55 - 4.05
5	302.04.005	Protezione cassa di spargitura	Tipo: 1.65 - 2.35
	303.04.005	Protezione cassa di spargitura	Tipo: 2.55 - 4.05
6	302.04.006	Lamiera di protezione superiore	
7	601.03.033	Vite testa esagonale	M10x20
8	000.02.034	Vite testa esagonale	M12x20
9	000.02.034	Vite testa esagonale	M12x20
10	003.03.102	Rondella DIN 125 A	M10
11	000.02.031	Rondella DIN 125 A	M12
12	000.02.032	Dado esagonale	M12

Tappeto

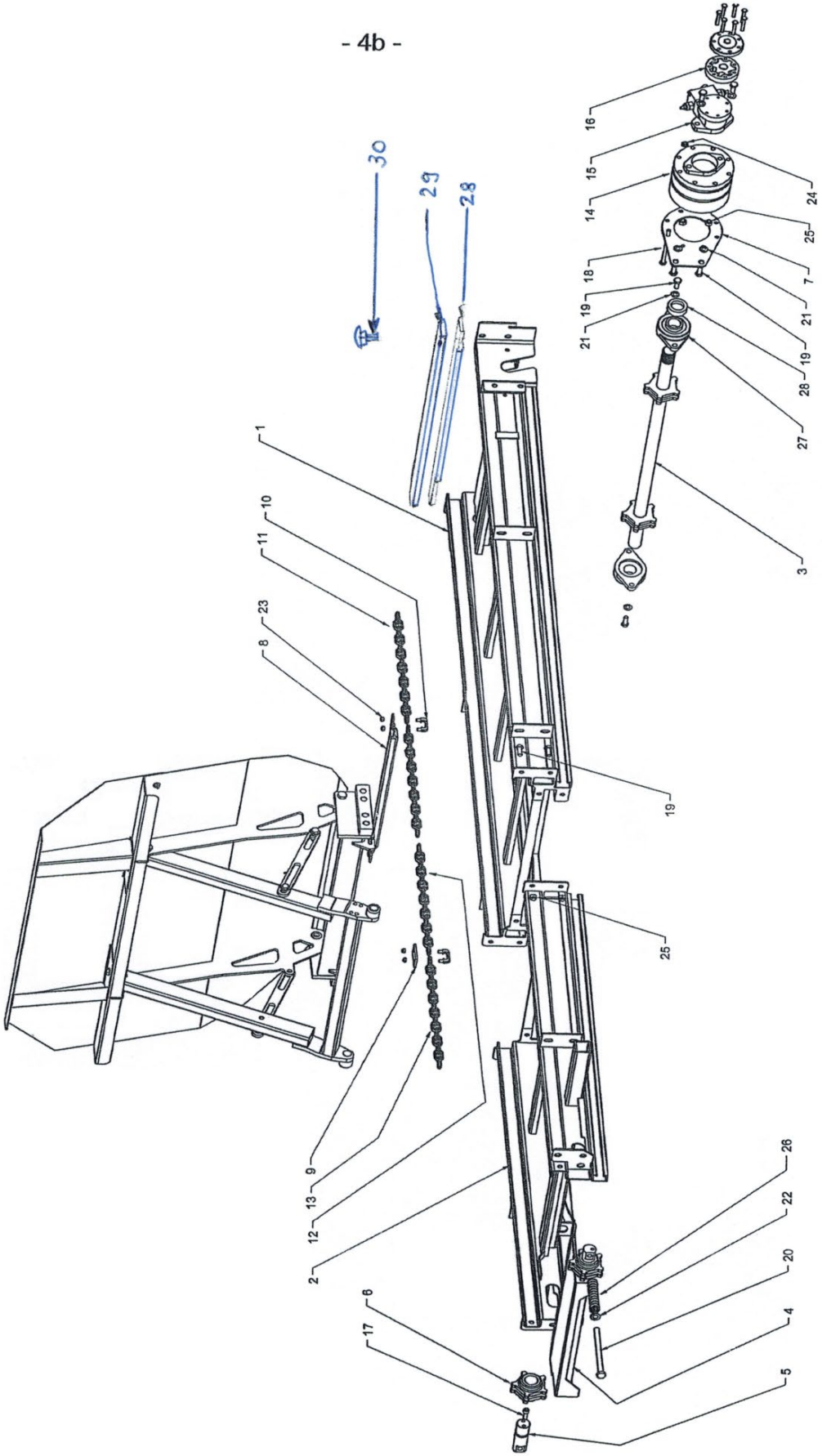
- 4b -
30
29
28
16
15
14
18
19
21
24
25
7
21
19
28
27
3
1
10
11
23
8
19
25
9
13
12
2
26
22
20
4
5
6
17

Tappeto

Rif.	N. d'ordine	Descrizione dell'ordine	
1	301.07.100	Controtelaio	
2	301.07.200	Telaio integrativo	1.65
	302.07.200	Telaio integrativo	2.05/2.55/2.85
	303.07.200	Telaio integrativo	2.15/2.75/3.05
	304.07.200	Telaio integrativo	2.35/3.25/3.55
	305.07.200	Telaio integrativo	3.75/4.05
3	201.04.100	Albero di avanzamento	ø 40
4		Supporto assale rinvio	
	302.07.410	Sostituisce: nuovo rinvio (vedere figura successiva)	
5	301.07.005	Asse di rinvio	
6	201.04.007	Pignone catena di rinvio	ø 40
7	302.07.007	Piastra di montaggio p. ingranaggio	
8	001.04.010	Barra tappeto (dall'autunno 2006)	
9	000.04.009	Ferro piatto di battuta	
10	302.07.010	Staffa maglia congiunzione avvit. (dall'autunno 2006)	M 10
11	000.04.013	Elemento catena a maglie tonde	15 maglie
12	301.07.012	Elemento catena a maglie tonde	11 maglie
	601.04.011	Elemento catena a maglie tonde	13 maglie
13	001.04.015	Elemento catena a maglie tonde p. tipo 1.65	85 maglie
	302.07.013	Elemento catena a maglie tonde p. tipo 2.05/2.55	87 maglie
	002.04.015	Elemento catena a maglie tonde	97 maglie
	401.04.015	Elemento catena a maglie tonde p. tipo 2.15/2.75	99 maglie
	304.07.013	Elemento catena a maglie tonde p. tipo 2.35/3.25	103 maglie
	601.04.015	Elemento catena a maglie tonde p. tipo 3.75/4.05	119 maglie
14	205.04.004	Riduttore planetario a 2 stadi senza motore	1.65-2.35
	601.04.021	Riduttore planetario a 2 stadi senza motore	2.55-4.05
15	201.04.004	Motore rullo G per riduttore suddetto 1.65-2.35	50cm³
	601.04.022	Motore rullo G per riduttore suddetto 2.55-4.05	100cm³
17	301.07.017	Vite a testa cilindrica con esagono incassato	M 10x25
18	216.07.502	Vite testa esagonale	M10x140
	601.04.029	Vite testa esagonale	M10x150
19	000.02.030	Vite testa esagonale	M12x30
20	601.04.039	Vite testa esagonale	M16x220
21	000.02.031	Rondella DIN 125 A	M12
22	101.06.016	Rondella DIN 125 A	M16
23	601.04.028	Dado di sicurezza esagonale acciaio	M8
24	003.03.101	Dado di sicurezza esagonale	M10
25	000.03.018	Dado di sicurezza esagonale	M12
26	201.04.025	Molla a compressione	
27	000.04.002	Cuscinetto flangiato ovale	ø40
28	201.04.020	Pannello di gomma	
29	000.04.021	Caviglia	
30	000.02.040	Vite di bloccaggio	M8x35
	000.02.041	Dado di sicurezza esagonale	M8

Rinvio

- 4c -

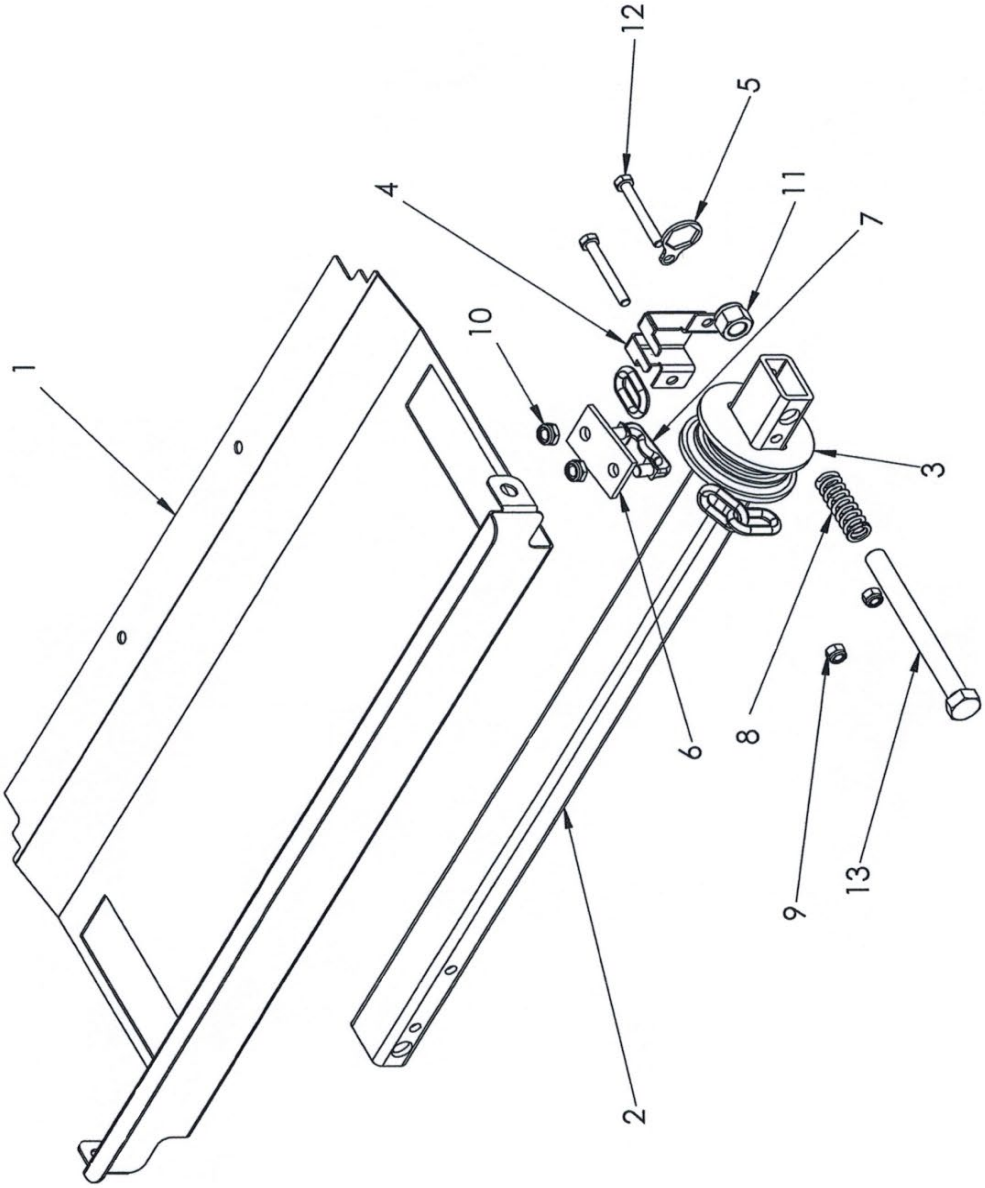

Rinvio

Rif.	N. d'ordine	Descrizione dell'ordine	
1	777.66.063	Lamiera protezione rinvio	
2	303.07.400	Correntino	
3	303.07.006	Pattino di rinvio	
4	303.07.005	Protezione dita pattino di rinvio	
5	777.66.065	Lamiera di sicurezza	
6	000.04.009	Ferro piatto di battuta	
7	302.07.010	Staffa maglia congiunzione avvitabile	
8	201.04.025	Molla a compressione	6.3x19x90 spire 10.75
9	000.02.041	Dado di sicurezza esagonale	M8
10	601.04.028	Dado di sicurezza esagonale acciaio	M10
11	201.04.026	Dado di sicurezza esagonale	M16
12	201.04.031	Vite testa esagonale	M8x65
13	601.04.039	Vite testa esagonale	16x220
	302.07.410	Rinvio completo	

Pattino con supporto di sicurezza

- 4d -

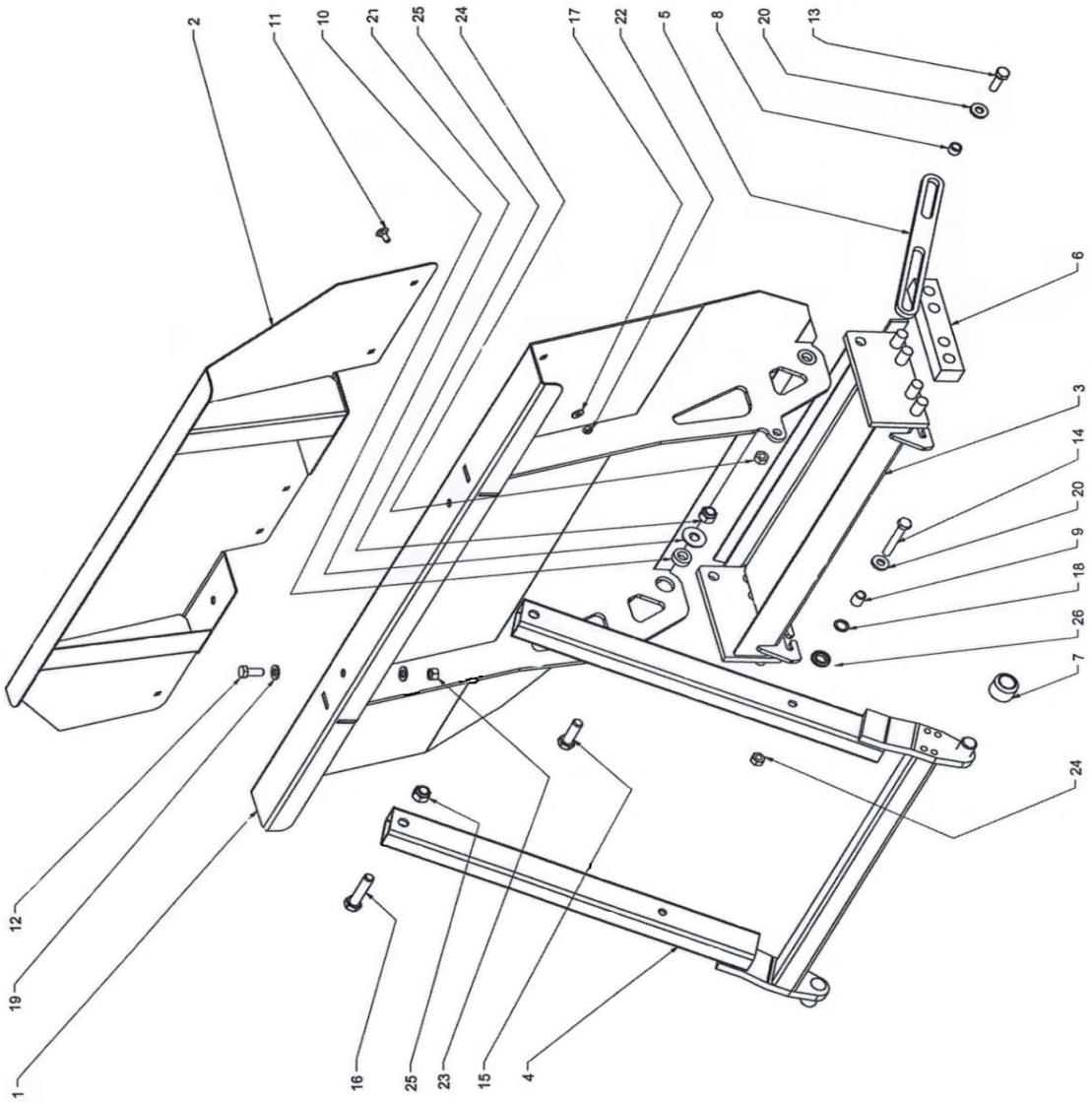

Pattino con supporto di sicurezza

Rif.	N. d'ordine	Descrizione dell'ordine	
1	302.07.100	Scivolo	1.65-2.35
	303.07.100	Scivolo	2.55-4.05
2	306.07.200	Sovrastruttura scorrevole	1.65-2.35
	307.07.200	Sovrastruttura scorrevole	2.55-4.05
3	301.07.300	Piede scorrevole con pattino in plastica + maglia di congiunzione	
4	301.07.400	Puntone di sicurezza	
5	777.66.043	Limitatore	
6	002.04.018	Pattino in plastica lungo	38/30x190
7	301.07.007	Rotella in nylon	ø40x30
8	301.07.008	Anello distanziatore	ø18/13 x11
9	301.07.009	Anello distanziatore	ø18/13x20
10	301.07.010	Anello distanziatore	ø30/17x10
11	000.02.040	Vite di bloccaggio	M8x35
12	000.03.035	Vite testa esagonale	M12x25
13	601.04.032	Vite testa esagonale	M12x35
14	301.07.024	Vite testa esagonale	M12x80
15	601.08.021	Vite testa esagonale	M16x50
16	205.12.404	Vite testa esagonale	M16x75
17	201.04.174	Rondella robusta	ø8.4/20x2
18	301.07.018	Rondella speciale	M12
19	000.02.031	Rondella DIN 125 A	M12
20	301.03.016	Rondella VSM 13908	ø13/28x4
21	201.12.031	Rondella di sicurezza	M16
22	000.02.041	Dado di sicurezza esagonale	M8
23	000.02.032	Dado esagonale	M12
24	000.03.018	Dado di sicurezza esagonale	M12
25	201.04.026	Dado di sicurezza esagonale	M16
26	700.00.347	Anello di gomma	
senza	700.00.531	Lobi in gomma per sovrastruttura scorrevole	
		Relativo telaio	

Idraulica - Organi di azionamento

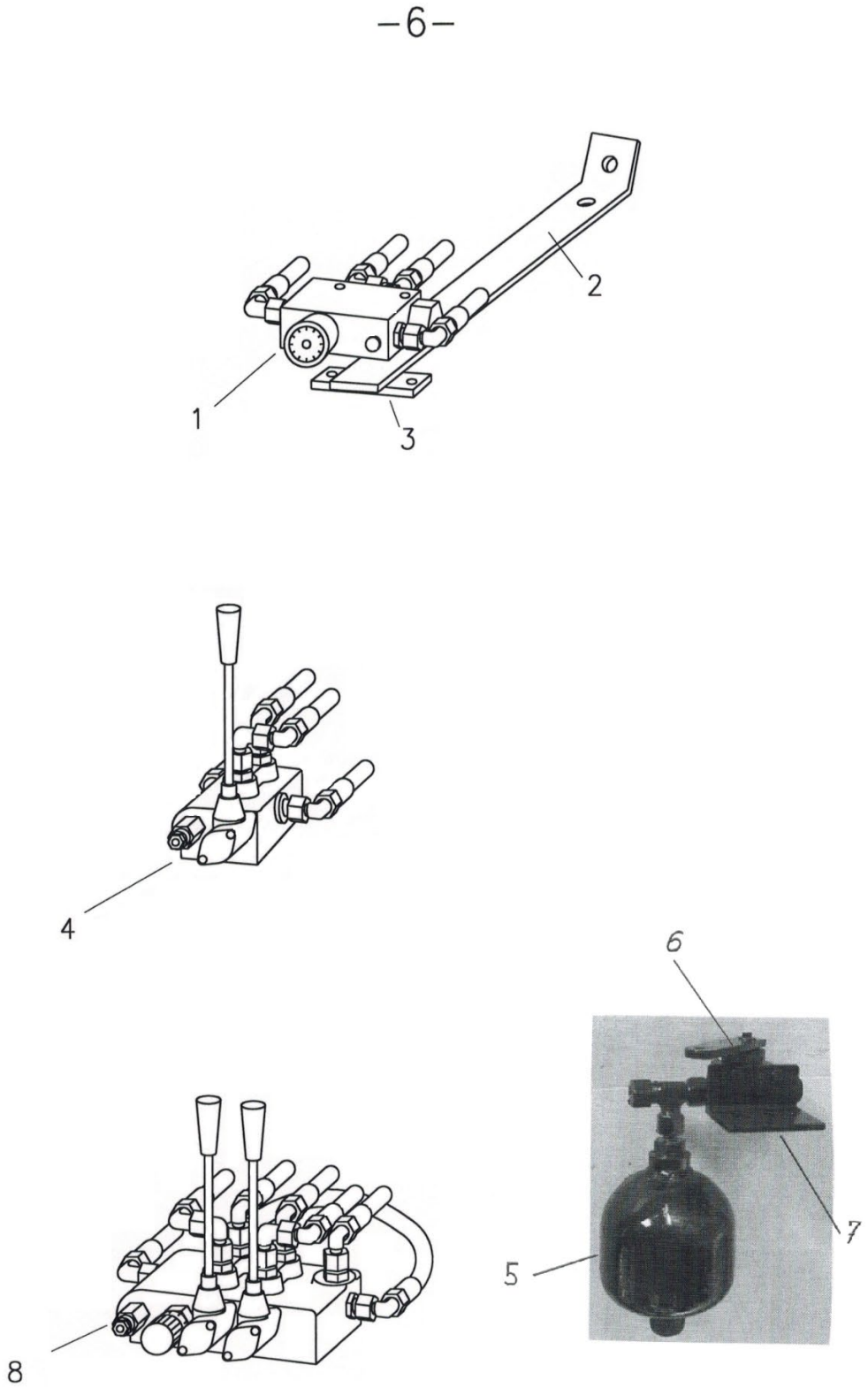

Idraulica - Organi di azionamento

Rif.	N. d'ordine	Descrizione dell'ordine	
1	201.06.001	Regolatore di portata " Oil-Control" con avvitature	
	202.06.001	Regolatore di portata " Oil-Control" senza avvitature	
	202.06.002	Cono di regolazione con manopola	
2	201.06.002	Supporto regolatore portata e distributore idraulico (modelli portati)	
3	201.06.003	Elemento fissaggio	
4	202.06.004	Distributore idraulico p. VARIO senza avvitature	1x DW
5	201.09.033	Accumulatore idraulico senza avvitatura	
6	500.06.014	Valvola a leva per accumulatore (limitatore di corsa)	
7	201.06.007	Angolare supporto per accumulatore	
	201.06.040	Kit conversione accumulatore idraulico accumulatore, valvola a leva, fissaggio, tubo flessibile	
8	201.06.008	Distributore idraulico con regolatore di portata p.HA senza avvitature	2x DW

Tubi flessibili idraulici

I tubi flessibili idraulici sono ordinabili secondo il seguente esempio:

Esempio:

Lunghezza fuori tutto:	2900 mm
Collegamenti:	1° lato 0° / 2° lato 45°
da dove a dove?	Da giunto ad avanzamento
Tipo di macchina:	2.5 H VARIO
Telaio n.:	3150
Tipo veicolo portante:	Muli 500

Prezzo:	Prezzo base per tubo flessibile compresi i raccordi:	CHF	30.90
	Maggiorazione lunghezza per cm di lunghezza	CHF	0.30

Prezzo per esempio sopra riportato:

Prezzo base: incl. raccordi	CHF	30.90
Maggiorazione lunghezza: 290x 0.30 =	CHF	87.00
Totale:	CHF	117.90

000.05.020	Manicotto idraulico (femmina)	con coperchio parapolvere
000.05.021	Connettore idraulico (maschio)	con coperchio parapolvere

Unità idraulica

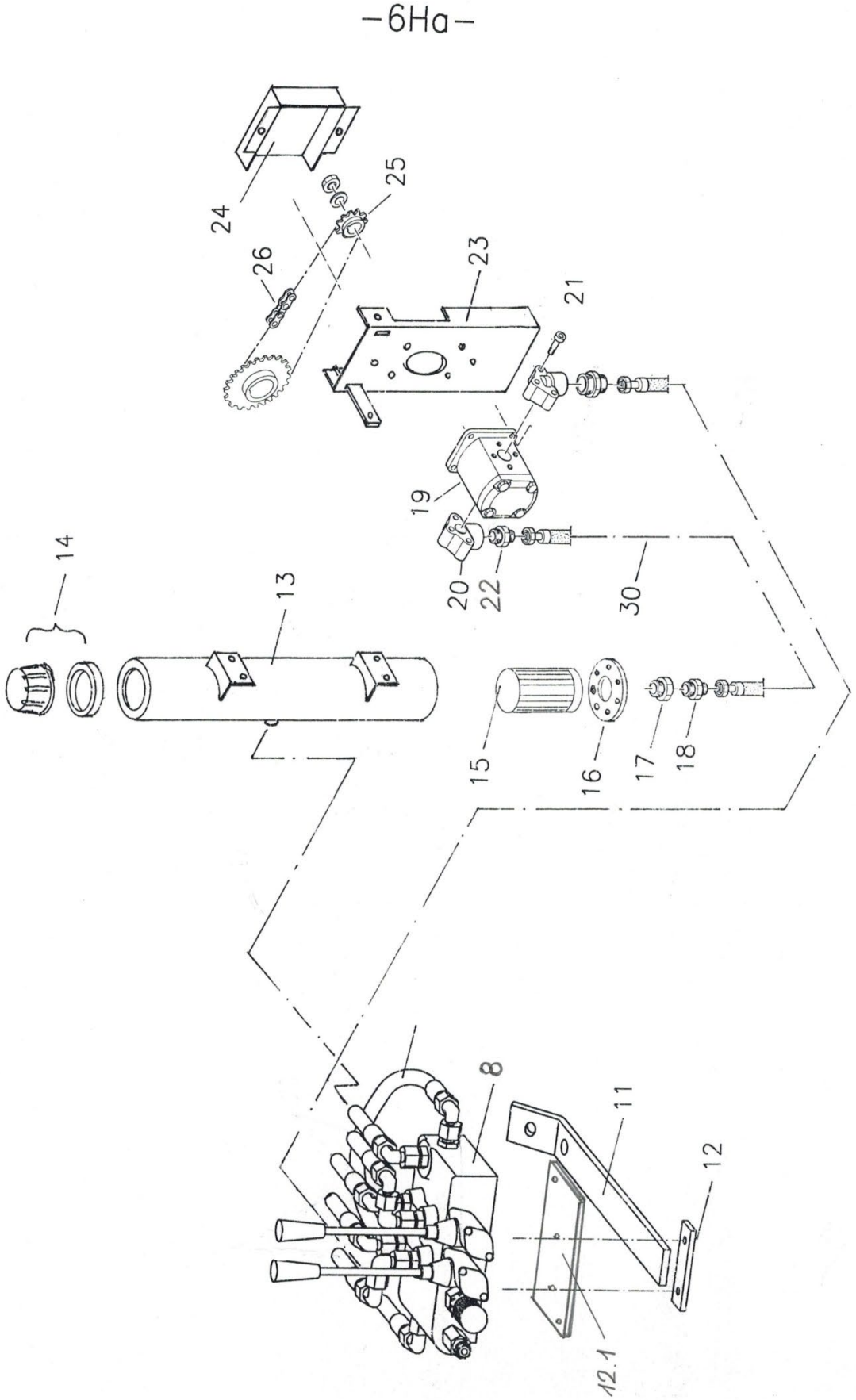

Unità idraulica

Rif.	N. d'ordine	Descrizione dell'ordine	
8	201.06.008	Distributore idraulico con regolatore di portata per centralina idraulica senza a	2x DW
11	201.06.002	Supporto regolatore portata e distributore idraulico (modelli portati)	
12	201.06.003	Elemento fissaggio	
12.1	201.06.004	Piastra di sostegno per distributore idraulico	
13	201.06.130	Serbatoio olio circolare	
14	001.06.051	Tappo di riempimento compl.	
15	201.06.015	filtro di aspirazione	
16	201.06.016	Flangia al filtro di aspirazione	
17	201.06.017	Vite di riduzione	1“ / 1/2“
18	201.06.018	Raccordo maschio a vite	GE 18 1/2“
19	201.06.019	Pompa ad ingranaggi rotazione oraria p. spargitore portato	
	202.06.019	Pompa ad ingranaggi rotazione antioraria p. spargitore rimorchiato	
20	201.06.020	Angolare di raccordo	1/2“
21	201.06.021	Vite a brugola per angolare di raccordo	
22	201.06.022	Raccordo maschio a vite	GE 18 1/2“
23	201.06.023	Console della pompa	
24	201.06.024	Lamiera protezione per pompa	
25	000.06.015	Pignone catena conico	3/8“ Z17
26	201.06.026	Catena a rulli per VARIO con maglia finale	3/8“ 123 maglie
	204.06.026	Maglia di congiunzione diritta	3/8“
30	201.06.030	Tubo flessibile idraulico Serbatoio - Pompa	

Vasca

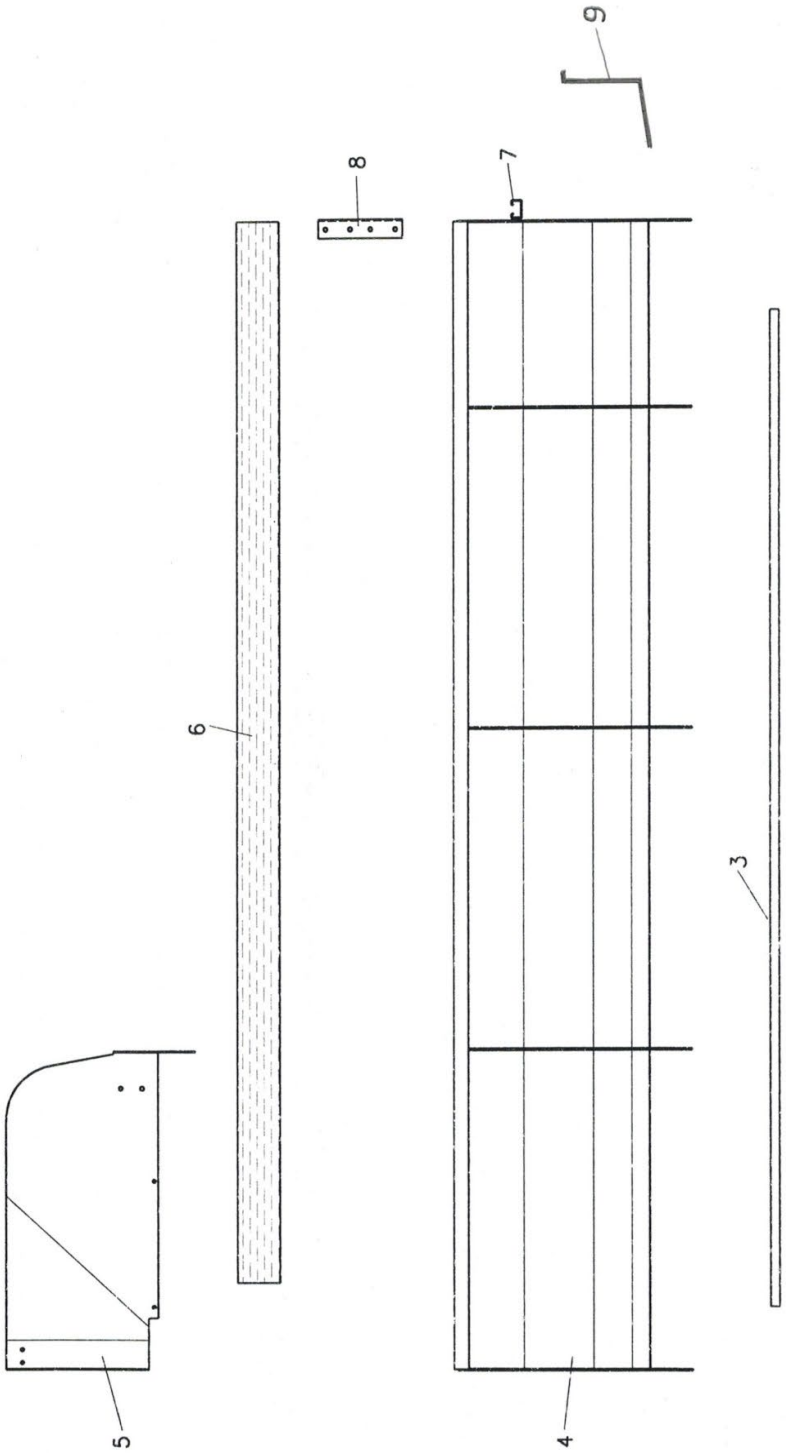

Vasca

Rif.	N. d'ordine	Descrizione dell'ordine
		Lamiere di fondo
3	201.07.003	Tipo 1.65
	202.07.003	Tipo 2.05 / 2.55 / 2.85
	203.07.003	Tipo 2.15 / 2.75 / 3.05
	204.07.003	Tipo 2.35 / 3.25 / 3.55
	205.07.003	Tipo 3.75 / 4.05
		Lamiere laterali
4	201.07.400	Tipo 1.65*
	202.07.400	Tipo 2.05*
	203.07.400	Tipo 2.15*
	204.07.400	Tipo 2:35*
	205.07.400	Tipo 2.55*
	206.07.400	Tipo 2.75*
	207.07.400	Tipo 3.25*
	208.07.400	Tipo 3.65*
		Lamiere laterali per vasca allargata
	209.07.400	Tipo 2.85*
	210.07.400	Tipo 3.05*
	211.07.400	Tipo 3.55*
	212.07.400	Tipo 4:05*
		* Indicare se a sinistra o a destra in direzione di marcia
5	201.07.005	Protezione di accesso a sinistra in direzione di marcia 1.65-3.65
	202.07.005	Protezione di accesso a destra in direzione di marcia 1.65-3.65
	777.66.020	Protezione di accesso a sinistra in direzione di marcia 2.55 - 4.05
	777.66.021	Protezione di accesso a destra in direzione di marcia 2.55 - 4.05
6	201.07.006	Listello in legno tipi 2.05, 2.15, 2.55, 2.75
	202.07.006	Listello in legno tipi 2.35, 3.25,3.55
	203.07.006	Listelli in legno per vasca allargata tipi 2.85, 3.05
	204.07.006	Listelli in legno per vasca allargata tipi 3.55, 4.05
7	201.07.007	Traversa tipi 1.65, 2.05, 2.15, 2.35
	202.07.007	Traversa tipi 2.55, 2.75, 3.25, 3.75
	203.07.007	Traversa tipi 2.85, 3.05, 3.55, 4.05
8	201.07.008	Listello angolare in legno per vasca normale
	601.06.017	Listello angolare in legno per vasca allargata

Parti per rimorchi

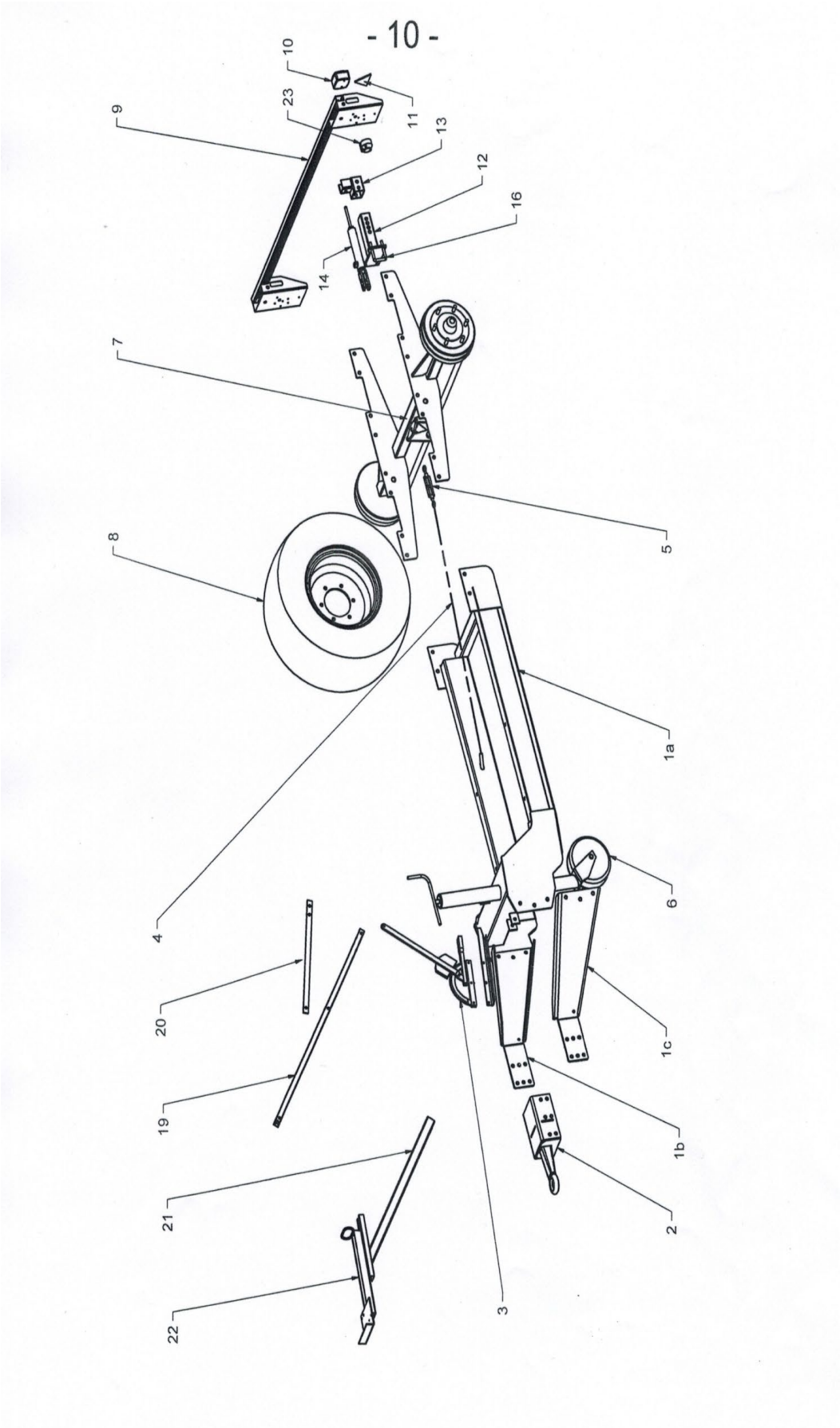

Parti per rimorchi

Rif.	N. d'ordine	Descrizione dell'ordine			
1a	110.10.100	Timone - Telaio per rimorchi VARIO			
1b	110.10.101	Barra di traino superiore/inferiore Vario			
1c	110.10.102	Barra di traino superiore/inferiore Vario			
2	101.10.250	Occhio di traino fisso			ø40
	101.10.300	Occhio di traino			ø50
3	101.10.003	Leva del freno "Farmer-Stop"			
4	101.10.004	Cavo del freno per "Farmer-Stop" specificare la lunghezza incl. fascette			
	102.10.004	Cavo del freno (fune e guaina) per freno a mano specificare la lunghezza			
5	101.10.005	Mandrino regolazione cavo freno			
6	101.10.006	Ruota di appoggio con tubo di guida e dado			
	102.10.006	Asta filettata per ruota di appoggio			
	103.10.006	Cuscinetto reggispinta per ruota di appoggio			
	104.10.006	Manovella per ruota di appoggio			
7	101.10.700	Asse con freno interasse 1600 mm p. tipi da 2.0 a 4.0		Pronto per l'installazione	
8	101.10.008	Ruota completa	(battistrada standard)	11.5 / 80x15.3 AW	su richiesta
	102.10.008	Ruota completa	(battistrada a tacchetti)	11.5 / 80x15.3 AS	su richiesta
	103.10.008	Ruota completa	(battistrada standard)	15.0 / 55x17 AW	su richiesta
	104.10.008	Ruota completa	(battistrada a tacchetti)	15.0 / 55x17 AS	su richiesta
	105.10.008	Ruota completa	(battistrada standard)	19.0 / 45x17 AW	su richiesta
	106.10.008	Ruota completa	(battistrada a tacchetti)	19.0 / 45x17 AS	su richiesta
9	101.10.900	Supporto illuminazione non montato			
	004.08.009	Faro posteriore			BBS 123/5
	005.08.009	Vetro faro posteriore			BBS 123/5
	103.10.010	Faro posteriore completo			FP 10 AJ.BA
	104.10.010	Vetro faro posteriore			FP 10 AJ.BA
	003.08.009	Riflettore rosso triangolare			
12	101.10.012	Staffa per freno idraulico			
13	101.10.013	Supporto di registro del freno idraulico			
14	101.10.014	Cilindro del freno			
15	101.10.015	Molla di trazione cilindro freno			
16	101.10.016	Staffa di fissaggio per freno idraul.		à	
17	101.10.017	Tubo flessibile per freno idraul.			
18	101.10.018	Giunto idraulico speciale per freno idraulico			
19	101.10.019	Binario a C per supporto regolatore portata			
20	101.10.020	Barra piatta binario a C supporto regolatore di portata			
21	301.08.100	Impugnatura distributore idraulico			
22	601.08.900	Piastra distributore idraulico con ferro U			
23	000.11.004	Presa in alluminio			7 poli

Fari posteriori e stabilizzatori

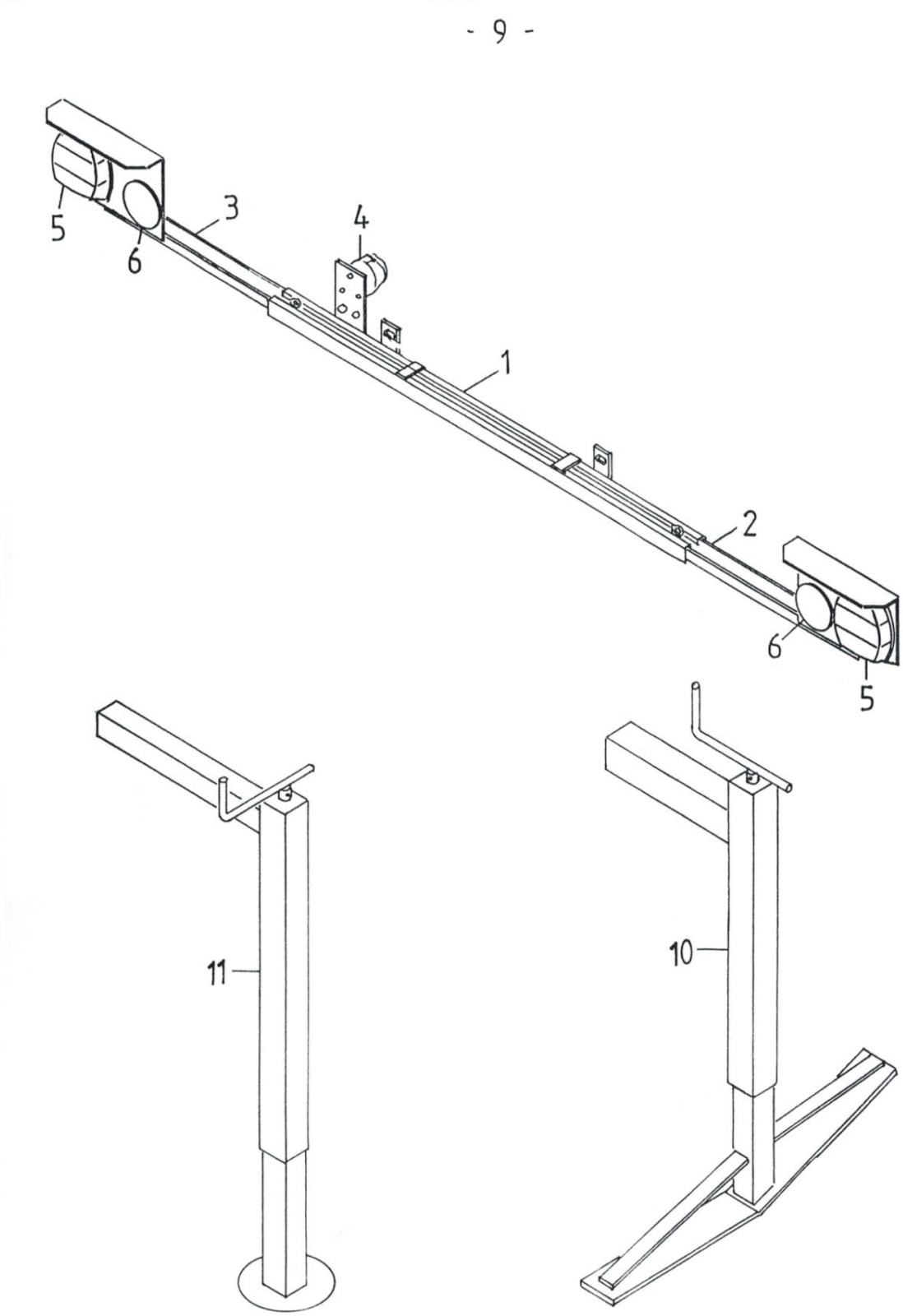

Fari posteriori e stabilizzatori

Rif.	N. d'ordine	Descrizione dell'ordine	
1	102.11.100	Supporto illuminazione non montato	
	103.11.100	Supporto illuminazione non montato (a partire da circa anno costruzione 2014)	
2	000.11.200	Portalampada destra (a partire da circa il 2013)	
	001.11.200	Portalampada destra (a partire da circa il 2014)	
3	000.11.300	Portalampada sinistra (fino a circa l'anno di costruzione 2013)	
	001.11.300	Portalampada sinistra (a partire da circa il 2014)	
4	000.11.004	Presa	71/7
5	004.08.009	Fari posteriori	BBS 123/5
	005.08.009	Vetro faro posteriore	BBS 123/5
	103.10.010	Faro posteriore completo	FP 10 AJ.BA
	104.10.010	Vetro faro posteriore	FP 10 AJ.BA
6	000.11.006	Riflettore circolare rosso	
11	500.11.001	Piedino di appoggio per spargitore portato senza tubo trasversale	
12	500.11.200	Tubo trasversale per piedino di appoggio	40/40x980
	500.11.300	Tubo trasversale a gomito per piedino di appoggio sinistro	60/60x400
	500.11.400	Tubo trasversale a gomito per piedino di appoggio destro	60/60x400
		Mandrino sostegno portale	non più in assortimento

Componenti sovrastruttura per veicolo portante

-12-

No	TRANSPORTER	VORN	MITTE	HINTEN
1	AEBI			
2	BUCHER 1800 Granit BUCHER Caron			
3	BUCHER Zenit 4000			
4	LINDNER Unitrac			
5	LINDNER 3500 bis Jg.85			
6	LINDNER 3500 ab Jg.85 LINDNER 3500 Lüönd			
7	MULI Typ 30/33/50 Typ 400 bis 600 Typ 440 bis 970			
8	MULI Typ 40			
9	RAPID AC 1350/1750 AC 1900 AC 2500			
10	RAPID AC 1400/1800 SCHILTRAC 9036			
11	RAPID AC 1800-26 AC 2000-26 AC 2500-28/30 AC 3000-28/30			
12	SCHILTRAC 432 bis 9075 SCHILTER 3500 CARARO T80			
13	SCHILTER 1300 alt SCHILTER 1600			
14	SCHILTER 1300 neu SCHILTER 2200			
15	SCHILTER 1800			
30-32	Befestigungsteile			

Componenti sovrastruttura per veicolo portante

Rif.	N. d'ordine	Descrizione dell'ordine
1	201.12.100	AEBI - Componenti sovrastruttura Set, fissaggio incluso
	202.12.100	AEBI - Componenti sovrastruttura Set, senza fissaggio
	203.12.100	AEBI - Traversa anteriore
	204.12.100	AEBI - Parte superiore dietro a sinistra
	205.12.100	AEBI - Parte superiore dietro a destra
	201.12.165	AEBI TP 98/450 comb. Componenti sovrastruttura Set, fissaggio incluso
	202.12.165	AEBI TP 98/450 comb. Componenti sovrastruttura Set, senza fissaggio
	203.12.165	AEBI TP 98/450 comb. - Traversa anteriore
	204.12.100	AEBI TP 98/450 comb. - Parte superiore retro a sinistra
	205.12.100	AEBI TP 98/450 comb. - Parte superiore retro a destra
2	201.12.200	BUCHER 1800 - Componenti sovrastruttura Set, fissaggio incluso
	202.12.200	BUCHER 1800 Componenti sovrastruttura Set, senza fissaggio
	203.12.200	BUCHER 1800 - Componente sovrastruttura fronte
	204.12.200	BUCHER 1800 - Componente sovrastruttura dietro a destra
	205.12.200	BUCHER 1800 - Componente sovrastruttura dietro a sinistra
3	201.12.250	BUCHER ZENIT - Componenti sovrastruttura Set, fissaggio incluso
	202.12.250	BUCHER ZENIT - Componenti sovrastruttura Set, senza fissaggio
	203.12.250	BUCHER ZENIT - Componente sovrastruttura fronte a destra
	204.12.250	BUCHER ZENIT - Componente sovrastruttura fronte a sinistra
	205.12.250	BUCHER ZENIT - Componente sovrastruttura retro a destra
	206.12.250	BUCHER ZENIT - Componente sovrastruttura retro a sinistra
	201.12.800	CARON Serie 900 Set, fissaggio incluso
	202.12.800	CARON Serie 900 Set senza fissaggio
	203.12.800	CARON Serie 900 - fronte a sinistra
	204.12.800	CARON Serie 900 - fronte a destra
	205.12.800	CARON Serie 900 - centrale
	206.12.800	CARON Serie 900 - retro
4	201.12.300	LINDNER UNITRAC - Componenti sovrastruttura Set, fissaggio incluso
	202.12.300	LINDNER UNITRAC - Componenti sovrastruttura Set, senza fissaggio
	203.12.300	LINDNER UNITRAC - Componente sovrastruttura fronte a destra
	204.12.300	LINDNER UNITRAC ZENIT - Componente sovrastruttura fronte a sinistra
	205.12.300	LINDNER UNITRAC - Componente sovrastruttura centro
	206.12.300	LINDNER UNITRAC - Componente sovrastruttura retro a destra
	207.12.300	LINDNER UNITRAC - Componente sovrastruttura retro a sinistra
5	201.12.330	LINDNER 3500 vecchio - Componenti sovrastruttura Set, fissaggio incluso
	202.12.330	LINDNER 3500 vecchio - Componenti sovrastruttura Set, senza fissaggio
	203.12.330	LINDNER 3500 vecchio - Componente sovrastruttura fronte
	204.12.330	LINDNER 3500 vecchio - Componente sovrastruttura centro
	205.12.330	LINDNER 3500 vecchio - Componente sovrastruttura retro

Componenti sovrastruttura per veicolo portante

Rif.	N. d'ordine	Descrizione dell'ordine
6	206.12.330	LINDNER 3500 nuovo (dall'anno 85) Set, fissaggio incluso
	207.12.330	LINDNER 3500 nuovo (dall'anno 85) Set, senza fissaggio
	208.12.330	LINDNER 3500 nuovo (dall'anno 85) Componente sovrastruttura fronte e centro a sinistra
	209.12.330	LINDNER 3500 nuovo (dall'anno 85) Componente sovrastruttura fronte e centro a destra
	210.12.330	LINDNER 3500 nuovo (dall'anno 85) Componente sovrastruttura retro a destra
	211.12.330	LINDNER 3500 nuovo (dall'anno 85) Componente sovrastruttura retro a sinistra
7	201.12.400	MULI 30-970 - Componenti sovrastruttura Set, fissaggio incluso
	202.12.400	MULI 30-970 Componenti sovrastruttura Set, senza fissaggio
	203.12.400	MULI 30-970 - Componente sovrastruttura fronte
	204.12.400	MULI 30-970 - Componente sovrastruttura parte superiore retro
	205.12.400	MULI 30-970 - Staffa a vite retro
	206.12.400	MULI T8/T9 Assale posteriore port. - Componenti sovrastruttura Set, fissaggio incluso
	207.12.400	MULI T8/T9 Assale posteriore port. - Componenti sovrastruttura Set, senza fissaggio
	203.12.400	MULI T8/T9 Assale posteriore port. - Componente sovrastruttura fronte
	204.12.400	MULI T8/T9 Assale posteriore port. - Componente sovrastruttura parte superiore
	208.12.400	MULI T8/T9 Assale posteriore port. - Staffa a vite retro
8	201.12.450	MULI 40 - Componenti sovrastruttura Set, fissaggio incluso
	202.12.450	MULI 40 Componenti sovrastruttura Set, senza fissaggio
	203.12.450	MULI 40 - Componente sovrastruttura fronte
	204.12.450	MULI 40 - Componente sovrastruttura centro
	205.12.450	MULI 40 - Componente sovrastruttura retro
9	201.12.500	RAPID 1750 / LINDNER Lüönd - Componenti sovrastruttura Set, fissaggio incluso
	202.12.500	RAPID 1750 / LINDNER Lüönd - Componenti sovrastruttura Set, senza fissaggio
	203.12.500	RAPID 1750 / LINDNER Lüönd - Componente sovrastruttura fronte / centro a destra
	204.12.500	RAPID 1750 / LINDNER Lüönd - Componente sovrastruttura fronte / centro a sinistra
	205.12.500	RAPID 1750 / LINDNER Lüönd - Componente sovrastruttura retro a destra
	206.12.500	RAPID 1750 / LINDNER Lüönd - Componente sovrastruttura retro a sinistra
10	201.12.530	RAPID 1400 - Componenti sovrastruttura Set, fissaggio incluso
	202.12.530	RAPID 1400 Componenti sovrastruttura Set, senza fissaggio
	203.12.530	RAPID 1400 - Componente sovrastruttura fronte
	204.12.530	RAPID 1400 - Componente sovrastruttura retro a destra
	205.12.530	RAPID 1400 - Componente sovrastruttura retro a sinistra
11	201.12.560	RAPID 2000-26 - Componenti sovrastruttura Set, fissaggio incluso
	202.12.560	RAPID 2000-26 Componenti sovrastruttura Set, senza fissaggio
	203.12.560	RAPID 2000-26 - Componente sovrastruttura fronte
	204.12.560	RAPID 2000-26 - Componente sovrastruttura retro

Componenti sovrastruttura per veicolo portante

Rif.	N. d'ordine	Descrizione dell'ordine	
12	201.12.600	SCHILTRAC - Componenti sovrastruttura Set, fissaggio incluso	
	202.12.600	SCHILTRAC - Componenti sovrastruttura Set, senza fissaggio	
	203.12.600	SCHILTRAC - Componente sovrastruttura fronte / centro a sinistra	
	204.12.600	SCHILTRAC - Sezione del corpo frontale / centrale right	
	205.12.600	SCHILTRAC - Componente sovrastruttura retro	
13	201.12.700	SCHILTER 1600 - Componenti sovrastruttura Set, fissaggio incluso	
	202.12.700	SCHILTER 1600 Componenti sovrastruttura Set, senza fissaggio	
	203.12.700	SCHILTER 1600 - Componente sovrastruttura fronte / centro	
	204.12.700	SCHILTER 1600 - Componente sovrastruttura retro	
14	201.12.730	SCHILTER 2200 - Componenti sovrastruttura Set, fissaggio incluso	
	202.12.730	SCHILTER 2200 Componenti sovrastruttura Set, senza fissaggio	
	203.12.730	SCHILTER 2200 - Componente sovrastruttura fronte / centro	
	204.12.730	SCHILTER 2200 - Componente sovrastruttura retro	
15	201.12.760	SCHILTER 1800 - Componenti sovrastruttura Set, fissaggio incluso	
	202.12.760	SCHILTER 1800 Componenti sovrastruttura Set, senza fissaggio	
	203.12.760	SCHILTER 1800 - Componente sovrastruttura fronte / centro	
	204.12.760	SCHILTER 1800 - Componente sovrastruttura retro	
30	201.12.030	Piastra di riscontro	M16
31	201.12.031	Rondella di sicurezza	M16
32	201.12.032	Vite a testa esagonale	M16x35
	201.12.033	Vite di fissaggio a testa HALFEN per profilo a C	M16x40
	601.04.040	Dado esagonale	M16
	201.12.034	Piastra filettata per profilo a C	M12

Etichette autoadesive

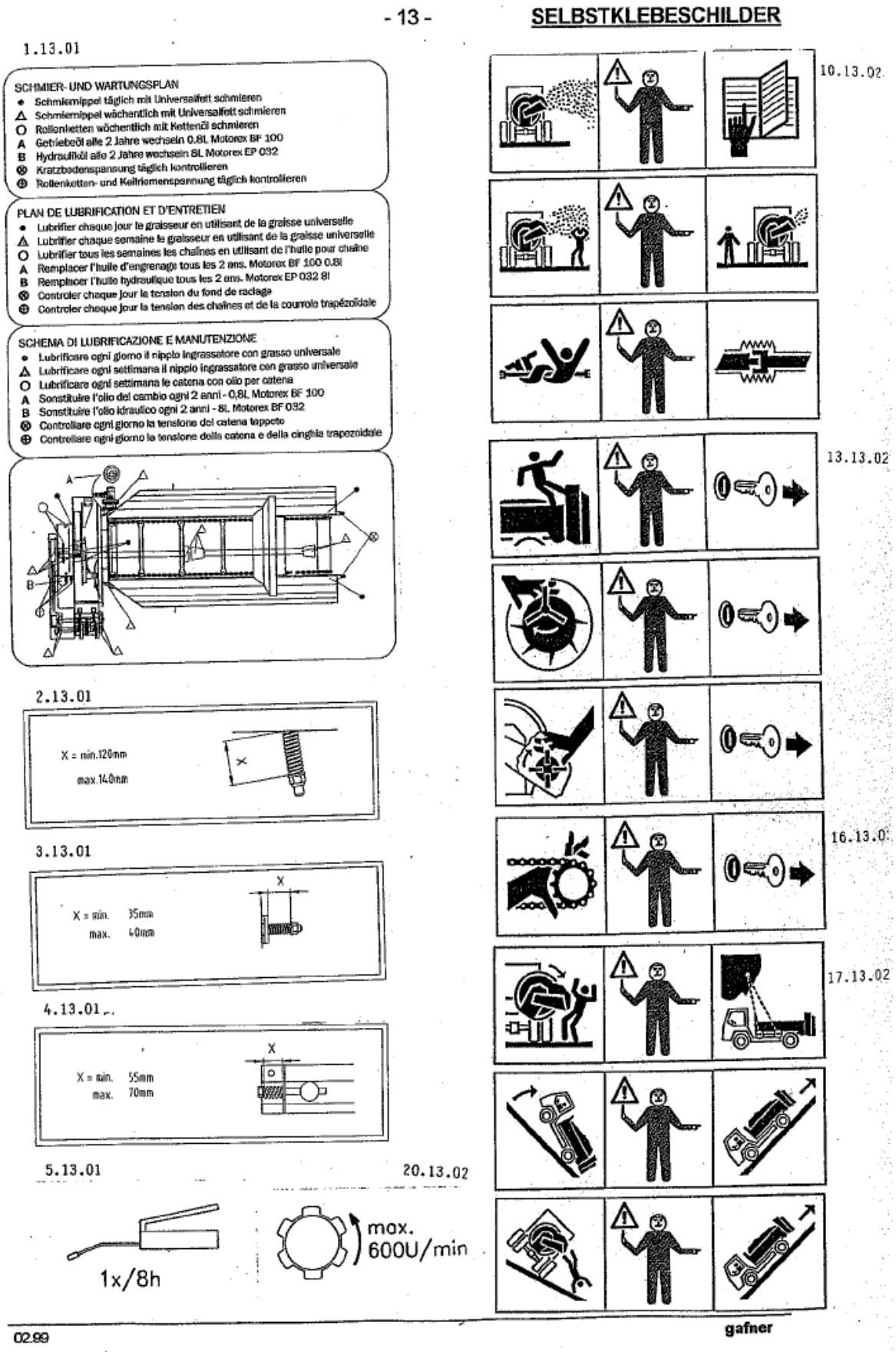

Etichette autoadesive

001.13.011

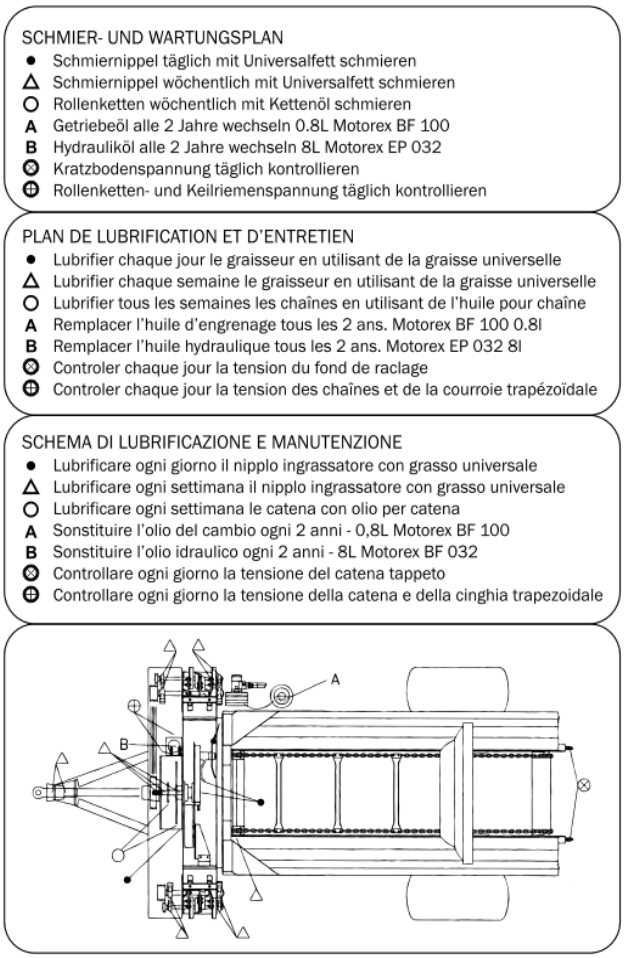

Rif.	N. d'ordine	Descrizione dell'ordine
	001.13.001	Piano lubrificazione modelli portati
	001.13.011	Calendario lubrificazione rimorchio
	001.13.002	Nota sul tendicinghia
	001.13.003	Nota sul tendicatena
	001.13.004	Nota sul bloccaggio tappeto
	001.13.005	Lubrificazione
	002.13.010	1x pericolo, 2x avviso
	002.13.013	3x pericolo
	002.13.016	1x avviso
	002.13.017	3x avviso
	002.13.020	Max 600 giri/min.
	002.13.021	GAFNER grande trasparente