Spargiletame/Spargi-compost GAFNER

ELENCO RICAMBI

1.66 - 2.36 vario roto modelli portati

Copyright ©

Editore della presente documentazione cliente è la GAFNER Maschinenbau AG,
CH-8637 Laupen-Wald (Tel. 055 246 34 15 / FAX 055 246 51 70)
Si riservano tutti i diritti, in particolare il diritto di riproduzione,
distribuzione e traduzione. Nessuna parte dell'opera potrà essere riprodotta in alcuna forma (stampa, fotocopia, microfilm o altro procedimento)
o memorizzata con l'ausilio di sistemi elettronici in assenza di assenso scritto.

Con riserva di modifiche tecniche.
GAFNER si riserva il diritto di apportare modifiche al prodotto o al presente documento
in qualsiasi momento senza comunicazione separata.

Sommario

Capitolo	
1	Unità motrice
2	Rotore a stella - Planetario
3	Valvola spargitura-rotore spargitura
4	Tappeto
4a	Rinvio
4b	Scivolo
6	Idraulica - Organi di azionamento
	Tubi flessibili idraulici
6 Ha	Centralina idraulica
7	Vasca
8	Contenitore di spargitura
9	Meccanismo girevole Roto
10	Parti per rimorchi
11	Fari posteriori e stabilizzatori
12	Componenti sovrastruttura per veicolo portante
13	Etichette autoadesive

Esempio di ordine di pezzi di ricambio

Tipo Gafner: ad es. tipo 1.66 H VARIO
Numero di telaio: Ad es. n. 10'235

Numero di ricambio: Ad es. n. 201.01.100
Descrizione dell'ordine ad es. albero motore modello portato VARIO
Quantità: Ad es. 1 pezzo

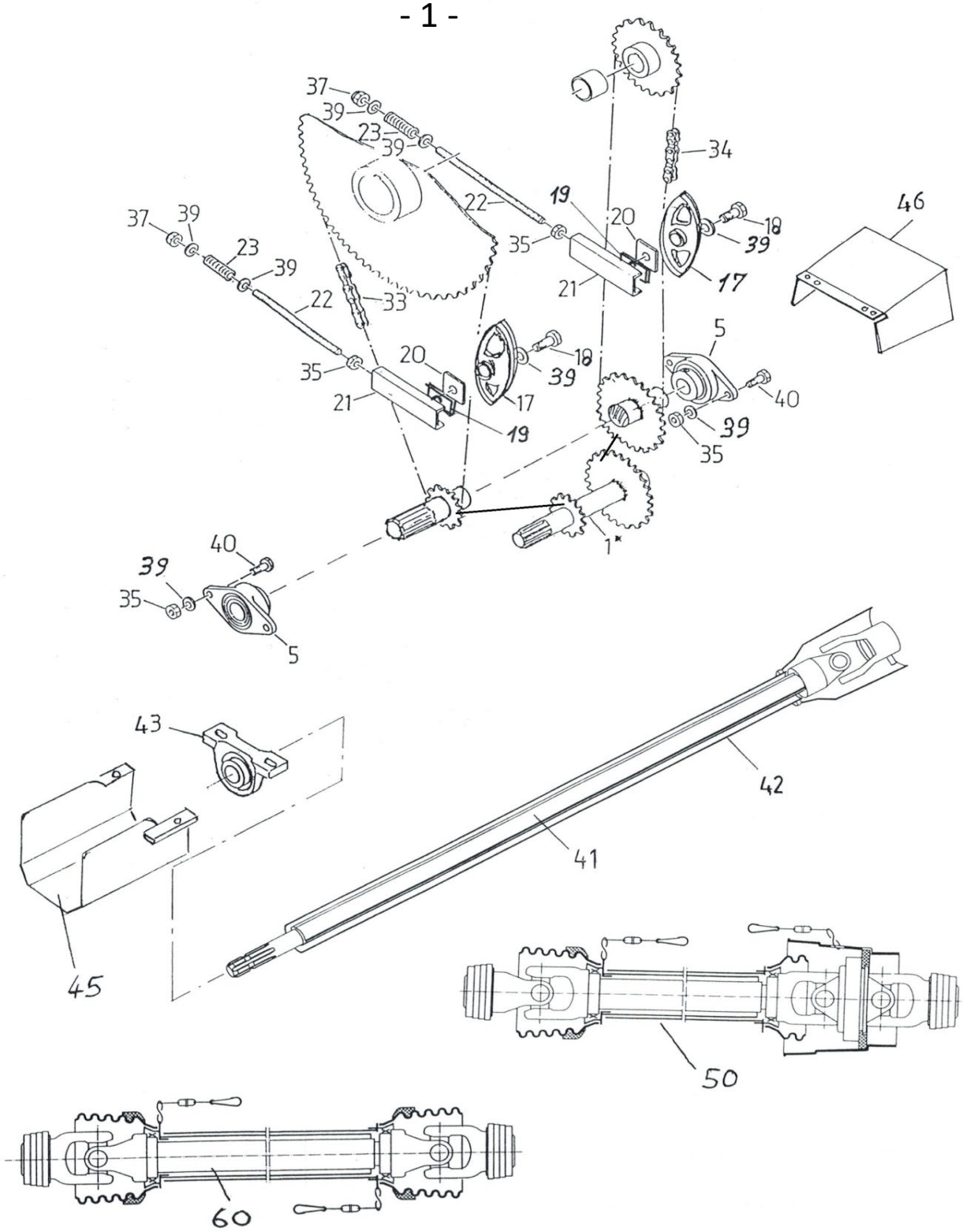
37
39
23
39
22
33
34
19
20
18
39
17
21
35
46
5
40
1*
43
42
41
45
50
60

Unità motrice

Rif.	N. d'ordine	Descrizione dell'ordine
1	201.01.100	Albero motore modelli portati
1	202.01.200	Albero motore modelli rimorchiati
5	000.02.010	Cuscinetto flangiato ovale D 35
5	001.01.005	Guarnizione cuscinetto per D 35
17	000.01.017	Pattino tendicatena 3/4"
18	601.01.045	Vite a testa esagonale M 12x55
19	301.01.015	Piastra distanziale
20	000.01.020	Lamiera forata
21	000.01.021	Pattino per tendicatena M 12 - Filettatura
22	000.01.022	Asta filettata M 12 (specificare la lunghezza)
23	000.01.023	Molla a compressione 3,2/19,2x59
33	205.01.033	Catena a rulli 3/4" ASA 60 119 maglie
34	205.01.034	Catena a rulli 3/4" ASA 60 91 maglie modelli portati
	206.01.034	Catena a rulli 3/4" ASA 60 90 maglie modelli rimorchiati
	004.01.034	Maglia di congiunzione dritta 3/4"
	005.01.034	Maglia di congiunzione a gomito 3/4"
35	000.02.032	Dado esagonale M 12
37	000.03.018	Dado di sicurezza M 12
39	000.02.031	Rondella M 12
40	000.02.030	Vite a testa esagonale M 12x30
41	000.01.052	Prolunga d'albero estraibile
43	000.03.026	Supporto ritto D 35
43	001.01.005	Guarnizione cuscinetto per D 35
45	201.01.451	Lamiera di protezione presa di forza modelli portati
46	000.01.046	Lamiera di protezione presa di forza modelli rimorchiati
50	000.01.050	Albero cardanico omocinetico p. modelli rimorchiati con copiglia di recisione
50	000.01.051	Albero cardanico omocinetico per modelli rimorchiati
60	000.01.060	Albero cardanico c. protezione lunghezza f.t. 75 cm con spinotto di sicurezza
60	000.02.060	Albero cardanico con protezione lunghezza f.t. 108 cm
60	000.03.060	Albero cardanico con protezione lunghezza f.t. 140 cm
	000.03.065	Bullone di sicurezza esag. M 8x50 qual. 10.9 per albero cardanico
	000.03.066	Bullone di sicurezza esag. M10x50 qual. 8.8 per albero cardanico
	000.04.060	Bullone di sicurezza esag. M 8x50 qual. 12.9 per albero cardanico

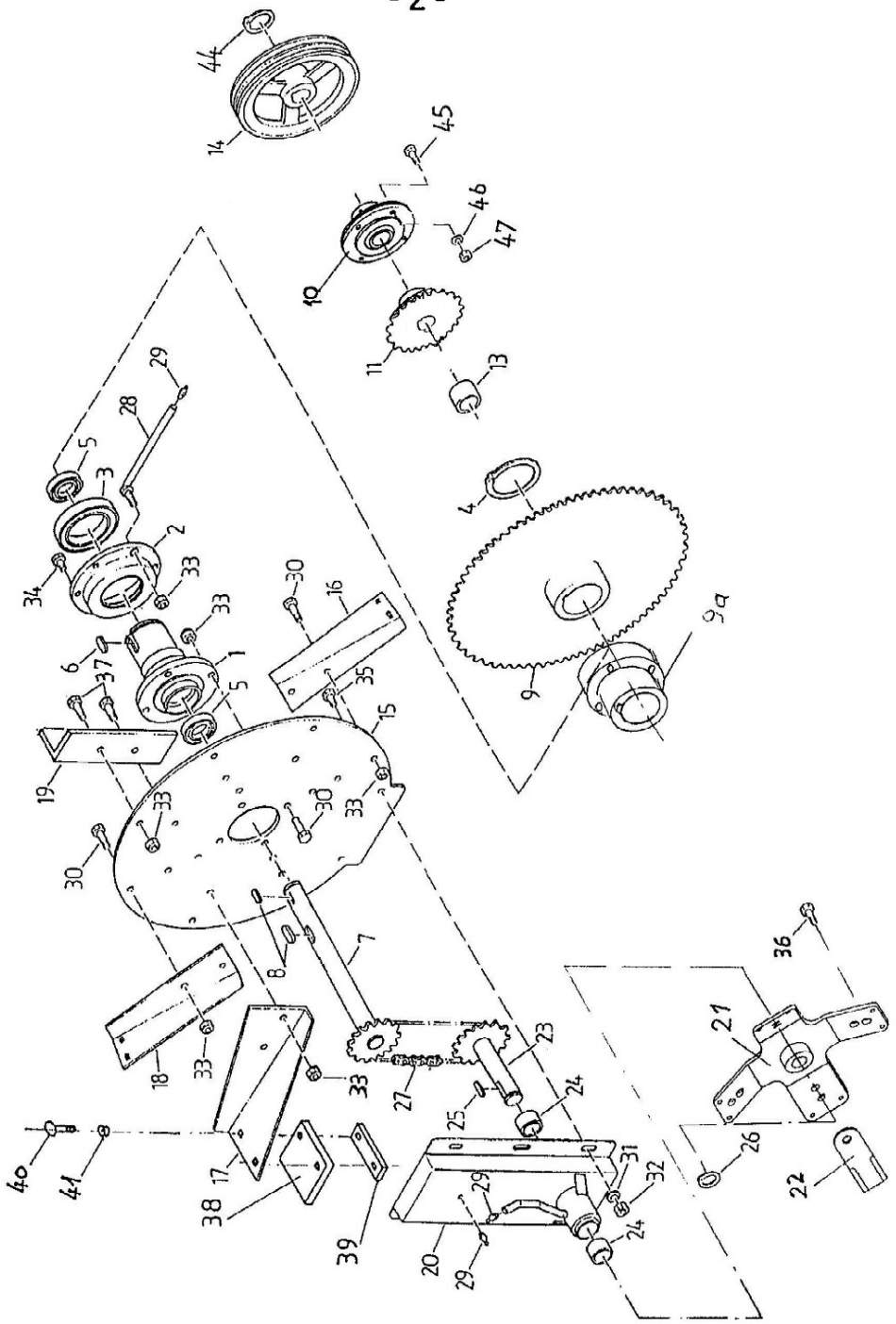
44
14
45
46
47
10
11
13
29
28
5
3
2
34
33
33
30
16
6
37
1
5
35
15
19
33
30
33
30
7
8
18
33
33
27
23
24
25
21
36
26
22
40
41
17
38
39
20
29
29
31
32
24
9
9a
4

Rotore a stella planetario

Rif.	N. d'ordine	Descrizione dell'ordine	
1	000.02.001	Albero cavo	
2	000.02.002	Cuscinetto rotore a stella senza cuscinetto a sfere	
	301.01.018	Guarnizione a feltro	
3	000.02.003	Cuscinetto a sfere 6016	
4	000.02.004	Anello Seeger A 80	
5	000.02.005	Cuscinetto a sfere 6007	
6	000.02.006	Linguetta 10/8x56	
7	001.02.700	Albero passante con pignone catena 1“ d 12	
8	000.02.008	Linguetta 10/8x45	
9	777.01.136	Puleggia pignone catena 3/4" d 81	
9a	201.02.900	Mozzo avvitabile per puleggia pignone catena (superiore)	
10	201.02.010	Cuscinetto flangiato circolare D 35	
	001.01.005	Guarnizione cuscinetto D 35	
	778.06.004	Anello girevole cassa cinghia trapez. roto	
	778.06.005	Anello di ritegno cassa cinghia trapez. roto	
11	000.02.011	Pignone catena 3/4" d 25	
	001.02.110	Coppia pignoni catena 3/4“ d 25 3/8“ Z60 p. macchina con unità idraulica	
13	150.01.001	Anello distanziale	
14	201.02.014	Puleggia a gole trapez. SPA-250-3 c. Taperlock (3 gole)	
15	201.02.015	Disco rotore a stella	
	777.36.003	Disco rotore a stella planetario di fresatura	
16		Pala alimentazione inferiore destra	non più in assortimento
	001.02.160	Pala alimentazione inferiore destra compl. di gommino	
17		Pala alimentazione superiore destra Rimorchio	non più in assortimento
	101.02.170	Pala alimentazione superiore destra compl. di gommino Rimorchio	
		Pala alimentazione superiore sinistra Modelli portati	non più in assortimento
	001.02.170	Pala alimentazione superiore sinistra compl. di gommino Modelli portati	
18		Pala alimentazione inferiore sinistra	non più in assortimento
	001.02.180	Pala alimentazione inferiore sinistra compl. di gommino	
19	000.02.019	Contrappeso	
20	201.02.200	Scatola planetario	
	202.02.200	Scatola planetario compl. (scatola, cuscinetto, albero, mozzo, lama)	
	005.02.200	Scatola planetario di fresatura	
	000.02.050	Disp. serraggio per scatola planetario	
21	202.02.210	Stella planetario per lame dritte	
	203.02.211	Mozzo planetario per stella planetario di fresatura	
	777.36.000	Stella planetario di fresatura senza mozzo	
22	201.02.022	Lama planetario dritta e affilata	
	211.02.220	Lama planetario dritta e affilate (1 set da 4 senza viti)	
	203.02.022	Set di viti per lama planetario diritta (4xM16+dado 4xM8)	
	221.02.022	Dente di fresatura	
	221.02.220	Dente di fresatura (set da 6 pz. senza viti)	
	233.02.210	Stella planetario di fresatura compl. di mozzo, denti, viti	
23	202.02.230	Albero planetario con pignone catena 1“ Z 12	
	203.02.230	Albero planetario con pignone catena 1” Z 19 per planetario di fresatura	
24	000.02.024	Cuscinetto in bronzo	

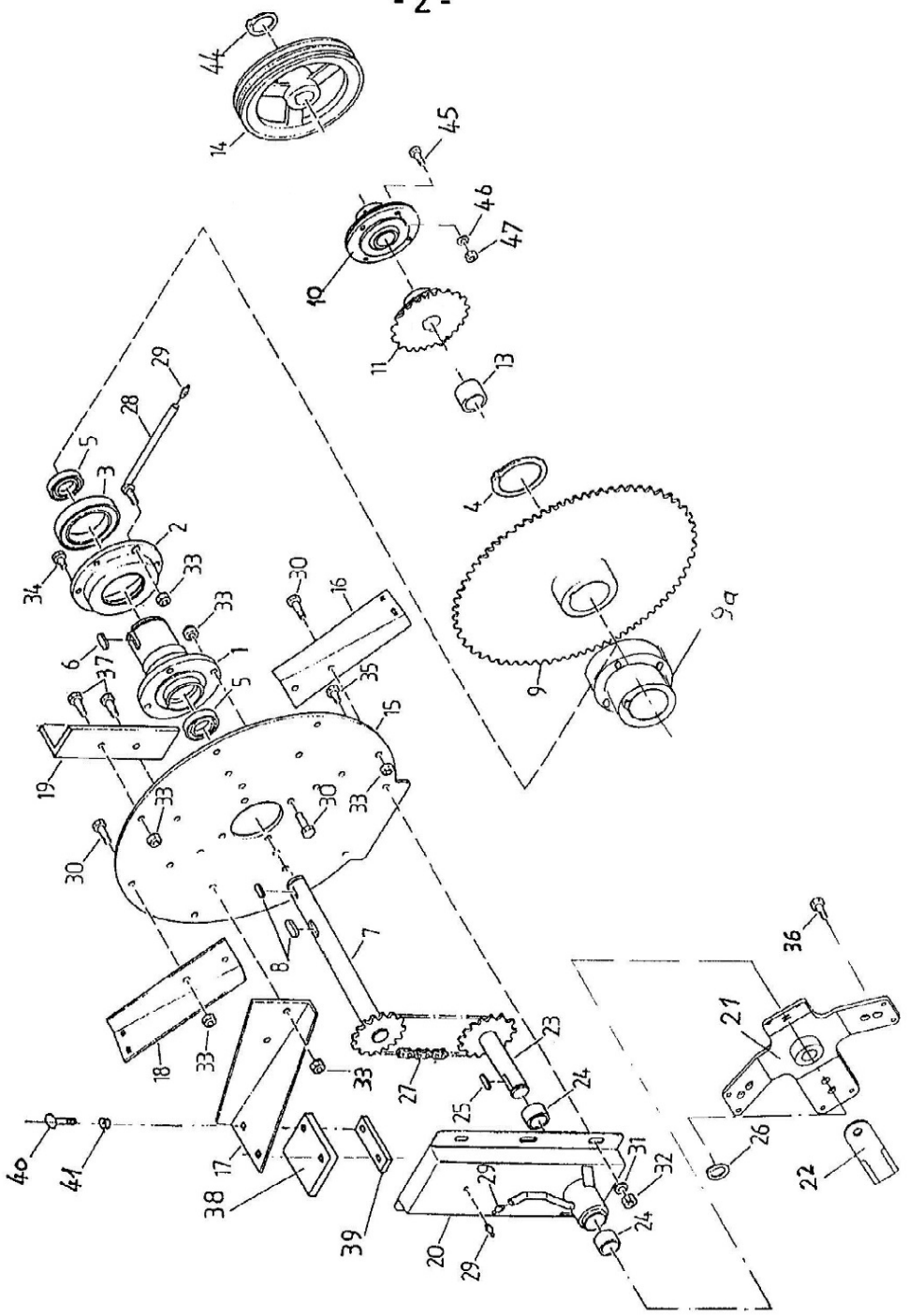
44
14
45
46
47
10
11
13
29
28
5
3
2
34
33
30
16
6
37
1
35
15
19
9a
9
4
7
8
18
17
38
39
27
23
24
25
20
31
32
26
21
36
22
40
41

Rotore a stella planetario

Rif.	N. d'ordine	Descrizione dell'ordine
25	000.02.025	Linguetta 8/7x36
26	000.02.026	Anello Seeger A 30
27	201.02.027	Catena a rulli 1“ ASA 80 30 maglie
	202.02.027	Catena a rulli 1“ ASA 80 34 maglie Planetario di fresatura
28	001.02.280	Tubo di lubrificazione
29	000.02.029	Nipplo di ingrassaggio
30	000.02.030	Vite a testa esagonale M 12x30
31	000.02.031	Rondella M 12
32	000.02.032	Dado esagonale M 12
33	000.03.018	Controdado esagonale M 12
34	000.02.034	Vite a testa esagonale M 12x20
35	000.03.035	Vite a testa esagonale M 12x25
36	201.12.032	Vite testa esagonale M 16x35 + dado + rondella
	000.02.480	Bullone di sicurezza per lama planetario dritta M 8x20 + dado di sicurezza
37	000.02.037	Vite a testa esagonale M 12x40
38	000.02.038	Pannello gomma flessibile
39	000.02.039	Piastrina di riscontro a gomito
40	000.02.040	Vite di bloccaggio M 8x35
41	000.02.041	Dado di sicurezza M 8
44	000.05.005	Anello Seeger A 35
45	302.03.014	Vite a testa esagonale M 10x25
46	003.03.102	Rondella M 10
47	201.04.165	Dado esagonale M 10

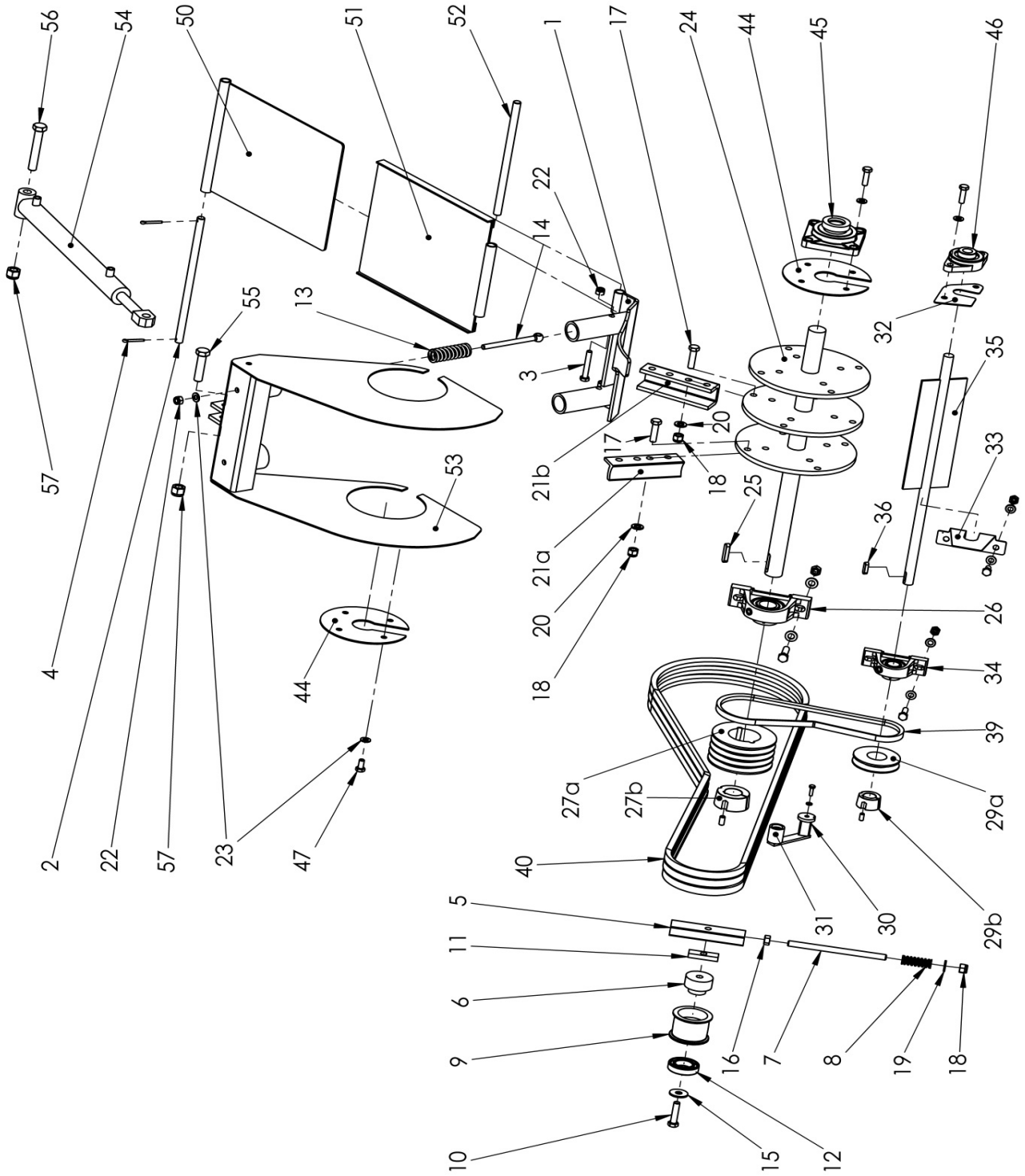
56
54
50
51
52
1
17
24
44
45
46
22
14
13
55
3
32
35
57
20
17
21b
18
25
33
53
36
21a
20
18
26
4
44
34
39
27a
27b
29a
2
22
57
23
47
40
31
30
29b
5
11
6
9
16
7
8
19
18
10
15
12

Valvola spargitura-rotore spargitura

Rif.	N. d'ordine	Descrizione dell'ordine
1	102.03.100	Portello di espulsione VARIO e ROTO
2	101.03.002	Albero di fissaggio D 15 per rivestimento telescopico VARIO e ROTO
3	101.03.003	Vite a testa esagonale M10x60
4	601.04.006	Copiglia 5x32
5	000.01.021	Pattino per tendicatena M12
6	102.03.902	Asse per tendicinghia
7	000.01.022	Asta filettata M12 (specificare la lunghezza)
8	000.01.023	Molla a compressione per tendicatena 3.2/19.2x59
9	102.03.900	Rullo tendicinghia trapezoidale alluminio con cuscinetto a sfere
10	101.03.010	Vite a testa esagonale M 12x65
11	301.01.015	Piastra distanziale
12	000.02.005	Cuscinetto a sfere a gole profonde 6007 2RS
13	001.03.013	Molle a compressione 5/25x125
14	000.03.014	Vite ad occhiello M 10x140
15	303.03.007	Rondella da carrozzeria M 12
16	000.02.032	Dado esagonale M 12
17	000.03.017	Vite esagonale M 12x40 Qual. 10.9
18	000.03.018	Dado di sicurezza M 12
19	000.02.031	Rondella M 12
20	000.03.020	Rondella di sicurezza M 12
21a	000.03.021	Rebbi di spargitura normali
21b	002.03.021	Rebbi di spargitura larghi
	003.03.210	Rebbio di spargitura 1 set di 12 pezzi incl. viti
	033.03.210	Rebbio di spargitura 1 set di 12 pezzi senza viti
	002.03.210	Rebbi di spargitura larghi 1 set di 8 + 4 pezzi incl. viti
	022.03.210	Rebbi di spargitura larghi 1 set di 8 + 4 pezzi senza viti
22	003.03.101	Dado di sicurezza M 10
23	003.03.102	Rondella M 10
24	102.03.240	Rotore di spargitura senza rebbi
25	000.02.006	Linguetta 10/8x56
	000.02.008	Linguetta 10/8x45
26	000.03.026	Supporto ritto D 35
	001.01.005	Guarnizione cuscinetto per n. 35
27a	201.03.027	Puleggia a gole trapez. SPA-125-4 c. Taperlock (4 gole)
27b	102.03.027	Boccola Taperlock 2012 Ø35
29a	000.03.032	Puleggia a gole trapez. SPA-85-1 c. Taperlock (1 gola)
29b	102.03.032	Boccola Taperlock 1210 Ø25
30	000.03.300	Tendicinghia ROSTA compl.
31	102.03.310	Rullo tendicinghia ROSTA ∅ 30 con cuscinetto a sfere
32	210.08.009	Lamierino protezione cuscinetto flangiato

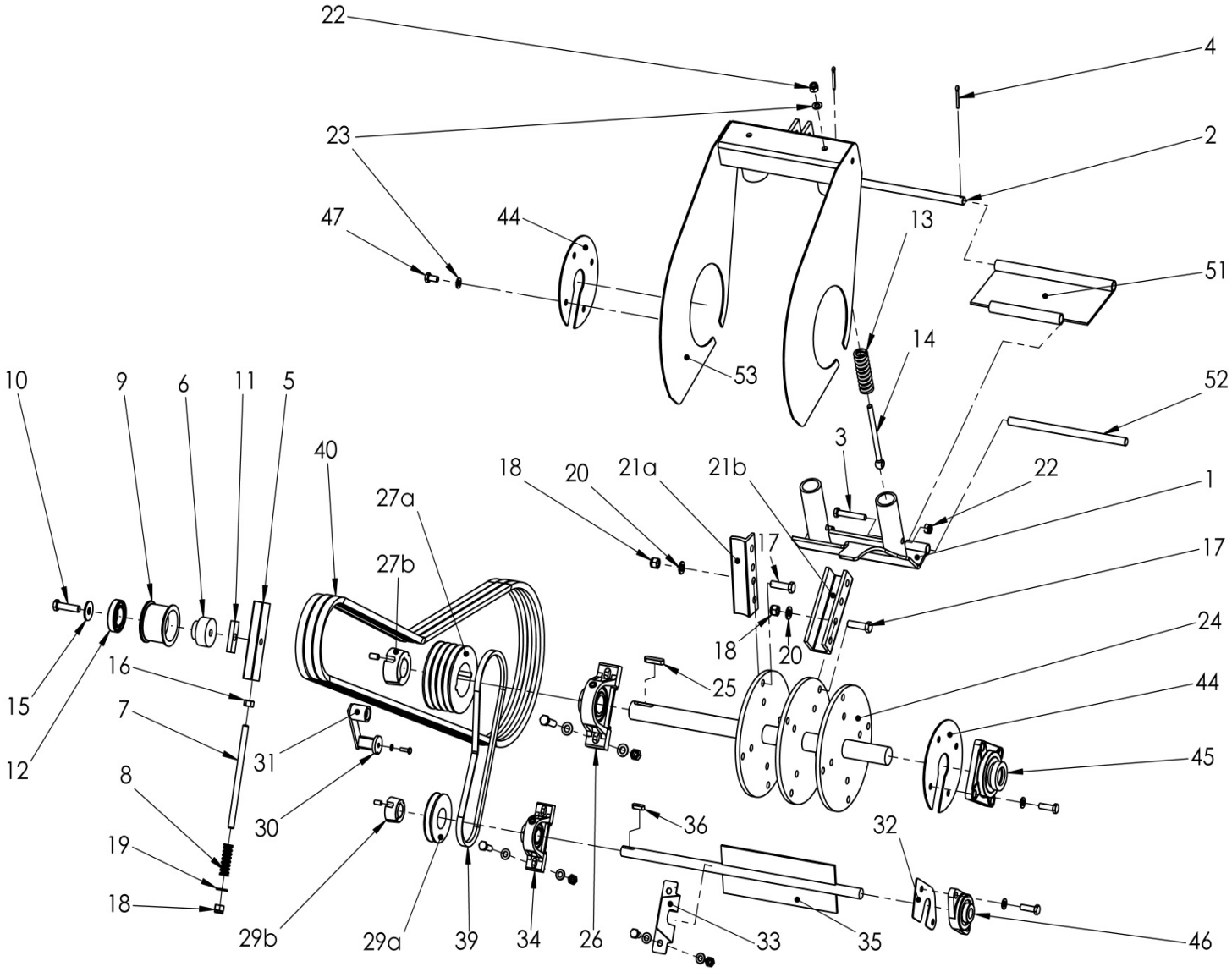
22
4
23
2
47
44
13
51
14
53
10
9
6
11
5
52
3
40
18
20
21a
21b
22
1
27a
17
27b
17
24
18
20
16
25
44
15
7
31
45
12
8
30
36
32
19
18
29b
29a
39
34
26
33
35
46

Valvola spargitura-rotore spargitura

Rif.	N. d'ordine	Descrizione dell'ordine
33	210.08.010	Lamierino protezione angolato
34	000.03.034	Supporto ritto D 25
	001.03.034	Guarnizione cuscinetto per n. 25
35	102.03.350	Rotore piccolo
36	000.03.036	Linguetta 8/7x28
39	101.03.039	Cinghia trapezoidale per rotore piccolo 13 x 825 sx
40	001.03.040	Cinghia trapezoidale per rotore spargitura SPA 2057 LW
44	210.08.008	Lamiera supporto altalena
45	201.03.045	Cuscinetto flangiato quadrato D 35
	001.01.005	Guarnizione cuscinetto D 35
46	101.09.019	Cuscinetto flangiato ovale D 25
	001.03.034	Guarnizione cuscinetto D 25
47	302.03.013	Vite a testa esagonale M 10x12
50	211.03.500	Rivestimento telescopico (senza guida) per VARIO
51	211.03.510	Rivestimento telescopico (con guida) per VARIO
	111.03.510	Piastrina di giunzione portello di espulsione ROTO
52	201.03.052	Albero 15x275
53	211.03.530	Altalena per VARIO
	111.03.530	Altalena p. ROTO
54	201.03.540	Cilindro a doppio effetto per VARIO
55	602.03.030	Vite a testa esagonale M 16x60
56	601.08.022	Vite a testa esagonale M 16x100
57	201.04.026	Dado sicurezza esagonale M 16

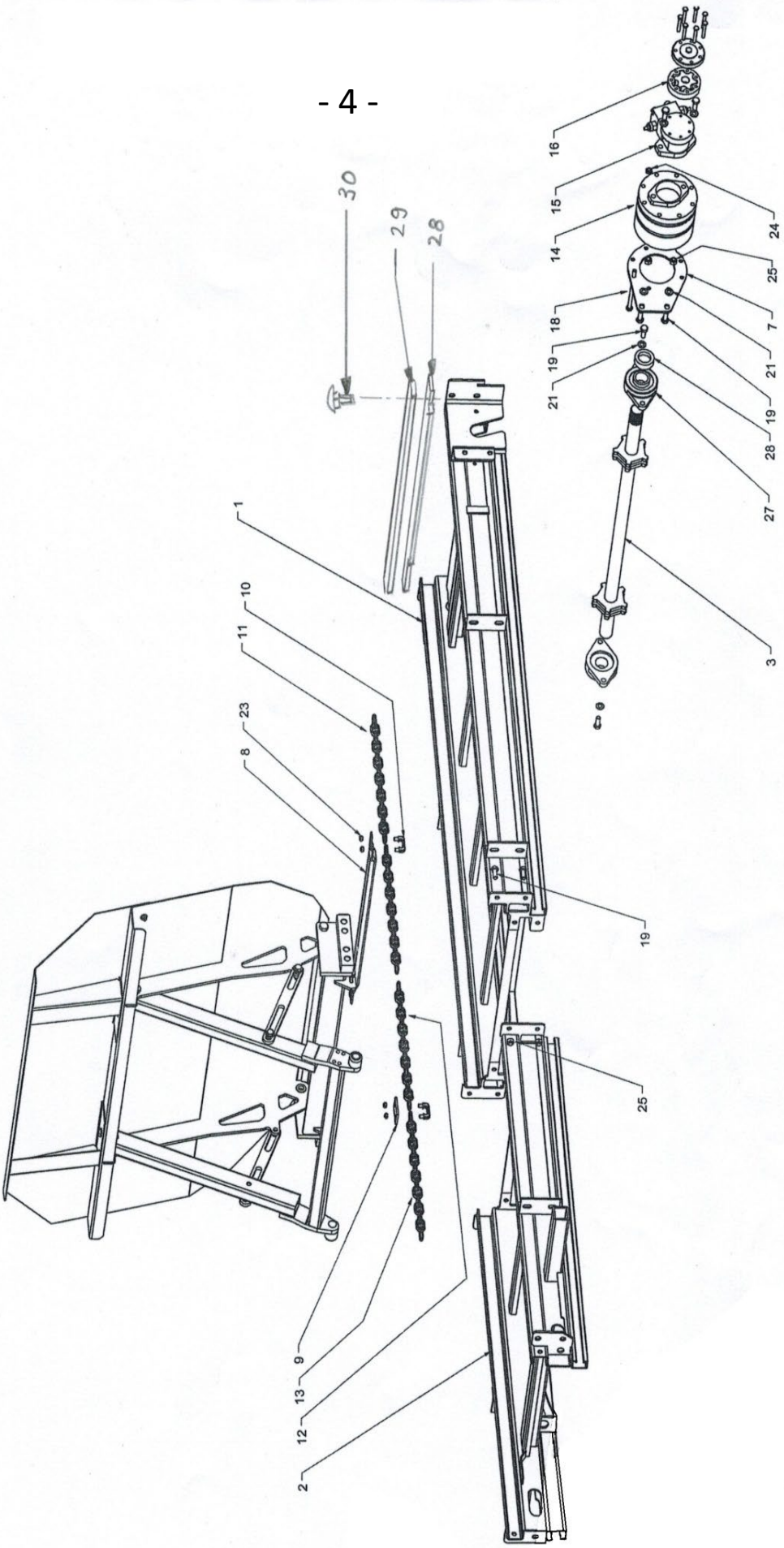
30
29
28
16
15
14
18
19
21
1
10
11
23
8
9
13
12
2
24
25
7
21
19
28
27
3
19
25

Tappeto

Rif.	N. d'ordine	Descrizione dell'ordine	
1	301.07.100	Controtelaio	
2	301.07.200	Telaio integrativo	1.66
	302.07.200	Telaio integrativo	2.06
	303.07.200	Telaio integrativo	2.16
	304.07.200	Telaio integrativo	2.36
3	201.04.100	Albero di avanzamento	ø 40
7	302.07.007	Piastra di montaggio p. ingranaggio	
8	001.04.010	Barra tappeto	
9	000.04.009	Ferro piatto di battuta	
10	302.07.010	Staffa maglia di congiunzione	M 10
11	000.04.013	Elemento catena a maglie tonde	15 maglie
12	301.07.012	Elemento catena a maglie tonde	11 maglie
13	001.04.015	Elemento catena a maglie tonde	85 maglie
	302.07.013	Elemento catena a maglie tonde	87 maglie
	401.04.015	Elemento catena a maglie tonde	99 maglie
	304.07.013	Elemento catena a maglie tonde	103 maglie
14	205.04.004	Riduttore planetario a 2 stadi senza motore	
15	201.04.004	Motore rullo G 50 cm^3 per riduttore suddetto	
16	008.04.005	Gerotor per motore rullo G 50cm3	
18	216.07.502	Vite testa esagonale	M 10 x 140
	601.04.029	Vite testa esagonale	M 10 x 150
19	000.02.030	Vite testa esagonale	M 12 x 30
21	000.02.031	Rondella DIN 125 A	M 12
23	601.04.028	Dado di sicurezza esagonale acciaio	M 10
24	003.03.101	Dado di sicurezza esagonale	M 10
25	000.03.018	Dado di sicurezza esagonale	M 12
27	000.04.002	Cuscinetto flangiato	ø 40
28	201.04.020	Pannello di gomma	
29	000.04.021	Caviglia	
30	000.02.040	Vite di bloccaggio, incl. controdado	M 8 x 35

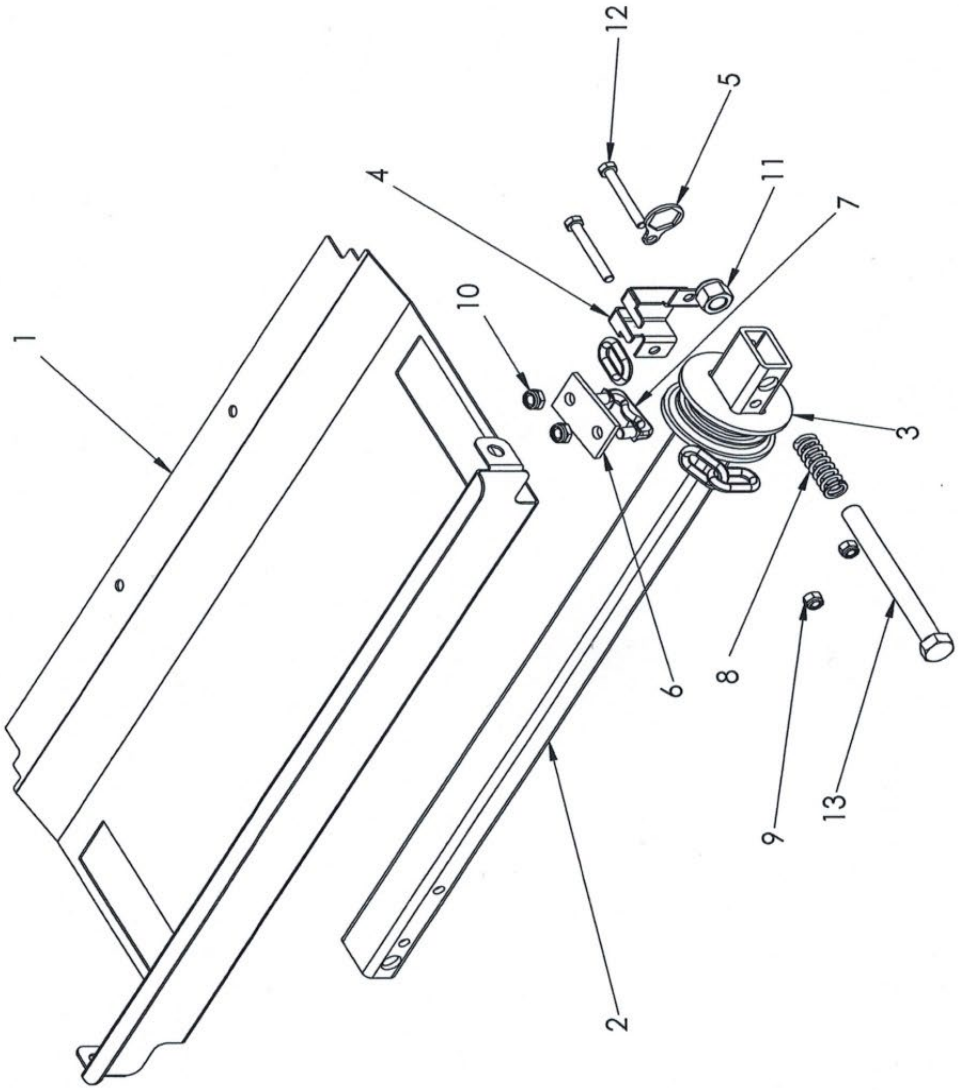
1
2
3
4
5
6
7
8
9
10
11
12
13

Rinvio

Rif.	N. d'ordine	Descrizione dell'ordine	
1	777.66.063	Lamiera protezione rinvio	
2	303.07.400	Correntino	
3	303.07.006	Pattino di rinvio	
4	303.07.005	Protezione dita pattino di rinvio	
5	777.66.065	Lamiera di sicurezza	
6	000.04.009	Ferro piatto di battuta	
7	302.07.010	Staffa maglia congiunzione avvitabile	M 10
8	201.04.025	Molla a compressione	5 x 25 x 87.5
9	000.02.041	Dado di sicurezza esagonale	M 8
10	601.04.028	Dado di sicurezza esagonale acciaio	M 10
11	201.04.026	Dado di sicurezza esagonale	M 16
12	201.04.031	Vite testa esagonale	M 8 x 65
13	601.04.039	Vite testa esagonale	M 16 x 220
	302.07.410	Rinvio completo	

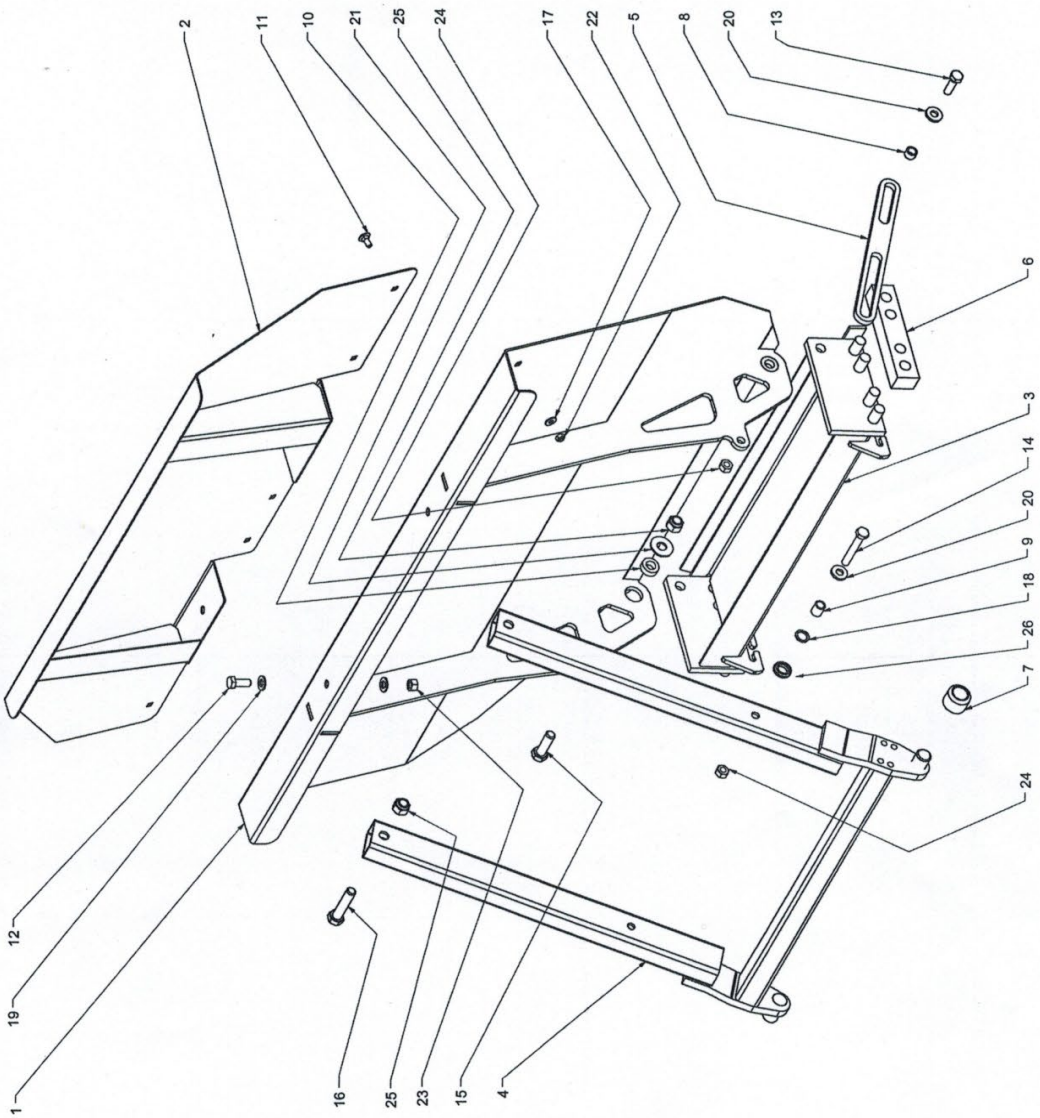
2
11
10
21
25
24
17
22
5
8
20
13
6
3
14
20
9
18
26
7
24
12
19
1
16
25
23
15
4

Pattino con supporto di sicurezza

Rif.	N. d'ordine	Descrizione dell'ordine	
1	302.07.100	Scivolo	
2	306.07.200	Sovrastruttura scorrevole	
3	301.07.300	Piede scorrevole	
4	301.07.400	Puntone di sicurezza	
5	777.66.043	Limitatore	
6	002.04.018	Pattino in plastica lungo	38 / 30 x 190
7	301.07.007	Rotella in nylon	ø 40 x 30
8	301.07.008	Anello distanziatore	ø 18/13 x 11
9	301.07.009	Anello distanziatore	ø 18/13 x 20
10	301.07.010	Anello distanziatore	ø 30/17 x 10
11	000.02.040	Vite di bloccaggio	M 8 x 35
12	000.03.035	Vite testa esagonale	M 12 x 25
13	601.04.032	Vite testa esagonale	M 12 x 35
14	301.07.024	Vite testa esagonale	M 12 x 80
15	601.08.021	Vite testa esagonale	M 16 x 50
16	205.12.404	Vite testa esagonale	M 16 x 75
17	201.04.174	Rondella robusta	ø 8.4 / 20 x 2
18	301.07.018	Rondella speciale	
19	000.02.031	Rondella DIN 125 A	M 12
20	301.03.016	Rondella VSM 13908	ø 13 / 28 x 4
21	201.12.031	Rondella di sicurezza	M 16
22	000.02.041	Dado di sicurezza esagonale	M 8
23	000.02.032	Dado esagonale	M 12
24	000.03.018	Dado di sicurezza esagonale	M 12
25	201.04.026	Dado di sicurezza esagonale	M 16
26	700.00.347	Anello di gomma	

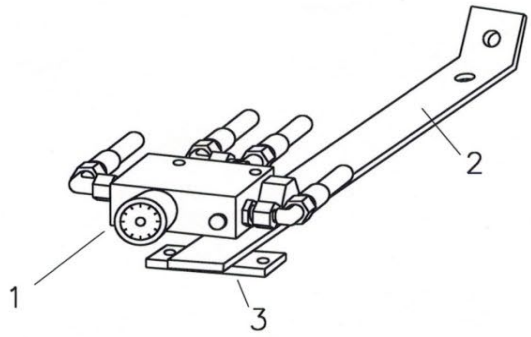
1
2
3

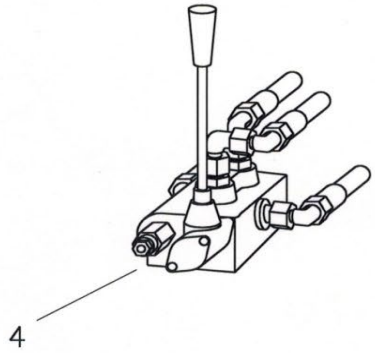
4

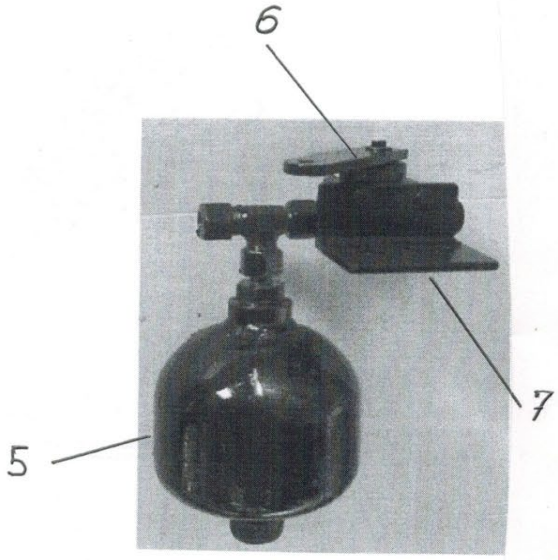
6
7
5

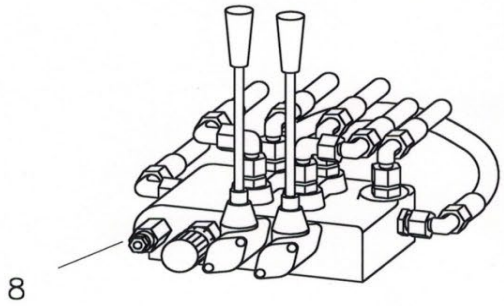
8

Idraulica - Organi di azionamento

Rif.	N. d'ordine	Descrizione dell'ordine
1	202.06.001	Regolatore di portata " Oil-Control" senza avvitature
2	201.06.002	Supporto regolatore portata e distributore idraulico (modelli portati)
3	201.06.003	Elemento fissaggio
4	202.06.004	Distributore idraulico 1x doppio eff. p. VARIO senza avvitature
5	201.09.033	Accumulatore idraulico senza avvitatura
6	500.06.014	Valvola a leva per accumulatore (limitatore di corsa)
7	201.06.007	Angolare supporto per accumulatore
8	201.06.008	Distributore idraulico 2x doppio eff. con regolatore di portata per centr. idr. senza avvitature

Tubi flessibili idraulici

Esempio di ordinazione

Lunghezza complessiva:	2900 mm
Collegamenti:	1° lato 0° / 2° lato 45°
da dove a dove?:	Da giunto ad avanzamento
Tipo di macchina:	2.5 H VARIO
Telaio n.:	3150
Tipo veicolo portante:	Muli 500

000.05.020	Manicotto idraulico (femmina) con coperchio parapolvere
000.05.021	Connettore idraulico (maschio) con coperchio parapolvere

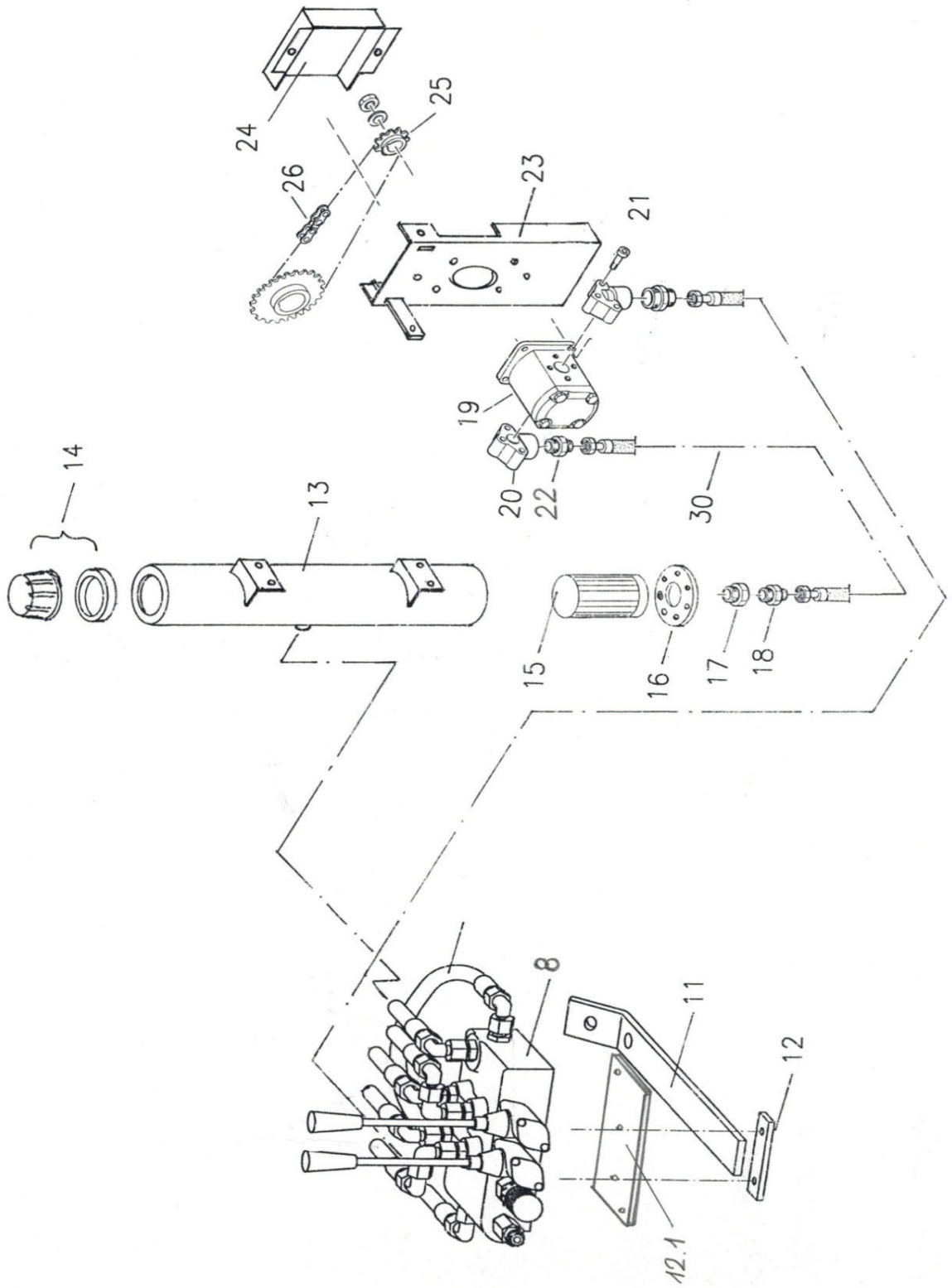
24
25
26
23
21
19
20
22
30
14
13
15
16
17
18
8
11
12
12.1

Centralina idraulica su spargitore

Rif.	N. d'ordine	Descrizione dell'ordine
8	201.06.008	Distributore idraulico 2x doppio eff. con regolatore di portata per centr. idr. senza avvitature
11	201.06.002	Supporto regolatore portata e distributore idraulico (modelli portati)
12	201.06.003	Elemento fissaggio
12.1	201.06.004	Piastra di sostegno per distributore idraulico
13	201.06.130	Serbatoio olio circolare per VARIO
14	001.06.051	Tappo di riempimento compl.
15	201.06.015	filtro di aspirazione
16	201.06.016	Flangia al filtro di aspirazione
17	201.06.017	Vite di riduzione 1“ / 1/2“
18	201.06.018	Raccordo maschio a vite GE 18 1/2“
19	201.06.019	Pompa ad ingranaggi rotazione oraria p. spargitore portato
	202.06.019	Pompa ad ingranaggi rotazione antioraria p. spargitore rimorchiato
20	201.06.020	Angolare di raccordo 1/2”
21	201.06.021	Vite a brugola per angolare di raccordo
22	201.06.022	Raccordo maschio a vite GE 18 1/2“
23	201.06.023	Consolle pompa per VARIO
24	201.06.024	Lamiera protezione per pompa
25	000.06.015	Pignone catena 3/8" Z17 conico
26	201.06.026	Catena a rulli 3/8” 123 maglie per VARIO con maglia finale
	204.06.026	Maglia di congiunzione dritta 3/8“
30	201.06.030	Tubo flessibile idraulico Serbatoio - Pompa

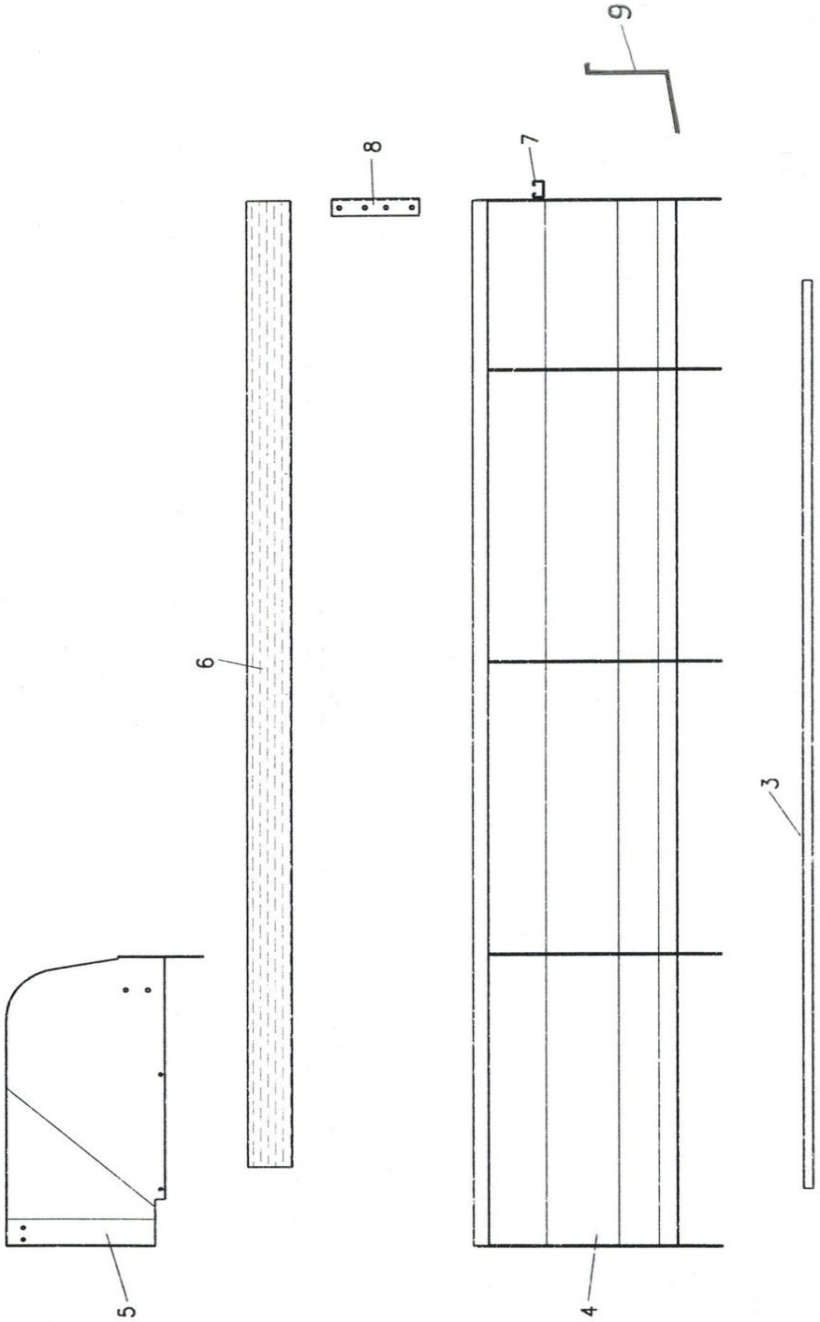
9
8
7
6
3
5
4

Vasca

Rif.	N. d'ordine	Descrizione dell'ordine	
		Lamiere di fondo	
3	201.07.003	Tipo 1.66	
	202.07.003	Tipo 2.06	
	203.07.003	Tipo 2.16	
	204.07.003	Tipo 2.36	
		Lamiere laterali	
4	201.07.400	Tipo 1.66*	
	202.07.400	Tipo 2.06*	
	203.07.400	Tipo 2.16*	
	204.07.400	Tipo 2.36*	
5	201.07.005	Protezione accesso a sinistra in direzione di marcia	
	202.07.005	Protezione accesso destra in direzione di marcia	
6	201.07.006	Listello in legno	Specificare lunghezza e altezza
	202.07.006	Listello in legno	Specificare lunghezza e altezza
7	201.07.007	Traversa	
8	201.07.008	Angolare listello in legno	

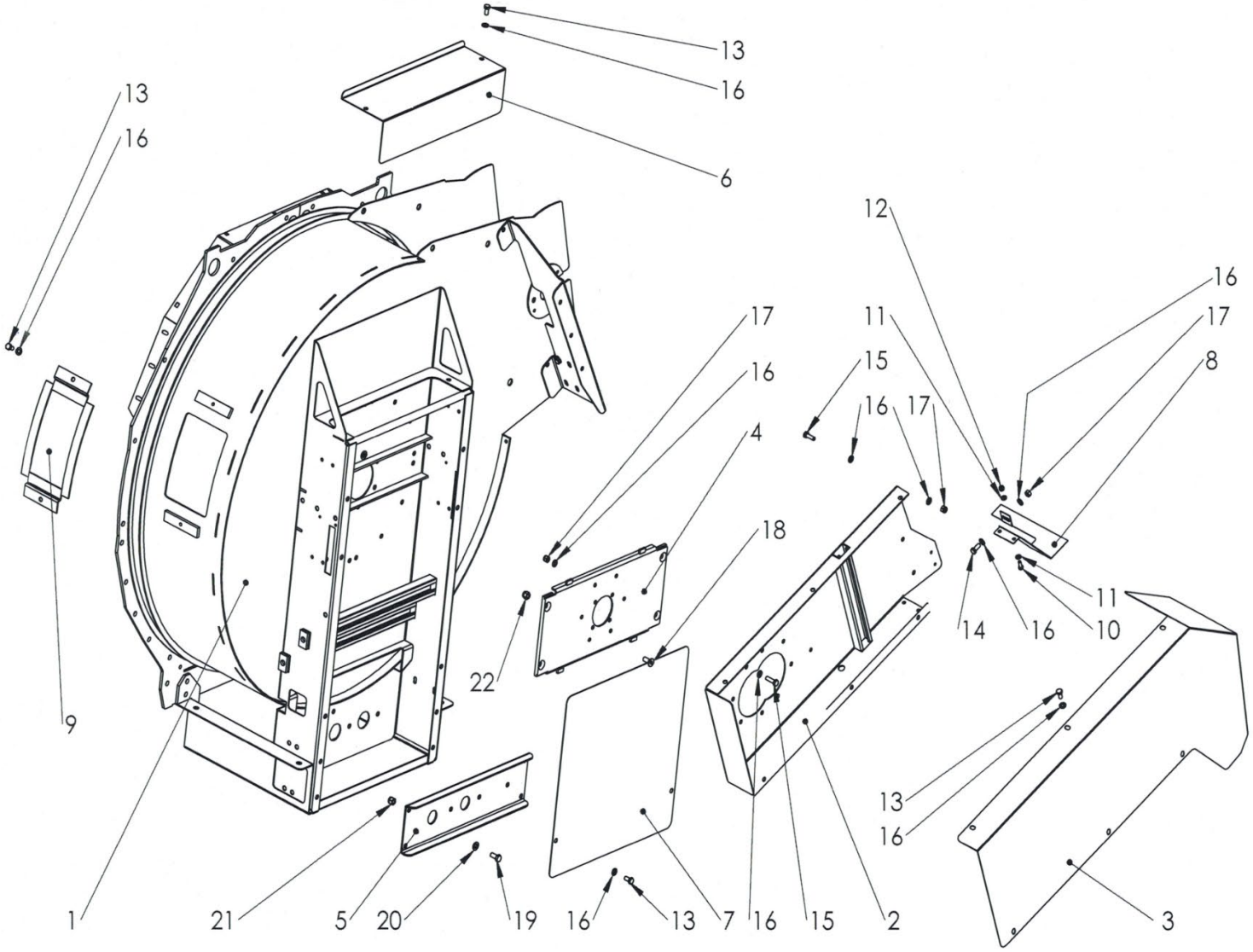
13
16
6
13
16
12
16
17
8
11
15
17
16
17
4
18
11
10
16
14
22
9
13
16
1
21
5
20
19
16
13
7
16
15
2
3

Contenitore spargitura VARIO

Rif.	N. d'ordine	Descrizione dell'ordine	
1	110.08.100	Contenitore spargitura VARIO da 1.66 a 2.36	modelli portati
	111.08.100	Contenitore spargitura VARIO 2.16	modelli rimorchiati
2	210.08.200	Cassa cinghia trapez. p. VARIO	modelli portati
	211.08.200	Cassa cinghia trapez. p. VARIO	modelli rimorchiati
3	210.08.003	Protezione cinghia trapez. p. VARIO	modelli portati
	211.08.003	Protezione cinghia trapez. p. VARIO	modelli rimorchiati
4	210.08.400	Traversa superiore per VARIO	
5	210.08.005	Traversa inferiore per VARIO	
6	210.08.006	Protezione cassa piccola per VARIO	
7	210.08.007	Protezione cassa grande p. VARIO da 1.66 a 2.36	
8	206.08.019	Protezione cassa cinghia trapez. piccola	Modelli portati
	216.08.019	Protezione cassa cinghia trapez. piccola	Rimorchio
9	106.08.130	Coperchio di servizio 1.66 - 2.36	
10	302.01.019	Vite a testa esagonale M8x25	
11	302.01.025	Rondella M8	
12	000.02.041	Dado di sicurezza M8	
13	601.03.033	Vite a testa esagonale M10x20	
14	302.03.014	Vite a testa esagonale M10x25	
15	000.06.055	Vite a testa esagonale M10x35	
16	003.03.102	Rondella M10	
17	003.03.101	Dado di sicurezza M10	
18	201.03.044	Vite a testa svasata ad esagono incassato M12x30	
19	000.02.034	Vite a testa esagonale M12x20	
20	000.02.031	Rondella M12	
21	000.02.032	Vite a testa esagonale M12	
22	000.03.018	Dado di sicurezza M12	

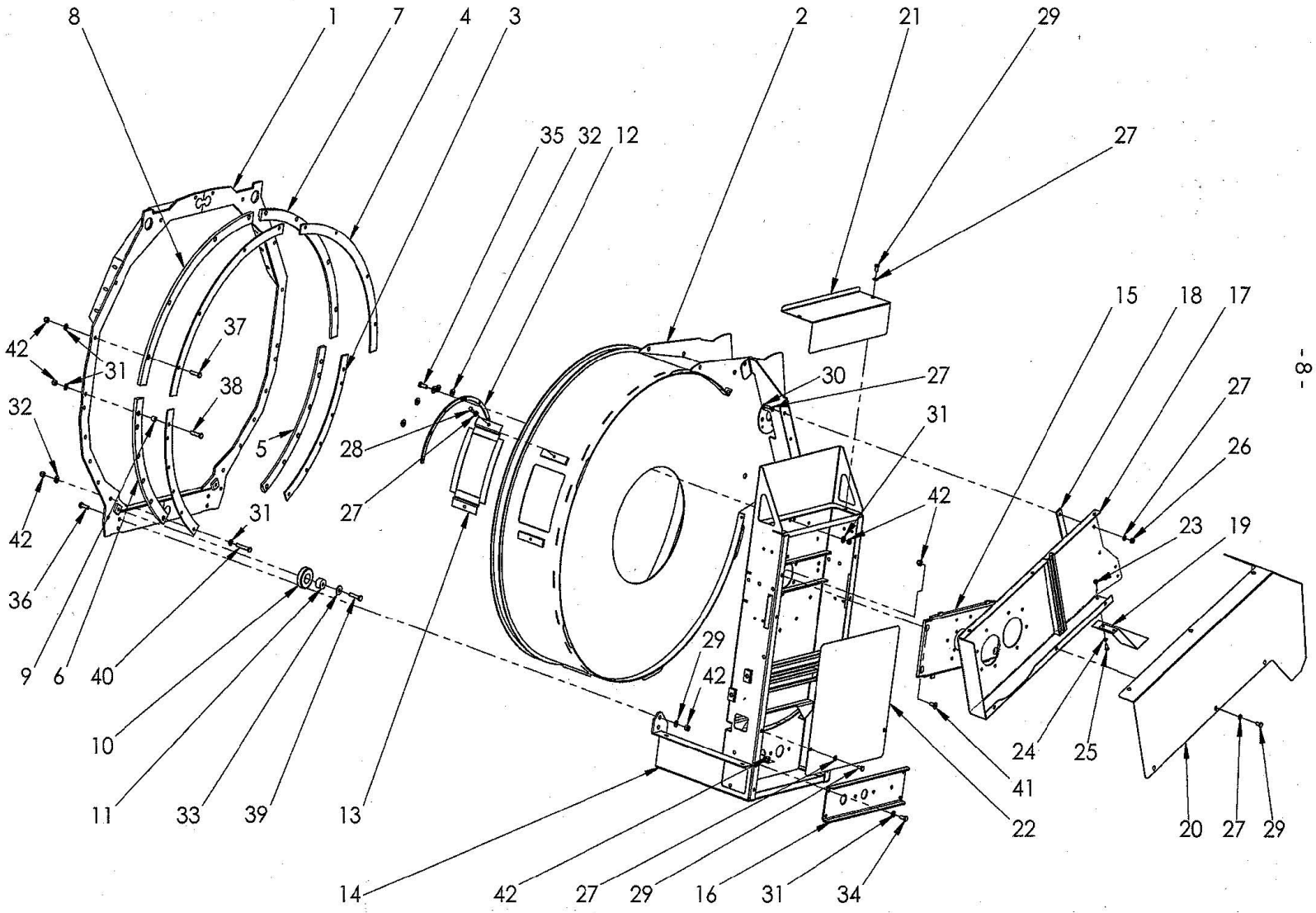
8
1
7
4
3
2
21
29
27
35
32
12
15
18
17
27
26
23
19
42
31
37
38
32
5
28
27
30
27
31
42
42
31
36
9
6
40
10
11
33
39
13
14
42
27
29
16
31
34
29
42
24
25
41
22
20
27
29

Contenitore spargitura ROTO

Rif.	N. d'ordine	Descrizione dell'ordine	
1	106.08.100	Anello Roto da 1.66 a 2.36	
2	106.08.200	Contenitore spargitura H-Roto 1.66 - 2.36	
2	116.08.200	Contenitore spargitura A-Roto 2.16	
3	106.08.003	Segmento arco acciaio laterale da 1.66 a 2.36	
4	106.08.004	Segmento arco acciaio superiore da 1.66 a 2.36	
5	106.08.005	Segmento scorrevole plastica laterale da 1.66 a 2.36	
6	106.08.006	Segmento scorrevole plastica laterale da 1.66 a 2.36	
7	106.08.007	Segmento scorrevole plastica superiore da 1.66 a 2.36	
8	106.08.008	Segmento scorrevole plastica superiore da 1.66 a 2.36	
9	206.08.009	Anello distanziatore	
10	206.08.010	Rullo portante plastica	
11	206.08.011	Asse rullo portante	
12	206.08.012	Segmento cuscinetto interno da 1.66 a 2.36	
13	106.08.130	Coperchio di servizio	
14	106.08.140	Cassa statore da 1.66 a 2.36 modelli portati	
14	116.08.140	Cassa statore 2.16 modelli rimorchiati	
15	201.08.009	Testata cuscinetto superiore	
16	210.08.005	Testata cuscinetto inferiore	
17	206.08.170	Cassa cinghia trapez. p. ROTO	modelli portati
17	216.08.170	Cassa cinghia trapez. p. ROTO	modelli rimorchiati
	778.06.004	Anello girevole cassa cinghia trapez.	
	778.06.005	Anello di ritegno cassa cinghia trapez.	
18	206.08.018	Piastra distanziale	
19	206.08.019	Protezione cassa cinghia trapez. piccola	Modelli portati
	216.08.019	Protezione cassa cinghia trapez. piccola	Rimorchio
20	206.08.020	Protezione cinghia trapez. p. ROTO	modelli portati
20	216.08.020	Protezione cinghia trapez. p. ROTO	modelli rimorchiati
21	210.08.006	Protezione cassa statore superiore	
22	210.08.007	Protezione cassa	

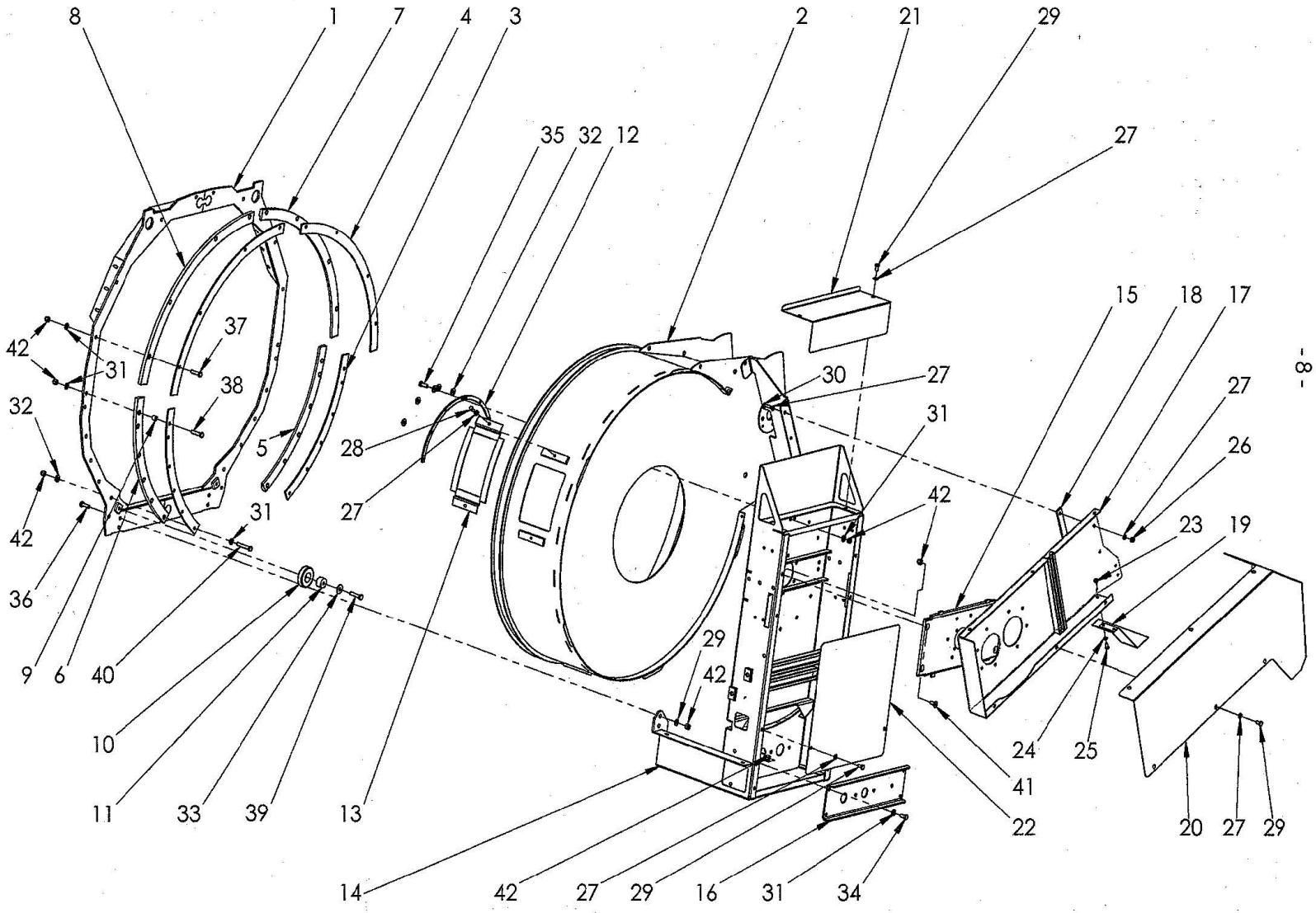
8
1
7
4
3
2
21
29
27
35
32
12
15
18
17
27
26
23
19
42
31
37
38
32
5
28
27
30
27
31
42
42
36
9
6
40
31
10
11
33
39
13
14
42
27
29
16
31
34
29
42
24
25
41
22
20
27
29

Contenitore spargitura ROTO

Rif.	N. d'ordine	Descrizione dell'ordine
23	000.02.041	Dado di sicurezza M8
24	302.01.025	Rondella M8
25	302.01.019	Vite a testa esagonale M8x25
26	003.03.101	Dado di sicurezza M10
27	003.03.102	Rondella M10
28	601.03.033	Vite a testa esagonale M10x20
29	601.03.033	Vite a testa esagonale M10x20
30	000.06.055	Vite a testa esagonale M10x35
31	000.02.031	Rondella M12
32	301.03.016	Rondella M12 Xx 4 mm
33	303.03.007	Rondella per carrozzeria M12
34	000.02.034	Viti a testa esagonale M12x20
35	000.02.030	Viti a testa esagonale M12x30
36	000.02.037	Viti a testa esagonale M12x40
37	201.03.043	Viti a testa esagonale M12x50
38	601.01.045	Viti a testa esagonale M12x55
39	201.03.041	Viti a testa esagonale M12x45
40	101.03.010	Viti a testa esagonale M12x65
41	201.03.044	Vite a testa svasata ad esagono incassato M12x30
42	000.03.018	Dado di sicurezza M 12

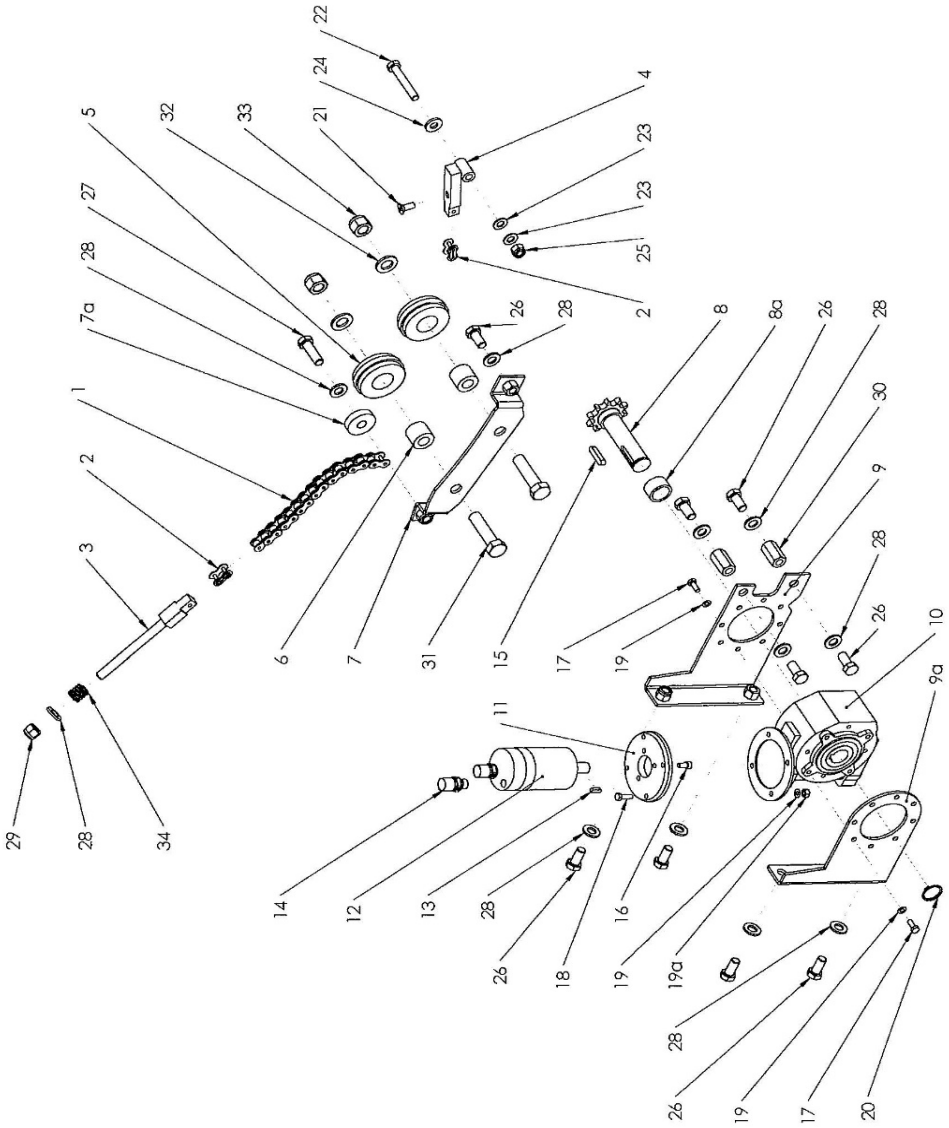
22
24
21
33
32
5
27
28
7a
1
2
3
29
28
34
4
23
23
25
2
26
28
6
7
31
15
8
8a
26
28
30
9
28
26
17
19
10
9a
11
14
12
13
28
26
18
16
19
19a
28
26
19
17
20

Meccanismo girevole - Roto

Rif.	N. d'ordine	Descrizione dell'ordine	
1	104.09.001	Catena a rulli 5/8“ nichelata 181 maglie	
2	101.09.002	Maglia congiunzione dritta 5/8“ nichelata	
3	101.09.003	Tendicatena	
4	102.09.004	Ancoraggio catena	
5	103.09.005	Puleggia di rinvio plastica	
6	103.09.006	Asse puleggia di rinvio	
7	103.09.008	Ponte azionamento Roto	
7a	101.09.007	Battuta corta	
8	103.09.800	Albero con pignone catena 5/8“ d10	1.66 - 4.06 ROTO
8a	104.09.008	Anello distanziatore	
9	103.09.009	Azionamento Roto	
9a	103.09.010	Convertitore di coppia	
10	101.09.023	Riduttori a vite senza fine	
11	101.09.022	Flangia in alluminio	
12	101.09.020	Motore idraulico 8 cm3	
13	101.09.021	Linguetta 5x5x16	
14	700.00.105	Avvitature GE 12 L	
15	000.02.025	Linguetta 8x7x36	
16	201.04.275	Vite a brugola M 6 x 12	
17	201.04.274	Vite a testa esagonale M6 x 12	
18	601.03.032	Vite a testa esagonale M6 x 25	
19	601.03.031	Rondella nervata M6	
20	000.03.033	Anello Seeger ø 25	
21	201.04.278	Vite a testa svasata a esagono incassato M8 x 20	
22	101.03.003	Vite a testa esagonale M10 x 60	
23	003.03.102	Rondella M10	
24	302.03.010	Rondella VSM 13908 10.5/25x4	
25	003.03.101	Dado di sicurezza esagonale M10	
26	000.02.034	Vite a testa esagonale M12 x 20	
27	000.02.030	Vite a testa esagonale M12 x 30	
28	000.02.031	Rondella M12	
29	000.03.018	Dado di sicurezza esagonale M12	
30	302.01.033	Distanziale M12	
31	602.03.030	Vite a testa esagonale M16 x 60	
32	101.06.016	Rondella M16	
33	201.04.026	Dado di sicurezza esagonale M16	
34	101.09.103	Molla a compressione per tendicatena	

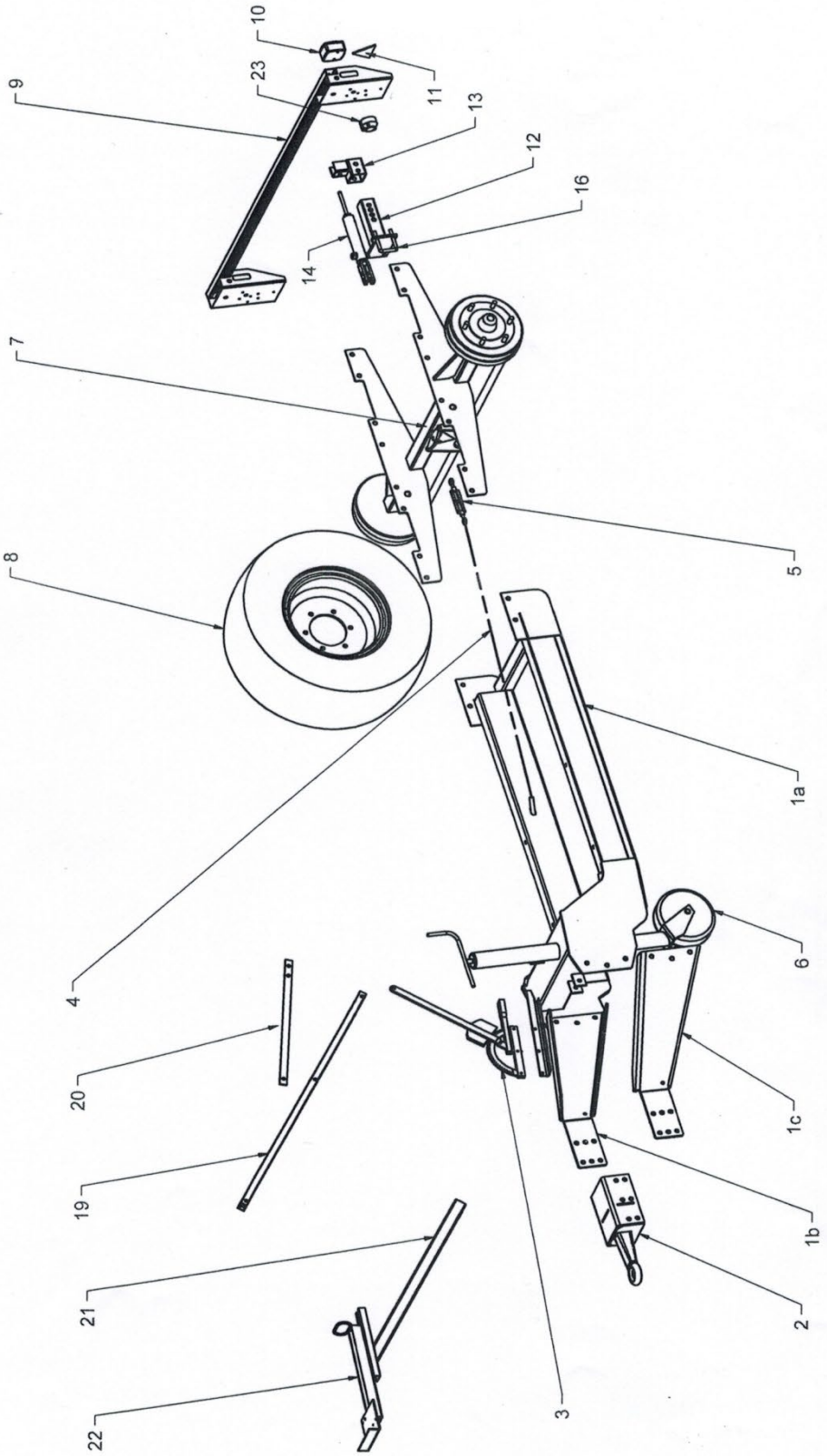
10
23
9
11
13
12
16
14
7
8
5
1a
4
6
20
1c
19
1b
21
2
22
3

Telaio rimorchio

Rif.	N. d'ordine	Descrizione dell'ordine
1a	110.10.100	Timone - Telaio per rimorchi
1b	110.10.101	Barra di traino superiore/inferiore
1c	110.10.102	Barra di traino superiore/inferiore
2	101.10.250	Occhio di traino fisso ø 40
	101.10.300	Occhio di traino ø 50
3	101.10.003	Leva del freno "Farmer-Stop"
4	101.10.004	Cavo del freno per "Farmer-Stop" specificare la lunghezza incl. fascette
	102.10.004	Cavo del freno (fune e guaina) per freno a mano specificare la lunghezza
5	101.10.005	Mandrino regolazione cavo freno
6	101.10.006	Ruota di appoggio con tubo di guida e dado
	102.10.006	Asta filettata per ruota di appoggio
	103.10.006	Cuscinetto reggispinta per ruota di appoggio
	104.10.006	Manovella per ruota di appoggio
7	101.10.700	Asse con freno interasse 1600 mm p. tipi da 2.0 a 4.0 Pronto per l'installazione
8	101.10.008	Ruota completa 11.5 / 80x15.3 AW (battistrada standard)
	102.10.008	Ruota completa 11.5 / 80x15.3 AS (battistrada a tacchetti)
	103.10.008	Ruota completa 15.0 / 55x17 AW (battistrada standard)
	104.10.008	Ruota completa 15.0 / 55x17 AS (battistrada a tacchetti)
	105.10.008	Ruota completa 19.0 / 45x17 AW (battistrada standard)
	106.10.008	Ruota completa 19.0 / 45x17 AS (battistrada a tacchetti)
9	101.10.900	Supporto illuminazione non montato
	103.10.010	Faro posteriore completo FP 10 AJ.BA
	104.10.010	Vetro faro posteriore FP 10 AJBA
	003.08.009	Riflettore rosso triangolare
12	101.10.012	Staffa per freno idraulico
13	101.10.013	Supporto di registro del freno idraulico
14	101.10.014	Cilindro del freno
15	101.10.015	Molla di trazione cilindro freno
16	101.10.016	Staffa di fissaggio per freno idraul.
17	101.10.017	Tubo flessibile per freno idraul.
18	101.10.018	Giunto idraulico speciale per freno idraulico
19	101.10.019	Binario a C per supporto regolatore portata
20	101.10.020	Barra piatta binario a C supporto regolatore di portata
21	301.08.100	Impugnatura distributore idraulico
22	601.08.900	Piastra distributore idraulico con ferro U
23	000.11.004	Presa in alluminio 7 poli

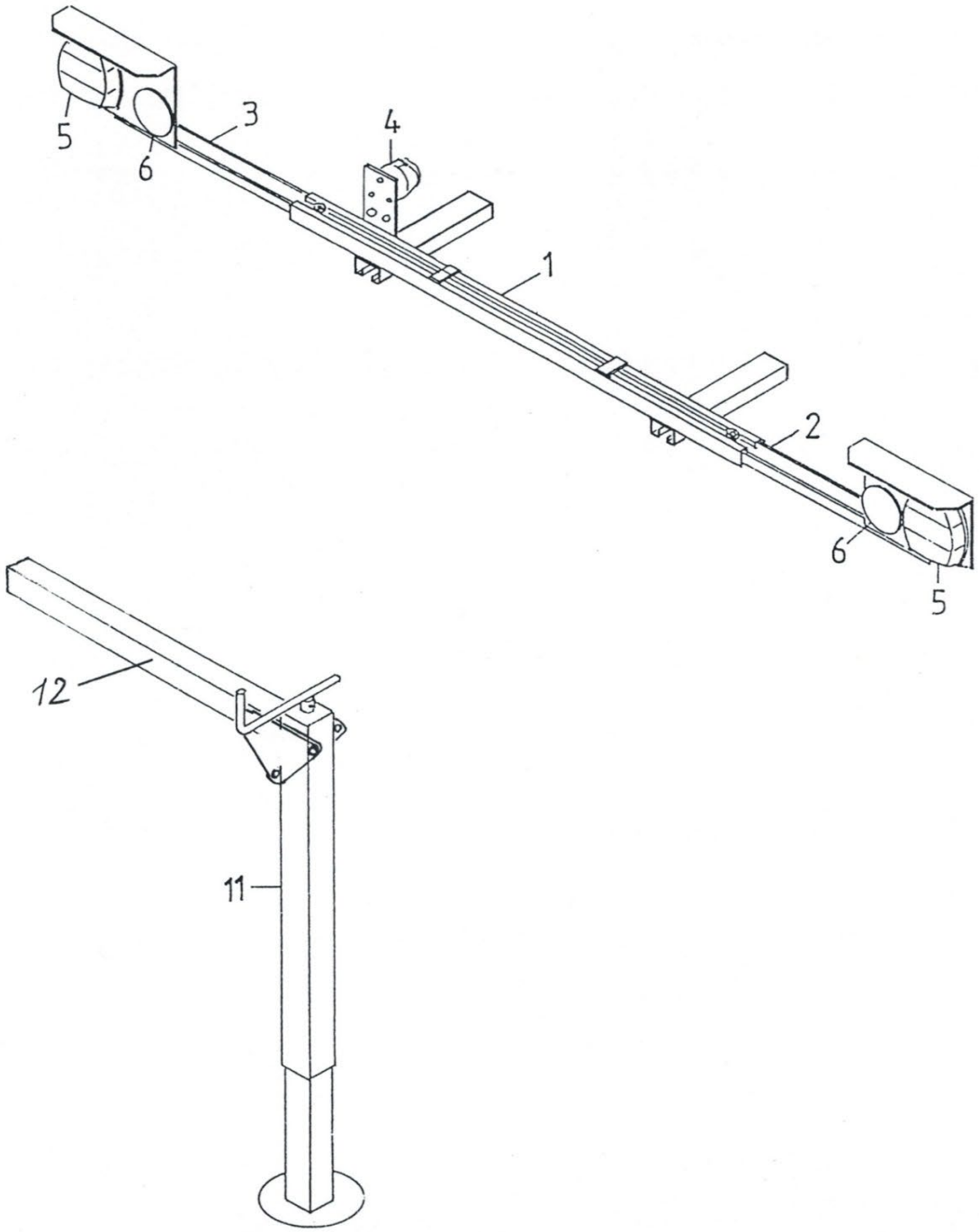
5
6
3
4
1
2
6
5
12
11

Fari posteriori e stabilizzatori

Rif.	N. d'ordine	Descrizione dell'ordine	
1	103.11.100	Supporto illuminazione modelli portati (senza portalampada)	
2	001.11.200	Portalampada destra	
3	001.11.300	Portalampada sinistra	
4	000.11.004	Presa 71/7	
5	103.10.010	Faro posteriore completo FP 10 AJ.BA	
	104.10.010	Vetro faro posteriore FP 10 AJBA	
6	000.11.006	Riflettore circolare rosso	
11	500.11.003	Piedino di appoggio per spargitore portato senza tubo trasversale	
12	500.11.650	Tubo trasversale 60/60/1050 diritto per piede appoggio	
	500.11.550	Tubo trasversale 60/60x420 diritto per piede appoggio	
		Mandrino sostegno portale	non più in assortimento

No	TRANSPORTER	VORN	MITTE	HINTEN
1	AEBI	1 x		1 x li 1 x re
2	BUCHER 1800 Granit BUCHER Caron	1 x		1 x li 1 x re
3	BUCHER Zenit 4000	1 x li 1 x re		1 x li 1 x re
4	LINDNER Unitrac	1 x li 1 x re	2 x	1 x li 1 x re
5	LINDNER 3500 bis Jg.85	2 x	2 x	2 x
6	LINDNER 3500 ab Jg.85	1 x li 1 x re	1 x li 1 x re	1 x li 1 x re
7	MULI Typ 30/33/50 Typ 400 bis 600 Typ 440 bis 970	2 x		2 x 2 x
8	MULI Typ 40	2 x	2 x	2 x
9	RAPID AC 1350/1750 AC 1900 / AC 2500 LINDNER 3500 Lüönd Chasse	1 x li 1 x re	1 x li 1 x re	1 x li 1 x re
10	RAPID AC 1400/1800 SCHILTRAC 9036	2 x	2 x	1 x li 1 x re
11	RAPID AC 1800-26 AC 2000-26 AC 2500-28/30 AC 3000-28/30	2 x		2 x
12	SCHILTRAC 432 bis 9075 SCHILTER 3500 CARARO T80	1 x li 1 x re	1 x li 1 x re	2 x
13	SCHILTER 1300 alt SCHILTER 1600	2 x	2 x	2 x
14	SCHILTER 1300 neu SCHILTER 2200	2 x	2 x	2 x
15	SCHILTER 1800	2 x	2 x	2 x
30-32	Befestigungsteile			

Componenti sovrastruttura per veicolo portante

Rif.	N. d'ordine	Descrizione dell'ordine
1	201.12.165	AEBI TP 98/450 comb. Componenti sovrastruttura Set, fissaggio incluso
	202.12.165	AEBI TP 98/450 comb. Componenti sovrastruttura Set, senza fissaggio
	203.12.165	AEBI TP 98/450 comb. - Traversa anteriore
	204.12.100	AEBI TP 98/450 comb. - Parte superiore retro a sinistra
	205.12.100	AEBI TP 98/450 comb. - Parte superiore retro a destra
2	201.12.200	BUCHER 1800 - Componenti sovrastruttura Set, fissaggio incluso
	202.12.200	BUCHER 1800 Componenti sovrastruttura Set, senza fissaggio
	203.12.200	BUCHER 1800 - Componente sovrastruttura fronte
	204.12.200	BUCHER 1800 - Componente sovrastruttura dietro a destra
	205.12.200	BUCHER 1800 - Componente sovrastruttura dietro a sinistra
3	201.12.250	BUCHER ZENIT - Componenti sovrastruttura Set, fissaggio incluso
	202.12.250	BUCHER ZENIT - Componenti sovrastruttura Set, senza fissaggio
	203.12.250	BUCHER ZENIT - Componente sovrastruttura fronte a destra
	204.12.250	BUCHER ZENIT - Componente sovrastruttura fronte a sinistra
	205.12.250	BUCHER ZENIT - Componente sovrastruttura retro a destra
	206.12.250	BUCHER ZENIT - Componente sovrastruttura retro a sinistra
	201.12.800	CARON Serie 900 Set, fissaggio incluso
	202.12.800	CARON Serie 900 Set senza fissaggio
	203.12.800	CARON Serie 900 - fronte a sinistra
	204.12.800	CARON Serie 900 - fronte a destra
	205.12.800	CARON Serie 900 - centrale
	206.12.800	CARON Serie 900 - retro
4	201.12.300	LINDNER UNITRAC - Componenti sovrastruttura Set, fissaggio incluso
	202.12.300	LINDNER UNITRAC - Componenti sovrastruttura Set, senza fissaggio
	203.12.300	LINDNER UNITRAC - Componente sovrastruttura fronte a destra
	204.12.300	LINDNER UNITRAC ZENIT - Componente sovrastruttura fronte a sinistra
	205.12.300	LINDNER UNITRAC - Componente sovrastruttura centro
	206.12.300	LINDNER UNITRAC - Componente sovrastruttura retro a destra
	207.12.300	LINDNER UNITRAC - Componente sovrastruttura retro a sinistra
5	201.12.330	LINDNER 3500 vecchio - Componenti sovrastruttura Set, fissaggio incluso
	202.12.330	LINDNER 3500 vecchio - Componenti sovrastruttura Set, senza fissaggio
	203.12.330	LINDNER 3500 vecchio - Componente sovrastruttura fronte
	204.12.330	LINDNER 3500 vecchio - Componente sovrastruttura centro
	205.12.330	LINDNER 3500 vecchio - Componente sovrastruttura retro
6	206.12.330	LINDNER 3500 nuovo (dall'anno 85) Set, fissaggio incluso
	207.12.330	LINDNER 3500 nuovo (dall'anno 85) Set, senza fissaggio
	208.12.330	LINDNER 3500 nuovo (dall'anno 85) Componente sovrastruttura fronte e centro a sinistra
	209.12.330	LINDNER 3500 nuovo (dall'anno 85) Componente sovrastruttura fronte e centro a destra
	210.12.330	LINDNER 3500 nuovo (dall'anno 85) Componente sovrastruttura retro a destra
	211.12.330	LINDNER 3500 nuovo (dall'anno 85) Componente sovrastruttura retro a sinistra

No	TRANSPORTER	VORN	MITTE	HINTEN
1	AEBI	1 x		1 x li 1 x re
2	BUCHER 1800 Granit BUCHER Caron	1 x		1 x li 1 x re
3	BUCHER Zenit 4000	1 x li 1 x re		1 x li 1 x re
4	LINDNER Unitrac	1 x li 1 x re	2 x	1 x li 1 x re
5	LINDNER 3500 bis Jg.85	2 x	2 x	2 x
6	LINDNER 3500 ab Jg.85	1 x li 1 x re	1 x li 1 x re	1 x li 1 x re
7	MULI Typ 30/33/50 Typ 400 bis 600 Typ 440 bis 970	2 x		2 x 2 x
8	MULI Typ 40	2 x	2 x	2 x
9	RAPID AC 1350/1750 AC 1900 / AC 2500 LINDNER 3500 Lüönd Chasse	1 x li 1 x re	1 x li 1 x re	1 x li 1 x re
10	RAPID AC 1400/1800 SCHILTRAC 9036	2 x	2 x	1 x li 1 x re
11	RAPID AC 1800-26 AC 2000-26 AC 2500-28/30 AC 3000-28/30	2 x		2 x
12	SCHILTRAC 432 bis 9075 SCHILTER 3500 CARARO T80	1 x li 1 x re	1 x li 1 x re	2 x
13	SCHILTER 1300 alt SCHILTER 1600	2 x	2 x	2 x
14	SCHILTER 1300 neu SCHILTER 2200	2 x	2 x	2 x
15	SCHILTER 1800	2 x	2 x	2 x
30-32	Befestigungsteile			

Componenti sovrastruttura per veicolo portante

Rif.	N. d'ordine	Descrizione dell'ordine
7	201.12.400	MULI 30-970 - Componenti sovrastruttura Set, fissaggio incluso
	202.12.400	MULI 30-970 Componenti sovrastruttura Set, senza fissaggio
	203.12.400	MULI 30-970 - Componente sovrastruttura fronte
	204.12.400	MULI 30-970 - Componente sovrastruttura parte superiore retro
	205.12.400	MULI 30-970 - Staffa a vite retro
	206.12.400	MULI T8/T9 Assale posteriore port. - Componenti sovrastruttura Set, fissaggio incluso
	207.12.400	MULI T8/T9 Assale posteriore port. - Componenti sovrastruttura Set, senza fissaggio
	203.12.400	MULI T8/T9 Assale posteriore port. - Componente sovrastruttura fronte
	204.12.400	MULI T8/T9 Assale posteriore port. - Componente sovrastruttura parte superiore
	208.12.400	MULI T8/T9 Assale posteriore port. - Staffa a vite retro
8	201.12.450	MULI 40 - Componenti sovrastruttura Set, fissaggio incluso
	202.12.450	MULI 40 Componenti sovrastruttura Set, senza fissaggio
	203.12.450	MULI 40 - Componente sovrastruttura fronte
	204.12.450	MULI 40 - Componente sovrastruttura centro
	205.12.450	MULI 40 - Componente sovrastruttura retro
9	201.12.500	RAPID 1750 / LINDNER Lüönd - Componenti sovrastruttura Set, fissaggio incluso
	202.12.500	RAPID 1750 / LINDNER Lüönd - Componenti sovrastruttura Set, senza fissaggio
	203.12.500	RAPID 1750 / LINDNER Lüönd - Componente sovrastruttura fronte / centro a destra
	204.12.500	RAPID 1750 / LINDNER Lüönd - Componente sovrastruttura fronte / centro a sinistra
	205.12.500	RAPID 1750 / LINDNER Lüönd - Componente sovrastruttura retro a destra
	206.12.500	RAPID 1750 / LINDNER Lüönd - Componente sovrastruttura retro a sinistra
10	201.12.530	RAPID 1400 - Componenti sovrastruttura Set, fissaggio incluso
	202.12.530	RAPID 1400 Componenti sovrastruttura Set, senza fissaggio
	203.12.530	RAPID 1400 - Componente sovrastruttura fronte
	204.12.530	RAPID 1400 - Componente sovrastruttura retro a destra
	205.12.530	RAPID 1400 - Componente sovrastruttura retro a sinistra
11	201.12.560	RAPID 2000-26 - Componenti sovrastruttura Set, fissaggio incluso
	202.12.560	RAPID 2000-26 Componenti sovrastruttura Set, senza fissaggio
	203.12.560	RAPID 2000-26 - Componente sovrastruttura fronte
	204.12.560	RAPID 2000-26 - Componente sovrastruttura retro
12	201.12.600	SCHILTRAC - Componenti sovrastruttura Set, fissaggio incluso
	202.12.600	SCHILTRAC - Componenti sovrastruttura Set, senza fissaggio
	203.12.600	SCHILTRAC - Componente sovrastruttura fronte / centro a sinistra
	204.12.600	SCHILTRAC - Sezione del corpo frontale / centrale right
	205.12.600	SCHILTRAC - Componente sovrastruttura retro
13	201.12.700	SCHILTER 1600 - Componenti sovrastruttura Set, fissaggio incluso
	202.12.700	SCHILTER 1600 Componenti sovrastruttura Set, senza fissaggio
	203.12.700	SCHILTER 1600 - Componente sovrastruttura fronte / centro
	204.12.700	SCHILTER 1600 - Componente sovrastruttura retro

No	TRANSPORTER	VORN	MITTE	HINTEN
1	AEBI	1 x		1 x li 1 x re
2	BUCHER 1800 Granit BUCHER Caron	1 x		1 x li 1 x re
3	BUCHER Zenit 4000	1 x li 1 x re		1 x li 1 x re
4	LINDNER Unitrac	1 x li 1 x re	2 x	1 x li 1 x re
5	LINDNER 3500 bis Jg.85	2 x	2 x	2 x
6	LINDNER 3500 ab Jg.85	1 x li 1 x re	1 x li 1 x re	1 x li 1 x re
7	MULI Typ 30/33/50 Typ 400 bis 600 Typ 440 bis 970	2 x		2 x 2 x
8	MULI Typ 40	2 x	2 x	2 x
9	RAPID AC 1350/1750 AC 1900 / AC 2500 LINDNER 3500 Lüönd Chasse	1 x li 1 x re	1 x li 1 x re	1 x li 1 x re
10	RAPID AC 1400/1800 SCHILTRAC 9036	2 x	2 x	1 x li 1 x re
11	RAPID AC 1800-26 AC 2000-26 AC 2500-28/30 AC 3000-28/30	2 x		2 x
12	SCHILTRAC 432 bis 9075 SCHILTER 3500 CARARO T80	1 x li 1 x re	1 x li 1 x re	2 x
13	SCHILTER 1300 alt SCHILTER 1600	2 x	2 x	2 x
14	SCHILTER 1300 neu SCHILTER 2200	2 x	2 x	2 x
15	SCHILTER 1800	2 x	2 x	2 x
30-32	Befestigungsteile			

Componenti sovrastruttura per veicolo portante

Rif.	N. d'ordine	Descrizione dell'ordine
14	201.12.730	SCHILTER 2200 - Componenti sovrastruttura Set, fissaggio incluso
	202.12.730	SCHILTER 2200 Componenti sovrastruttura Set, senza fissaggio
	203.12.730	SCHILTER 2200 - Componente sovrastruttura fronte / centro
	204.12.730	SCHILTER 2200 - Componente sovrastruttura retro
15	201.12.760	SCHILTER 1800 - Componenti sovrastruttura Set, fissaggio incluso
	202.12.760	SCHILTER 1800 Componenti sovrastruttura Set, senza fissaggio
	203.12.760	SCHILTER 1800 - Componente sovrastruttura fronte / centro
	204.12.760	SCHILTER 1800 - Componente sovrastruttura retro
30	201.12.030	Piastra di riscontro M 16
31	201.12.031	Rondella di sicurezza M 16
32	201.12.032	Vite a testa esagonale M 16x35
	201.12.033	Vite di fissaggio a testa HALFEN per profilo a C M16x40
	601.04.040	Dado esagonale M16
	201.12.034	Piastra filettata M12 per profilo a C

Etichette autoadesive

Rif.	N. d'ordine	Descrizione dell'ordine

001.13.001 Piano di lubrificazione

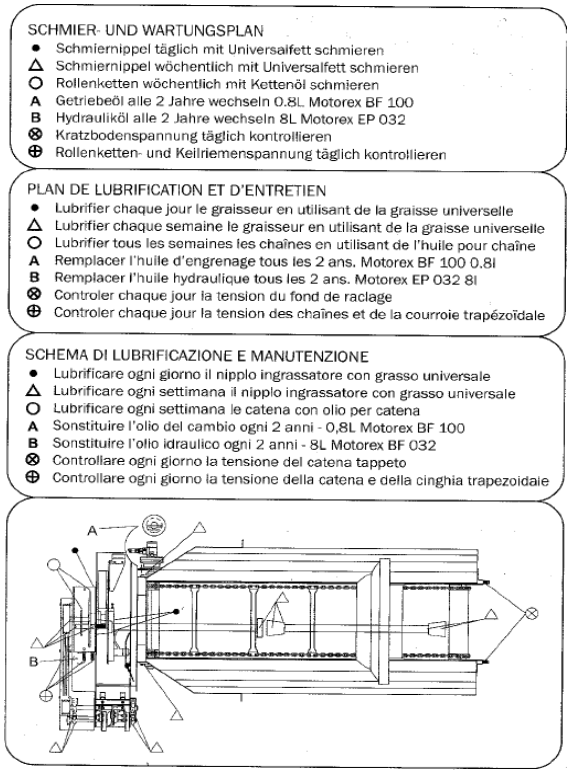

001.13.011 Calendario lubrificazione rimorchio

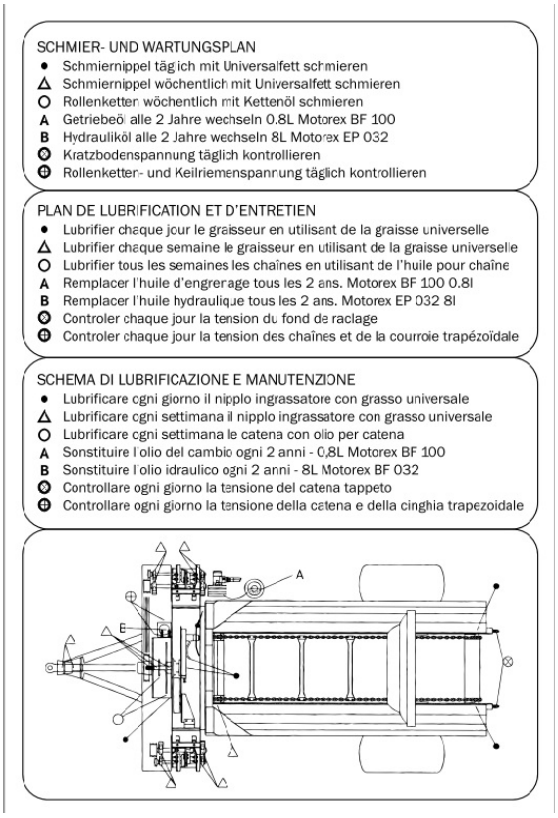

Etichette autoadesive

Rif.	N. d'ordine	Descrizione dell'ordine

001.13.002 Nota sul tendicinghia

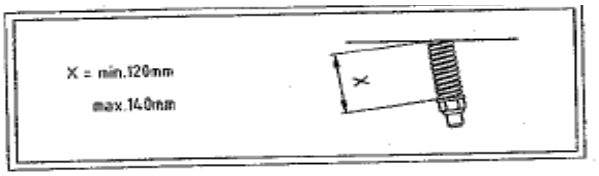

001.13.003 Nota sul tendicatena

001.13.004 Nota sul bloccaggio tappeto

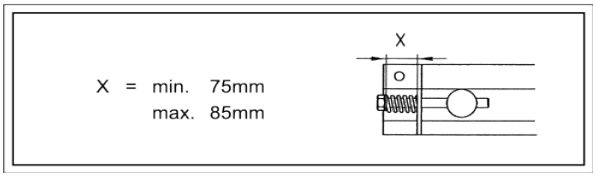

001.13.005 Lubrificazione

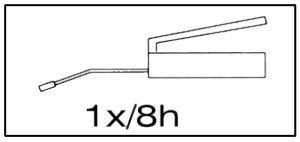

002.13.010 1x pericolo, 2x avviso

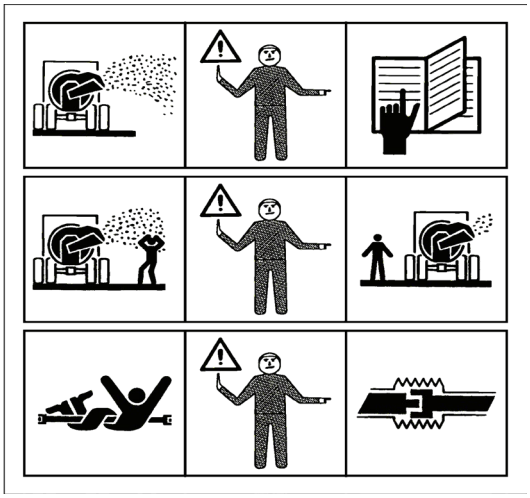

Etichette autoadesive

Rif.	N. d'ordine	Descrizione dell'ordine
	002.13.013	3x pericolo

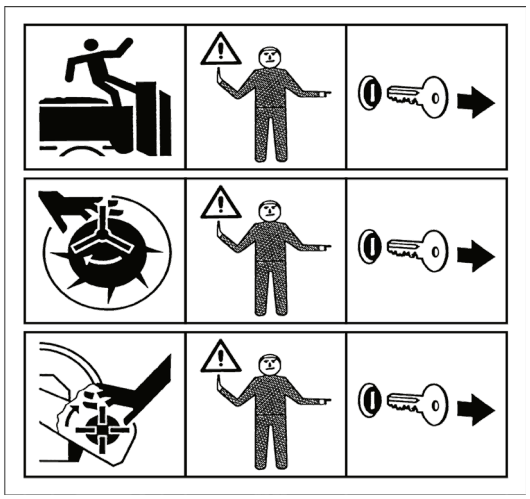

	002.13.016	1x avviso

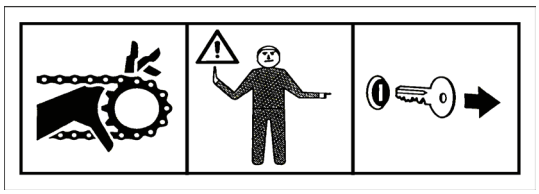

	002.13.017	3x avviso

	002.13.020	Max 600 giri/min.

	002.13.021	GAFNER grande trasparente
	002.13.022	vario
	002.13.023	roto